Série 7

Pelle de manutention

DX270WMH-7

Puissance maxi	141 kW / 189 ch (SAE J1995)
Poids en ordre de marche :	28,3 t
Portée maximale en fonctionnement :	12,41 m
Hauteur d'élévation de la cabine :	2,6 m

DEVELON

DEVELON

L'évolution continue, au service de l'optimisation.

Nos racines remontent à 1937, avec la fondation de l'une des premières usines de fabrication de machines à grande échelle de Corée.
Depuis lors, nous n'avons cessé de fournir des équipements de terrassement pour la construction d'infrastructures essentielles au développement des communautés, des sociétés et du monde entier.

Nous sommes Develon.

Develon est un nom ambitieux qui résume parfaitement notre ambition première de poursuivre notre marche en avant et de laisser une empreinte positive dans le monde dans lequel nous vivons. En allant de l'avant, nous continuerons à proposer des solutions et produits innovants qui font progresser le monde actuel.

Develon DX270WMH-7 : Construite pour exceller dans la manutention

Spécifiquement conçue pour la manutention des matériaux, la DX270WMH-7 se caractérise par un châssis inférieur plus large et long qui apporte une stabilité inégalée et une sécurité et fiabilité accrues dans les applications très exigeantes comme la manutention de ferraille, de déchets solides ou recyclables et d'autres matériaux en vrac. En associant performances, efficacité, longévité et l'un des conforts les plus complets du marché, cette machine participe à optimiser la productivité et facilite les opérations au quotidien.

Power
- Balancier droit en col de cygne
- Châssis inférieur à roues
- Choix du mode de puissance
- Stabilisateurs avant et arrière

Sécurité
- Cabine surélevée à commande hydraulique
- Contacteur d'arrêt d'urgence
- Système d'avertissement de surcharge
- Système de mur virtuel
- Descente d'urgence de la cabine

Fiabilité
- Châssis fiable
- Flèche et balancier avec un profil spécifique
- Protection latérale en option

Confort
- Un poste de l'opérateur haut de gamme
- Cabine avec climatisation et chauffage de type automobile
- Cabine suspendue (montant CabSus)
- Siège chauffant et réfrigéré en option

Entretien
- Accès facile aux composants
- Autodiagnostic
- My Develon

Dotée d'une puissance élevée, de forces hydrauliques importantes et un balancier aux capacités robustes, notre pelle de manutention manipule de gros volumes de matériaux avec des mouvements vifs et précis, pour plus d'efficacité et de meilleures performances sur le chantier. Sa plus longue portée facilite l'accès à des piles hautes ou à des matériaux éloignés sans avoir à repositionner la machine.

Capacité de levage
Soulevez plus de poids à chaque cycle et accomplissez le travail plus rapidement. Les pelles de manutention Develon sont conçues pour offrir une capacité de levage maximale. En sélectionnant des configurations avant, vous accédez à la spécification la plus adaptée à votre chantier pour soulever et descendre des matériaux en toute sécurité.

Balancier droit ou en col de cygne
Nos clients ont le choix entre un balancier droit et un balancier en col de cygne. Le balancier droit permet d'installer et de contrôler plusieurs outils, tandis que le balancier en col de cygne facilite l'accès aux conteneurs, aux tombereaux et aux wagons.

Souplesse de l'orientation
Son couple d'orientation élevé apporte productivité à cette pelle de manutention avec sa vitesse de rotation qui est optimisée pour la manutention.

Fonction à touche unique d'augmentation de la poussée
Un bouton pratique situé sur le manipulateur droit permet d'augmenter momentanément la puissance hydraulique pour les charges difficiles qui peuvent ralentir d'autres machines.

Châssis inférieur à roues
Pour les chantiers qui exigent une mobilité et une maniabilité accrues, le châssis inférieur à roues d modèle DX270WMH-7 permet d'accéder plus facilement à tous les espaces de votre chantier. Le volant ergonomique permet de maîtriser les mouvements de la machine de manière simple et intuitive.

Direction par manipulateur
La DX270WMH-7 peut être équipée, en option, d'une direction par manipulateur qui réduit l'effort et accroît la précision de conduite.

Stabilisateurs avant et arrière
Les stabilisateurs sont plus larges que ceux de nos autres pelles, améliorant ainsi son appui au sol et donc, son soutien. Cette caractéristique offre une capacité de levage maximale et améliore sa productivité.

Choix du mode de puissance
Le choix du mode de puissance vous permet de mieux maîtriser les performances de votre pelle de manutention. Gérez l'équilibre entre la consommation de carburant et la puissance de la machine selon vos préférences et adaptez les performances au travail que vous effectuez.

- **Power+ :** Fournit les vitesses de groupe de travail les plus rapides pour gagner du temps lors du chargement des tombereaux, des wagons et des conteneurs.
- **Power (Puissance)** : Fournit une puissance optimale et des performances supérieures pour le levage de charges lourdes. Permet également un chargement rapide des tombereaux et une vitesse de translation élevée permettant de gagner du temps.
- **Standard** : Optimise votre consommation de carburant et offre de hautes performances pour le levage.
- **Economy (Eco)** : Réduit la consommation de carburant pour les applications requérant peu de puissance et ralentit les mouvements de la machine, ce qui est pratique pour les espaces exigus nécessitant une précision accrue.

Une conception au service des performances

Une conception au service des performances

Turbocompresseur à pression variable
Il garantit l'arrivée d'un flux d'air optimal jusqu'au moteur, pour un échappement plus propre et un meilleur rendement énergétique indépendamment de la vitesse et des charges.

SPC3 (Smart Power Control de 3e génération)
Il améliore le rendement énergétique en réduisant le régime moteur et en réglant le couple de la pompe automatiquement selon les conditions de fonctionnement.

Une puissance plus propre
La DX270WMH-7 est équipée du dernier-né des moteurs Develon, à faibles émissions et conforme aux normes Stage V. Les gaz d'échappement sont purifiés grâce à la technologie SCR, un catalyseur d'oxydation diesel (DOC) et un filtre à particules diesel (FPD).

Arrêt automatique*
Les opérateurs peuvent régler une durée de ralenti comprise entre 3 et 60 minutes avant que la pelle ne s'arrête, permettant d'économiser du carburant et d'améliorer son efficacité.

Ralenti automatique*
S'il est inactif pendant quatre secondes, le moteur se met au ralenti afin de diminuer les nuisances sonores, d'améliorer la communication sur le chantier et d'économiser du carburant. Le moteur repart dès que des commandes sont actionnées.

**L'arrêt automatique et le ralenti automatique sont désactivés si des groupes électrogènes sont installés.*

Priorité à la sécurité

Gagnez en sécurité et en confiance grâce à la vitesse de rotation limitée qui permet un contrôle plus précis et souple et des stabilisateurs extensibles pour un meilleur positionnement des charges, même dans les environnements les plus resserrés ou risqués.

Cabine surélevée à commande hydraulique
La cabine peut être surélevée jusqu'à 2,6 mètres (l'une des plus hautes de sa catégorie) qui offre à l'opérateur une vue dégagée et, ainsi, une conduite plus sûre et précise. Les lignes de graissage centralisées internes apportent une protection supplémentaire.

Contacteur d'arrêt d'urgence
Offre une option d'arrêt instantané pour répondre rapidement à des situations critiques, pour éviter les accidents et protéger les opérateurs.

Système d'avertissement de surcharge
Il contrôle la capacité de charge en temps réel et alerte l'opérateur de toute surcharge potentielle pour éviter tout basculement et garantir un fonctionnement sécurisé.

Système de mur virtuel
Permet à l'opérateur de fixer les limites de mouvement de la flèche et du balancier, évitant tout contact accidentel avec les plafonds ou les parois, particulièrement indiqué sur les chantiers confinés.

Descente d'urgence de la cabine
Fait descendre la cabine en toute sécurité en cas de perte de puissance, avec des commandes intérieures et extérieures qui assurent une évacuation rapide si nécessaire.

Caméra AVM
La caméra à 360° en option facilite l'évaluation de l'environnement autour de la machine. Elle peut être associée à la détection ultrasonique pour encore plus de sécurité en cas d'intervention à proximité de personnes.

Fiabilité de la conception

Chaque détail renforce l'impression de solidité et de fiabilité grâce à des éléments renforcés, une filtration de pointe et une technologie innovante qui offrent des performances optimales sans compromis.

Flèche et balancier renforcés
Les machines Develon passent une batterie de tests rigoureux dans le but d'optimiser la répartition de la charge, de minimiser l'usure des pièces et d'offrir la longévité maximale. Les matériaux plus épais, les barres renforcées et un profil d'optimisation du levage améliorent la fiabilité et la longévité.

Filtration de pointe
- Filtres à carburant et séparateur d'eau : Capture l'humidité et les impuretés, garantissant un carburant plus propre et réduisant les pannes du système.
- Préfiltre à air cyclonique : Il empêche les gros débris d'entrer dans l'admission d'air, prolongeant la durée de vie du moteur. Auto-nettoyant et sans entretien, il expulse la boue, la neige, la pluie et d'autres contaminants.

Bagues et goupilles à la technologie avancée
Grâce au métal hautement lubrifié du pivot de flèche, sa durée de vie est prolongée et ses intervalles de graissage sont allongés. Les bagues EM (Enhanced Macrosurface, macrosurface optimisée) optimisent le graissage et le retrait des débris tandis que les disques ultradurs résistants à l'usure et les rondelles en polymère accroissent la longévité.

Ventilateur à rotation inversée
Un ventilateur de refroidissement réversible standard peut être réglé de l'écran Smart Touch afin de conserver le circuit de refroidissement propre dans des applications extrêmement poussiéreuses.
Les paramètres de marche arrière automatique fait fonctionner pendant quelques minutes le ventilateur à différents intervalles.

Essieux renforcés
L'essieu avant offre des angles élevés d'oscillation et de braquage.
La transmission est montée sur l'essieu arrière, offrant ainsi une meilleure protection et une garde au sol optimale.

Robustesse du châssis inférieur
Un châssis soudé rigide accroît la solidité, optimisée par le passage efficace de la conduite hydraulique et la protection du différentiel arrière. Les essieux renforcés et un verrouillage de l'essieu oscillant améliorent les performances de fouille et de levage.

Circuit de refroidissement perfectionné
Le circuit de refroidissement amélioré doté d'un ventilateur à rotation inversée pour retirer la poussière, contribue à éviter la surchauffe, réduisant ainsi les coûts d'entretien et l'immobilisation de la machine.

Du confort toute la journée

Avec une excellente visibilité et un siège réglable haut de gamme, les cabines Develon facilitent les entrées et les sorties et bénéficient de nombreux équipements de série qui offrent un confort optimal quelle que soit la tâche effectuée.

Cabine surélevée
Le tout nouveau mécanisme de surélévation ajoute rehausse de 10 cm la cabine, pour un total de 2,6 m avec, en parallèle, une augmentation de la vitesse d'élévation.

Une cabine au confort de pointe
La spacieuse cabine FOPS/ROPS est équipée du chauffage, de la climatisation et de cinq modes de flux d'air. Un siège réglable et inclinable, pourvu d'un support lombaire et chauffant en option, améliore considérablement son confort. La cabine sous pression offre un air plus propre.

Visibilité
La visibilité est accrue grâce aux grandes fenêtres, aux montants fins et à une vitre supérieure. Une caméra de recul améliore l'évaluation de l'environnement tandis que des pare-soleil réduisent les éblouissements.

Siège personnalisé
Le siège à suspension pneumatique propose plusieurs réglages pour une personnalisation maximale de sa position. Le siège et les commandes suivent le mouvement de la suspension pour une utilisation plus souple.

Fonctionnement silencieux
L'insonorisation et les éléments compartimentés réduisent le bruit à l'intérieur et à l'extérieur de la cabine. Le siège et son châssis absorbent les vibrations pour plus de confort.

Options d'éclairage
Les feux à LED en option —quatre à l'avant et deux à l'arrière—améliorent la visibilité nocturne.

Tableau de bord à cristaux liquides facile à lire
Un écran LCD convivial affiche les données clés de la machine, les avertissements et le retour de la caméra de recul. Il passe en mode nuit quand la lumière baisse.

Chauffage et climatisation de type automobile
Les ventilations à haute capacité et le contrôle automatique de la climatisation rendent la cabine confortable en toute saison. Une fonction mémoire rétablit les derniers paramètres.

Des commandes simples
Les leviers ergonomiques du manipulateur et les pédales assurent un maniement précis et souple.

Caméra de recul standard
Une caméra de recul donne un meilleur aperçu de l'environnement. Une caméra latérale en option offre une vue à 360°, les deux s'affichant sur le tableau de bord LCD.

Autres fonctionnalités de la cabine
- Réserve plus d'espace pour les jambes et les pieds
- Porte pivotante à 180 degrés, large entrée/sortie
- Poignées de maintien et marches perforées
- Radio standard avec entrée MP3/CD en option
- Prise 12 V, vitres latérales réglables

Ergonomie haut de gamme

Les commandes ergonomiques, l'écran couleur interactif bien visible et la fonction Develon Smart Touch vous offrent une maîtrise totale de la machine.

1. Essuie-glace parallèle
2. Caméra panoramique (AVM) (en option)
3. Develon Smart Touch
4. Contacteur proportionnel
5. Bouton de fonction à accès direct du manipulateur
6. Bouton du marteau hydraulique / du surpresseur
7. Nouvelle conception des pédales
8. Plancher plat, spacieux et facile à nettoyer
9. Manipulateurs et contacteurs intégrés dans les consoles de commande réglables
10. Siège chauffant et réfrigéré (en option)
11. Meilleure visibilité sur la partie arrière droite
12. Levier de réglage de la hauteur d'assise indépendant et fonction d'inclinaison du coussin
13. Colonne de direction entièrement réglable

Confort de conduite et performances puissantes

Un poste de l'opérateur haut de gamme
Le modèle DX270WMH-7 a été conçu de sorte à vous offrir les meilleures conditions de travail possibles. Sécurité garantie avec la luxueuse cabine pressurisée, homologuée ROPS (protection contre le retournement) aux normes ISO. Le siège chauffant de haute qualité (système de refroidissement du siège en option) à suspension pneumatique offre un confort maximal à l'opérateur. Profitez pleinement de cette cabine spacieuse et confortable en inclinant la colonne de direction réglable nouvellement conçue vers l'avant lorsque vous n'utilisez pas la machine.

Un confort inégalé
Confortablement assis, vous bénéficiez d'une vue panoramique sur le chantier et pouvez accéder facilement à plusieurs compartiments de rangement. Les niveaux de vibrations et de bruit sont remarquablement faibles, alors que la climatisation et le contrôle automatique de la température vous permettent de travailler longtemps sans fatigue. Les pédales, les manipulateurs et les accoudoirs ont tous été conçus pour assurer le confort et l'efficacité de l'opérateur.

Develon Smart Touch
L'écran tactile de 8" Develon Smart Touch permet de faire défiler facilement les différents menus, y compris le réglage de la puissance nominale et du circuit hydraulique auxiliaire. Il vous permet également de connecter un appareil Bluetooth ou d'écouter votre station de radio préférée.

1. Develon Smart Key
2. Commande d'accélérateur
3. Sélecteur de la vitesse de translation
4. Boutons de déport fin
5. Bouton LIS de la flèche
6. Bouton des feux
7. Bouton de l'éclairage de la cabine
8. Bouton du dispositif d'avertissement de surcharge
9. Bouton de retenue automatique
10. Bouton de direction du manipulateur
11. Bouton des feux de travail
12. Bouton du chauffage du rétroviseur (non disponible dans l'UE)
13. Bouton d'alarme de déplacement

Une productivité maximale avec un minimum d'efforts

Develon simplifie l'entretien des pelles de manutention grâce à des systèmes de diagnostic embarqués, un accès facile aux composants et un système de gestion de flotte de série.

Accès facile aux composants
Faciles d'accès, les panneaux s'ouvrent par le haut, le bas et les côtés de la pelle de manutention. Un grand capot moteur offre beaucoup d'espace pour atteindre la partie supérieure du moteur, tandis qu'un blindage inférieur à charnières permet un accès sous la machine. Des panneaux latéraux en acier massif permettent d'accéder aux éléments d'entretien quotidien, ce qui permet de faciliter et d'accélérer l'entretien et de réduire le coût d'exploitation.

Contacteur de mode auxiliaire
Le contacteur du mode auxiliaire vous permet de terminer une tâche en cours ou de déplacer votre pelle de manutention vers un endroit plus pratique pour l'entretien, si nécessaire.

Points de graissage centralisés pour le balancier et la flèche
Il est essentiel de procéder à l'entretien quotidien de la machine. Cette opération est simple grâce aux points de graissage centralisés disponibles sur le balancier et la base de la flèche.

Système de surveillance Develon avec accès du concessionnaire par ordinateur
Le système de surveillance Develon est un programme de diagnostic qui permet au technicien de votre concessionnaire de communiquer directement avec votre pelle de manutention. Lors du fonctionnement de la machine, ce système surveille toutes les données critiques et fournit un historique complet du fonctionnement ainsi qu'un journal en temps réel des défaillances de la machine. Grâce à ces informations, le personnel d'entretien de votre concessionnaire peut résoudre les problèmes rapidement et vous permettre de reprendre le travail.

Autodiagnostic
L'écran à cristaux liquides vous aide à surveiller les systèmes critiques en temps réel. De plus, l'écran de la cabine vous permet d'accéder à l'historique des alertes de la machine.

Durée de vie de l'huile et des filtres
Consultez facilement le nombre d'heures écoulées depuis le dernier entretien de l'huile et des filtres. Dix heures avant l'échéance de l'entretien, la machine vous rappelle qu'il y a lieu de remplacer l'huile et les filtres, contribuant ainsi à une organisation régulière des opérations d'entretien.

Les fonctionnalités varient selon les modèles. Consultez les spécifications du modèle pour en savoir plus sur eu.Develon-ce.com/en/products/special-application-machines

Prendre en charge des matériaux et des travaux très divers

Pour obtenir des performances optimales, les pelles de manutention Develon offrent de nombreuses fonctionnalités qui rendent l'utilisation facile, intuitive et productive.

Le système de mur virtuel permet un fonctionnement sécurisé dans les bâtiments

Protections latérales en option

Capteurs ultrasoniques en option

Châssis inférieur spécialement conçu avec de larges stabilisateurs pour accroître la stabilité

Accessoires

Le grappin Develon est conçu pour traiter les tâches difficiles dans les dépôts de ferraille et sur les sites de recyclage, afin de vous aider à déplacer plus de matériaux rapidement. Fabriqué conformément aux caractéristiques techniques des machines Develon, il correspond aux charges nominales et au système hydraulique de votre pelle de manutention afin d'obtenir des performances optimales.

Grappin de tri

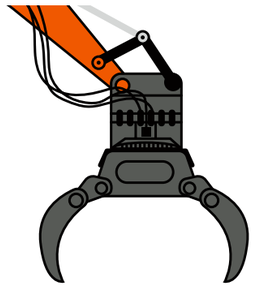

- La rotation illimitée à 360 - degrés permet à l'opérateur de faire pivoter le grappin et d'obtenir un alignement ou un placement parfait.
- Les dents sont fabriquées en acier très robuste qui résiste à l'abrasion, offrant ainsi des performances sur le long terme.
- Toutes les pièces hydrauliques sont protégées.
- L'extrémité des dents est remplaçable.
- Force de fermeture réglable permettant de protéger la structure et les vérins.

Grappin à peau d'orange

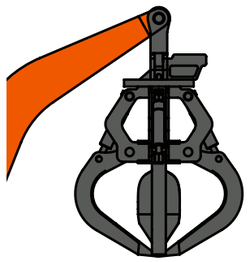

- La rotation illimitée à 360 - degrés permet à l'opérateur de faire pivoter le grappin et d'obtenir un alignement ou un placement parfait.
- Les flexibles hydrauliques indépendants sur la pelle permettent de contrôler indépendamment les fonctions de rotation et d'ouverture / fermeture.
- Conçu pour offrir une grande durée de vie : le circuit hydraulique est entièrement protégé (fermé) et l'acier Hardox est synonyme de longévité.
- Facilité d'entretien des lames boulonnées

Pour obtenir de plus amples informations sur les accessoires Develon, consultez le catalogue des accessoires.

My Develon › Gestion sur chantier › Gestion de l'efficacité du travail › Gestion préventive › Entretien proactif

Surveillez votre équipement de n'importe où

Pour être concurrentiel et performant, votre équipement doit permettre d'optimiser la productivité des chantiers et leur rentabilité. Les machines Develon y parviennent. Pour garantir un retour sur investissement élevé, nous proposons davantage de fonctions haut de gamme en équipement de série sur chaque modèle, des équipements que les autres constructeurs n'offrent qu'en options coûteuses. En les proposant de série, Develon vous procure un avantage concurrentiel tout en aidant les opérateurs à travailler plus efficacement et en améliorant la sécurité pendant les longues journées passées sur les chantiers.

› Terminal télématique
Le terminal est installé et connecté à une machine afin de capturer les données de cette dernière.

› Télécommunication
Develon offre une communication bimode (téléphonie mobile et satellite) pour une couverture maximale.

› My Develon
Restez informé avec My Develon — plateforme numérique qui centralise toutes les informations d'équipement et les services numériques pour en faciliter et accélérer l'accès.

Heures de fonctionnement	Total des heures de fonctionnement et heures par mode
Rendement énergétique*	Niveaux et consommation de carburant
Rapports et emplacement	Rapport de fonctionnement et d'utilisation, GPS et gardiennage virtuel
Avertissements et alertes	Détection des dysfonctionnements de la machine, de la déconnexion de l'antenne et du franchissement dans le temps ou l'espace de la barrière virtuelle
Gestion des filtres et de l'huile	Entretien préventif avec le remplacement programmé des pièces détachées

**Les fonctions peuvent ne pas concerner tous les modèles. Veuillez contacter votre représentant commercial pour obtenir plus d'informations sur cette fonction.*

DEVELON

Caractéristiques techniques

DX270WMH-7

Moteur

Conçu pour offrir des performances accrues et un meilleur rendement énergétique, le moteur diesel Develon DL06V satisfait pleinement aux dernières exigences Stage V en matière d'émissions. Pour optimiser les performances de la machine, le moteur utilise des injecteurs de carburant à haute pression, un refroidisseur air/air de l'air d'admission et des commandes moteur électroniques. 4 temps, refroidissement par eau, turbocompression avec clapet de décharge, catalyseur d'oxydation diesel (DOC), réduction catalytique sélective (SCR) et filtre à particules diesel (FPD).

Modèle	Develon DL06V
Nombre de cylindres	6
Puissance nominale à 1 900 tr/min.	141 kW / 189 ch (SAE J1995) 128,5 kW / 172 ch (SAE J1349)
Couple maximal à 1 400 tr/min	82 kgf-m
Cylindrée	5 890 cm³
Alésage et course	100 mm x 125 mm
Démarreur	24 V / 6 kW
Batteries – Alternateur	2 × 12 V, 150 Ah – 24 V, 100 A
Ralenti (bas – accéléré)	800 – 2 000 tr/min
Filtre à air	Filtre à air double et séparateur de poussières à turbo cyclone pré-filtré

Châssis inférieur

Construction extrêmement robuste. Matériaux durables de haute qualité les assemblages soudés étant réalisés de sorte à réduire les contraintes. Châssis spécialement conçu pour la manutention avec une largeur et une longueur qui accroît la stabilité de levage latéral lorsque les stabilisateurs sont déployés. Axes d'articulation en acier trempé. Essieu avant renforcé avec verrouillage de l'oscillation automatique ou contrôlé par l'opérateur (marche/arrêt/auto).

Taille des pneus	10-20 20 PR
Largeur hors tout (essieu standard / essieu large)	2 740 mm
Empattement	2 850 mm
Largeur de la bande roulement (essieu standard / essieu large)	2 114 mm
Angle d'oscillation	-8

Freins

Double circuit de freinage avec freins immergés multidisques en métal fritté pour une longévité maximale. Système de freinage activé par un circuit de pompes et d'accumulateurs. Freins automatiques de série, desserrés lorsque la pédale de transmission est enfoncée. Frein de stationnement à libération hydraulique et application par ressorts, agissant sur l'arbre de transmission.

Accumulateurs	0,75 l – 3 MPa

Circuit hydraulique

L'e-EPOS (Electronic Power Optimising System) est le cerveau de la pelle de manutention : il réduit la consommation de carburant et optimise l'efficacité du circuit hydraulique quelles, que soient les conditions de travail. Pour harmoniser le fonctionnement du moteur et du circuit hydraulique, cet e-EPOS est connecté à l'ECU du moteur via une liaison de transfert de données.

Pression max. du système (en fonctionnement)	35 MPa
Pression max. du système(en translation)	37 MPa

Pompes	Type	Débit maxi à 2 000 tr/min	Pression de clapet de décharge
Principal	2× pistons axiaux, à axe brisé, parallèles	2× 236 l/min	35 MPa
Clapet	planétaire	27,4 l/min	4 MPa
Direction	planétaire	69 l/min	18 MPa
Frein	planétaire	22,4 l/min	15,7 MPa

Vérins hydrauliques

Tiges de piston et corps de vérin en acier à haute résistance. Mécanisme d'absorption des chocs installé dans tous les vérins pour un fonctionnement sans chocs et une durée de vie prolongée des pistons.

Vérins	Quantité	Alésage × diamètre de la tige × course (mm)
Flèche	2	130 × 90 × 1 210
Balancier	2	120 × 95 × 1 290
Accessoire	1	110 × 75 × 1 030
Stabilisateurs	4	130 × 80 × 391

Contenances en fluides

Réservoir de carburant	351 l
Circuit de refroidissement	29,9 l
Réservoir d'AdBlue (DEF)	31,5 l
Réservoir d'huile hydraulique	192 l
Huile moteur	27 l
Système d'orientation	5 l

Cabine

Les systèmes de chauffage et de climatisation offrent un contrôle optimal de la température. Un ventilateur à contrôle automatique fournit l'air sous pression et l'air filtré dans la cabine, qui est ensuite réparti par les différents orifices de ventilation. Le siège de l'opérateur, avec suspension pneumatique et chauffage, est aussi muni d'une ceinture de sécurité. L'opérateur peut régler séparément le siège ergonomique et la console avec les manipulateurs en fonction de ses préférences.

Pression acoustique pondérée à la place de l'opérateur, LpAd (ISO 6396:2008)	Déclarée : 71 dB(A) Mesurée : 68 dB (A)
Puissance sonore pondérée A, LwAd (2000/14/EC)	Déclarée : 104 dB(A) Mesurée : 103 dB (A)

Mécanisme d'orientation

Entraînement par moteur à pistons axiaux et réducteur planétaire à 2 étages dans un bain d'huile pour un couple maximal.

- Couronne d'orientation : roulement à une rangée de billes à contact oblique et engrenage interne en acier durci par induction
- Engrenage interne et pignon immergés dans le lubrifiant
- L'augmentation du couple d'orientation permet de réduire le temps d'orientation
- Le frein d'orientation pour le stationnement est appliqué par ressort et libéré hydrauliquement

Vitesse d'orientation max.	8,2 tr/min
Couple d'orientation max.	6 810 kgf/m

Entraînement

Transmission à quatre roues motrices par un moteur à pistons axiaux à axe brisé accouplé à une boîte assistée à 2 gammes de vitesse. En plus des 2 gammes de vitesse de la boîte automatique, l'opérateur dispose également du mode Approche lente (commandé par un contacteur). Un bouton permet aussi de choisir entre élevé et faible en mode de travail. Deux gammes de vitesses de translation permettent de choisir entre l'augmentation du couple ou une vitesse élevée.

Vitesse de déplacement (approche lente / gamme lente / gamme rapide)	4 / 9 / 19 km/h
Force de traction max.	12 t
Angle de braquage minimal	7,85 m

Poids

Élément	Unité	Balancier col de cygne	Balancier droit	Remarques
Tourelle sans façade	kg	13 190		Avec contrepoids
Châssis inférieur	kg	8 340		Pneus à chambre à air
Contrepoids	kg	4 800 / 5 200	4 800	
Flèche (avec bague)	kg	1 500 / 1 585	1 500	6,6 m / 7,1 m
Bras (avec bague)	kg	1 055 / 1 120	916	5,0 m / 5,4 m / 4,5 m
Vérin de flèche (ea)	kg	213		2×
Vérin du balancier	kg	145		2×
Vérin du godet	kg	–	128	1×
Stabilisateur	kg	1 242		
Vérin de Stabilisateur (ea)	kg	113		

Dimensions

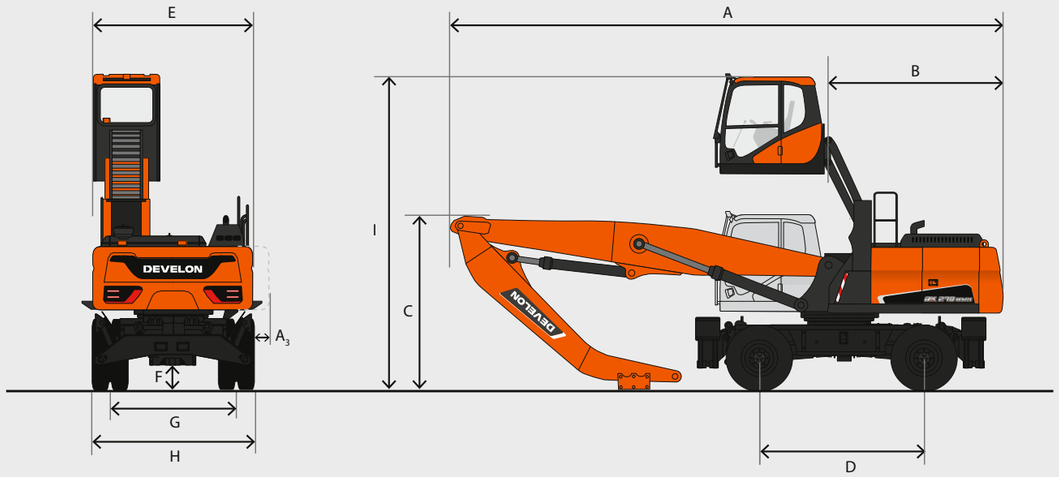

	Unité	Balancier droit	Balancier col de cygne	Bras col de cygne long
Longueur de la flèche	mm	6 600	6 600	7 100
Longueur du balancier	mm	4 500	5 000	5 400
A Longueur d'expédition	mm	9 676	9 716	10 167
B Rayon d'orientation arrière	mm	2 855	2 855	2 855
C Hauteur d'expédition (flèche + flexibles)	mm	3 210	2 895	3 295
D Empattement	mm	2 850	2 850	2 850
E Largeur à la tourelle	mm	2 495	2 495	2 495
F Garde au sol	mm	335	335	335
G Largeur de la bande de roulement	mm	2 114	2 114	2 114
H Largeur à l'expédition	mm	2 740	2 740	2 740
I Hauteur au-dessus de la cabine	mm	5 853	5 853	5 853

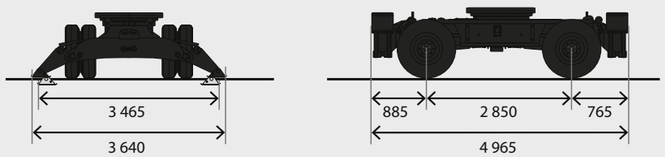

Cinématique de travail

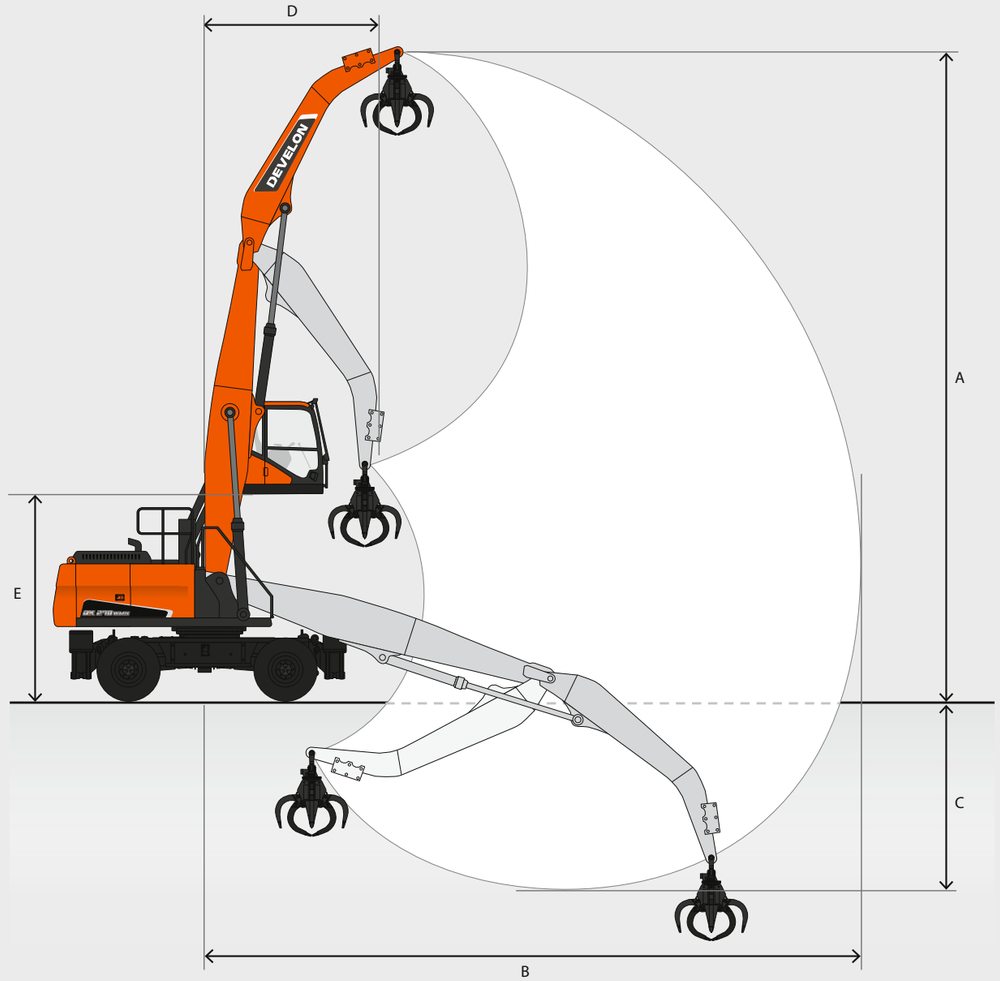

	Unité	Balancier droit	Balancier col de cygne	Bras col de cygne long
Longueur de la flèche	mm	6 600	6 600	7 100
Longueur du balancier	mm	4 500	5 000	5 400
A Hauteur de goupille de godet max.	mm	12 775	12 955	13 830
B Portée maximale en fonctionnement	mm	11 155	11 525	12 410
C Profondeur de travail max.	mm	4 270	4 830	5 355
E Hauteur d'élévation	mm	2 603	2 603	2 603

Capacités de levage

Flèche 6,6 m · Balancier droit 4,5 m · Contrepoids 4,8 t · Sans godet

Unité : 1 000 kg

A	3 m		4,5 m		6 m		7,5 m		9 m		10,5 m		Portée max.		
B															A
Stabilisateurs en bas															
12 m			7,60*	7,60*									7,24*	7,24*	4,58
10,5 m			8,36*	8,36*	7,38*	7,38*							5,22*	5,22*	7,05
9 m					6,95*	6,95*	6,35*	6,35*					4,47*	4,47*	8,59
7,5 m					6,98*	6,98*	6,27*	6,27*	5,72*	5,01			4,09*	4,09*	9,64
6 m			8,68*	8,68*	7,36*	7,36*	6,43*	6,43*	5,73*	4,99			3,89*	3,89	10,38
4,5 m	12,40*	12,40*	10,01*	10,01*	8,01*	8,01*	6,74*	6,55	5,84*	4,91	5,04*	3,82	3,81*	3,6	10,85
3 m			11,61*	11,61*	8,73*	8,73*	7,08*	6,33	5,95*	4,8	5,00*	3,77	3,81*	3,45	11,10
1,5 m			12,63*	12,63*	9,24*	8,52	7,29*	6,11	5,97*	4,68	4,85*	3,72	3,90*	3,41	11,15
0 m			10,12*	10,12*	9,23*	8,22	7,22*	5,94	5,78*	4,58	4,47*	3,69	3,79*	3,47	10,98
-1,5 m	5,08*	5,08*	10,13*	10,13*	8,60*	8,06	6,73*	5,84	5,26*	4,53	3,54*	3,54*	3,30*	3,30*	10,60
-3 m			9,17*	9,17*	7,30*	7,30*	5,70*	5,70*	4,18*	4,18*			3,28*	3,28*	9,68
Stabilisateurs en haut															
12 m			7,60*	7,60*									7,24*	7,24*	4,58
10,5 m			8,36*	8,36*	7,38*	5,53							5,22*	4,1	7,05
9 m					6,95*	5,69	5,33	3,89					4,14	2,97	8,59
7,5 m					6,98*	5,67	5,36	3,92	3,92	2,81			3,42	2,42	9,64
6 m			8,68*	8,67	7,36*	5,5	5,27	3,84	3,9	2,8			3,01	2,1	10,38
4,5 m	12,40*	12,40*	10,01*	8,11	7,24	5,22	5,11	3,68	3,82	2,73	2,95	2,06	2,77	1,92	10,85
3 m			10,59	7,33	6,84	4,85	4,9	3,48	3,71	2,62	2,91	2,02	2,65	1,82	11,10
1,5 m			9,79	6,62	6,46	4,49	4,69	3,29	3,6	2,51	2,86	1,97	2,61	1,79	11,15
0 m			9,33	6,2	6,18	4,24	4,53	3,14	3,51	2,43	2,83	1,94	2,66	1,83	10,98
-1,5 m	5,08*	5,08*	9,17	6,06	6,04	4,11	4,44	3,05	3,46	2,38	2,84	1,95	2,81	1,93	10,60
-3 m			9,17*	6,09	6,02	4,09	4,43	3,04	3,48	2,4			3,18	2,2	9,68

Flèche 6,6 m · Balancier en col de cygne 5,0 m · Contrepoids 4,8 t · Sans godet

A	3 m		4,5 m		6 m		7,5 m		9 m		10,5 m		Portée max.		
B															A
Stabilisateurs en bas															
12 m			7,23*	7,23*									5,21*	5,21*	5,44
10,5 m					6,90*	6,90*	4,60*	4,60*					4,17*	4,17*	7,63
9 m					6,54*	6,54*	6,07*	6,07*	3,96*	3,96*			3,71*	3,71*	9,07
7,5 m					6,58*	6,58*	6,04*	6,04*	5,58*	5,18			3,48*	3,48*	10,07
6 m					6,97*	6,97*	6,23*	6,23*	5,63*	5,14	4,53*	3,99	3,37*	3,37*	10,77
4,5 m			9,29*	9,29*	7,67*	7,67*	6,58*	6,58*	5,78*	5,04	5,12*	3,95	3,35*	3,35*	11,23
3 m	16,55*	16,55*	11,05*	11,05*	8,50*	8,50*	6,99*	6,48	5,96*	4,92	5,13*	3,89	3,39*	3,39	11,48
1,5 m	5,81*	5,81*	12,48*	12,48*	9,18*	8,72	7,31*	6,26	6,06*	4,79	5,07*	3,82	3,51*	3,34	11,52
0 m	4,99*	4,99*	12,82*	12,82*	9,42*	8,39	7,39*	6,07	5,99*	4,68	4,84*	3,77	3,71*	3,39	11,36
-1,5 m	5,90*	5,90*	11,24*	11,24*	9,04*	8,2	7,08*	5,95	5,63*	4,62	4,29*	3,75	3,68*	3,54	10,99
-3 m	7,05*	7,05*	10,31*	10,31*	8,01*	8,01*	6,28*	5,9	4,83*	4,6			3,19*	3,19*	10,38
-4,5 m					6,24*	6,24*	4,82*	4,82*					4,00*	4,00*	8,34
Stabilisateurs en haut															
12 m			7,23*	7,23*									5,21*	5,21*	5,44
10,5 m					6,90*	5,79	4,60*	3,96					4,17*	3,83	7,63
9 m					6,54*	5,88	5,53	4,09	3,96*	2,94			3,71*	2,89	9,07
7,5 m					6,58*	5,85	5,53	4,08	4,09	2,99			3,34	2,4	10,07
6 m					6,97*	5,69	5,43	3,99	4,05	2,95	3,12	2,23	2,97	2,11	10,77
4,5 m			9,29*	8,4	7,43	5,41	5,26	3,83	3,96	2,86	3,09	2,2	2,75	1,94	11,23
3 m	16,55*	14,21	10,95	7,67	7,04	5,05	5,05	3,64	3,84	2,75	3,03	2,14	2,63	1,84	11,48
1,5 m	5,81*	5,81*	10,13	6,94	6,65	4,69	4,84	3,43	3,72	2,63	2,96	2,08	2,58	1,8	11,52
0 m	4,99*	4,99*	9,59	6,45	6,35	4,41	4,66	3,26	3,62	2,53	2,91	2,03	2,61	1,82	11,36
-1,5 m	5,90*	5,90*	9,35	6,24	6,17	4,24	4,54	3,16	3,55	2,47	2,89	2,01	2,73	1,9	10,99
-3 m	7,05*	7,05*	9,31	6,21	6,11	4,19	4,5	3,12	3,54	2,46			2,96	2,07	10,38
-4,5 m					6,16	4,23	4,54	3,15					3,95	2,75	8,34

Flèche 7,1 m · Balancier en col de cygne 5,04 m · Contrepoids 5,2 t · Sans godet

Unité : 1 000 kg

A	3 m		4,5 m		6 m		7,5 m		9 m		10,5 m		12 m		Portée max.		
B																	A
Stabilisateurs en bas																	
13,5 m															5,93*	5,93*	4,20
12 m					6,41*	6,41*									4,21*	4,21*	7,15
10,5 m					6,30*	6,30*	5,82*	5,82*							3,61*	3,61*	8,93
9 m					6,12*	6,12*	5,64*	5,64*	5,26*	5,26*					3,31*	3,31*	10,17
7,5 m					6,26*	6,26*	5,70*	5,70*	5,24*	5,24*	4,84*	4,17			3,14*	3,14*	11,08
6 m					6,72*	6,72*	5,95*	5,95*	5,35*	5,33	4,85*	4,14			3,06*	3,06*	11,72
4,5 m			9,13*	9,13*	7,45*	7,45*	6,34*	6,34*	5,54*	5,2	4,91*	4,08	3,67*	3,28	3,05*	3,05*	12,14
3 m	16,53*	16,53*	10,88*	10,88*	8,28*	8,28*	6,77*	6,65	5,75*	5,05	4,98*	3,99	4,26*	3,24	3,09*	3,09*	12,37
1,5 m	4,37*	4,37*	12,24*	12,24*	8,96*	8,89	7,11*	6,39	5,90*	4,89	4,99*	3,9	4,13*	3,2	3,18*	3,05	12,40
0 m	4,07*	4,07*	10,25*	10,25*	9,21*	8,52	7,22*	6,17	5,89*	4,76	4,87*	3,83	3,84*	3,17	3,35*	3,08	12,26
-1,5 m	4,96*	4,96*	8,94*	8,94*	8,90*	8,3	6,99*	6,02	5,64*	4,67	4,53*	3,78			3,30*	3,2	11,92
-3 m	6,01*	6,01*	9,28*	9,28*	8,01*	8,01*	6,36*	5,95	5,05*	4,63	3,84*	3,77			2,89*	2,89*	11,36
-4,5 m			8,07*	8,07*	6,54*	6,54*	5,22*	5,22*	3,99*	3,99*					3,12*	3,12*	9,96
Stabilisateurs en haut																	
13,5 m															5,93*	5,93*	4,20
12 m					6,41*	5,98									4,21*	4,21*	7,15
10,5 m					6,30*	6,18	5,77	4,28							3,61*	3,1	8,93
9 m					6,12*	6,12*	5,64*	4,34	4,29	3,16					3,31*	2,47	10,17
7,5 m					6,26*	6,14	5,70*	4,29	4,28	3,15	3,28	2,36			2,96	2,11	11,08
6 m					6,72*	5,93	5,64	4,16	4,21	3,08	3,25	2,34			2,67	1,88	11,72
4,5 m			9,13*	8,7	7,45*	5,6	5,43	3,97	4,09	2,96	3,19	2,28	2,54	1,78	2,49	1,73	12,14
3 m	16,53*	14,49	10,88*	7,87	7,23	5,19	5,19	3,74	3,94	2,83	3,11	2,2	2,51	1,74	2,38	1,65	12,37
1,5 m	4,37*	4,37*	10,3	7,04	6,78	4,78	4,94	3,5	3,8	2,68	3,02	2,12	2,47	1,7	2,34	1,61	12,40
0 m	4,07*	4,07*	9,7	6,5	6,44	4,45	4,73	3,31	3,67	2,56	2,95	2,05	2,44	1,68	2,37	1,63	12,26
-1,5 m	4,96*	4,96*	8,94*	6,26	6,23	4,26	4,59	3,17	3,58	2,48	2,9	2			2,46	1,69	11,92
-3 m	6,01*	6,01*	9,28*	6,21	6,15	4,19	4,53	3,11	3,54	2,44	2,9	2			2,63	1,82	11,36
-4,5 m			8,07*	6,29	6,18	4,21	4,54	3,13	3,57	2,47					3,12*	2,18	9,96

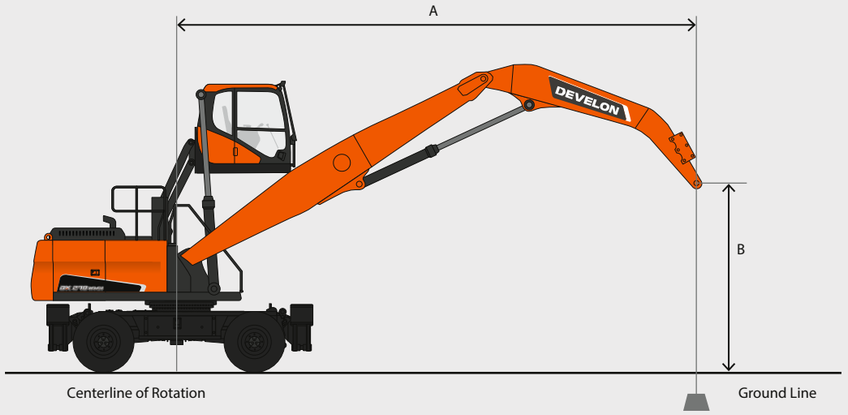

= Cote sur l'avant
= Cote sur le côté ou à 360°

1. Capacité de levage conforme à la norme ISO 10567:2007 (E).
2. Le point de charge est situé à l'extrémité du balancier.
3. * – Les charges nominales sont fondées sur la capacité hydraulique.
4. Les charges nominales indiquées ne dépassent pas 75 % des charges de basculement ou 87 % de la capacité de levage hydraulique.
5. Pour la capacité de levage avec un godet, déduisez le poids réel du godet des valeurs indiquées.
6. Les configurations présentées ne reflètent pas forcément l'équipement standard de la machine.

Équipements de série et en option

Moteur

Moteur diesel Develon DL06V à refroidissement liquide, conforme Phase V, avec turbocompresseur à clapet de décharge, refroidisseur air/air de l'air d'admission, post-traitement des systèmes SCR, DOC et DPF	■
Fonction de ralenti automatique	■
Arrêt automatique	■
Pas d'EGR	■

Hydraulique

Régénération du débit du balancier et de la flèche	■
Mode de déport fin, actif ou inactif de la cabine	■
Clapets anti-rebond de déport	■
Fonction à touche unique d'augmentation de la poussée	■
Contrôle intelligent de la puissance (SPC3)	■
Amortissement par vérin et joints protégeant contre la contamination	■
Flexibles hydrauliques à débit pour outil rotatif ou inclinable (commande par manipulateur)	■
2 pompes de translation	■
Flexibles hydrauliques pour raccord rapide	●
Direction par manipulateur	●

Châssis inférieur

Châssis spécial usage intensif	■
Modes de verrouillage de l'oscillation de l'essieu avant (marche / arrêt / auto)	■
Protection de la tige des vérins de stabilisateur	■
Boîte à outils verrouillable (sur le côté gauche)	■
Œillets de tension de chaîne arrière et avant	■
Essieu large 2 740 mm	■
4 stabilisateurs indépendants avec protection de la tige des vérins	■
Boîte à outils verrouillable (sur le côté droit)	■
Pneus doubles 10.00-20-16PR	■
Pneus pleins 10.00-20	●

Cabine et habitacle

Cabine pressurisée et insonorisée, suspension sur silentblocs CabSus	■
Siège à suspension pneumatique entièrement réglable avec chauffage	■
Climatisation avec commande la température	■
Vitre avant à guillotine amovible et équipée d'un store roulant	■
Vitre gauche coulissante	■
Essuie-glace de pare-brise inférieur et supérieur parallèle à fonctionnement intermittent	■
Visière de fenêtre	■
Contacteur du dégivreur de vitre arrière	■
Manipulateurs PPC réglables pour la commande de la flèche, du balancier, du godet et de l'orientation	■
Les manipulateurs et les pédales offrent une commande proportionnelle des conduites hydrauliques auxiliaires	■
Colonne de direction inclinable et réglable	■
Pédale pour la commande des circuits hydrauliques auxiliaires simple effet et double effet	■
Contacteur de la molette de navigation	■
Develon Smart Touch – écran tactile 8", tout-en-un	■
Système de gestion des accessoires	■
Molette de commande d'accélérateur (tr/min)	■
Vitesse de translation automatique	■
4 modes de fonctionnement et 4 modes de travail	■
Avertisseur sonore électrique	■
Allume-cigare	■
Plafonnier	■
Porte-gobelet	■
Plusieurs compartiments de rangement (par ex. porte-documents sous le siège)	■
Zone de rangement (outils, etc.)	■
Box chauffante et réfrigérante	■
Plancher plat, spacieux et facile à nettoyer	■
Démarrage sans clé (Develon Smart Key) et verrouillage/déverrouillage des portes à distance	■
Protection antivol	■
Prise électrique 12 V complémentaire	■
Port de communication série pour interface PC d'ordinateur portable	■
Contacteur Marche / Arrêt à distance de radio	■
Haut-parleurs et pré-équipement radio	■
Radio + MP3 (stéréo) avec diffusion en Bluetooth et système d'appel mains libres	■
Alarme en cas de translation et de déport	■
Caméra à 360° (AVM)	●
Caméra à 360 ° (AVM) + détection ultrasonique	●
Siège à suspension pneumatique entièrement réglable (avec chauffage et refroidissement)	●

Sécurité

Structure de protection contre le retournement (ROPS)	■
Clapets de sécurité du vérin du balancier et de la flèche	■
Dispositif d'avertissement de surcharge	■
Grand garde-corps sur la tourelle et les marchepieds	■
Gyrophare	■
Caméra arrière et latérale	■
Plaques métalliques antidérapantes ajourées	■
Levier de verrouillage de sécurité hydraulique	■
Marteau d'urgence	■
Bouchon et caches du réservoir de carburant verrouillables	■
Contacteur d'arrêt de la batterie	■
Dispositif de prévention du redémarrage du moteur	■
Contacteur d'arrêt d'urgence du moteur et contacteur de commande de la pompe hydraulique	■
Frein de stationnement	■
Feux de travail à LED avec 4 feux supplémentaires (2 à l'avant, 2 à l'arrière de la cabine)	■
Protections supérieures et inférieures de la vitre avant	■
Rétroviseurs arrière droit et gauche	■
Cabine FOGS – protections de cabine supérieure et avant (ISO 10262)	●

Autre

Flèche de 6 600 mm – Balancier droit de 4 500 mm – Contrepoids de 4 800 kg	■
Système de surveillance télématique « Develon Connect »	■
Pompe de remplissage du carburant à arrêt automatique	■
Filtre à air à double cartouche, préfiltre cyclonique Turbo à autoévacuation de la poussière	■
Pré-filtre à carburant avec capteur pour le séparateur d'eau	■
Pare-poussière pour le radiateur/refroidisseur d'huile	■
Fonction d'autodiagnostic	■
Entraînement hydrostatique avec une transmission de changement de puissance à 2 vitesses	■
Alternateur (24 V, 80 A – Batteries (2 × 12 V, 150 Ah)	■
Inversion de la rotation du ventilateur avec un mode automatique	■
Points de graissage regroupés	■
Système de mur virtuel	■
Flèche de 6 600 mm – Balancier col de cygne de 5 000 mm	●
Flèche de 7 100 mm – Balancier col de cygne 5 400 mm	●
Contrepoids de 5 200 kg	●
Protection latérale	●

De série = ■
En option = ●

Garantie Develon

La clé pour la protection de votre équipement et pour votre tranquillité d'esprit

Bénéficiez d'une protection inégalée pour votre équipement de construction lourde avec Develon. Nos garanties exceptionnelles et nos plans de protection de niveau supérieur garantissent la sécurité de votre investissement et ajoutent de la valeur durable.

Plans de garantie personnalisés
Choisissez parmi différents plans de protection abordables, conçus exclusivement pour les clients Develon par le truchement de nos concessionnaires agréés. Ces plans font du coût de votre machine un investissement stratégique, et non pas juste une dépense.

Develon Premium : Protection de premier ordre
Choisissez Develon Premium pour une sécurité, une fiabilité et une valeur globale inégalées. Ce plan de niveau supérieur protège votre équipement contre les coûts imprévus et réduit les immobilisations, ce qui vous permet de vous concentrer sur l'essentiel : faire le travail*.

Agissez dès maintenant !
Contactez nos concessionnaires agréés Develon dès aujourd'hui et renforcez votre investissement en équipement. Grâce à un processus transparent et des avantages durables, Develon garantit que votre équipement de construction lourde reste au mieux de sa forme.

Choisissez l'extension de garantie Develon : Ne prenez pas de risque et protégez vos investissements.

** L'offre peut varier selon le modèle.*

Powered by **Innovation**

DX270WMH-7

DEVELON

Space for dealer's stamp

HD Hyundai Infracore Europe s.r.o.
IBC – Pobrezni 620/3,
18600 Praha 8 – Karlin, République tchèque

©2025 HD Hyundai Infracore. Tous droits réservés.

D4600894 (04/2025)

Certaines caractéristiques techniques sont basées sur des calculs techniques et non pas sur des mesures réelles. Les caractéristiques techniques sont données à titre de comparaison uniquement et sont susceptibles d'être modifiées sans préavis. Les caractéristiques techniques de votre équipement Develon peuvent différer en raison de variations normales dans la conception, la fabrication, les conditions d'utilisation et d'autres facteurs. Les photos des unités Develon peuvent présenter un équipement non-standard.