DEVELON

Cargadoras de ruedas

DL200-7

Motor

Creado por	DEVELON
Modelo	Perkins 1204J
N.º de cilindros	4
Potencia máx. (SAE J1995)	106 kW/144 CV a 2200 rpm
Par máx. (SAE J1995)	560 N·m a 1400 rpm
Cilindrada	4400 cm^3
Diámetro interior × carrera	105 mm × 127 mm
Motor de arranque	24 V / 5.5 kW
Baterías - alternador	2 × 12 V - 24 V/85 A
Filtro de aire	Prefiltro centrífugo Top Spin™ de Donaldson® con filtro seco de 2 fases
Refrigeración	Paquete de refrigeración con ventilador de inversión automática para facilitar la limpieza del radiador. Ajuste automático de la velocidad de rotación en función de las condiciones de temperatura.
Radiador	Radiador con aleta ancha, intercooler/radiador de aceite hidráulico/radiador de aceite de transmisión

Transmisión

Tipo	Hidrostática (HST)
Velocidades - Avance 1 / 2 / 3 / 4	2 - 13 / 13 / 20 / 38
Velocidades - Retroceso 1 / 2 / 3	2 - 13 / 13 / 20
Tracción máxima	8.3 toneladas
Ángulo de inclinación máximo	30° (58%)

Ejes

Ángulo de oscilación	+/- 11°
Tamaño de neumáticos, estándar	20.5R25

Frenos

Distancia de frenado	7.6 m a 32.9 km/h

Sistema hidráulico

Tipo	Sistema hidráulico de centro cerrado con detección de carga
Bomba principal	Bombas dobles de pistones axiales de cilindrada variable
Caudal máximo	155 l/min
Presión máxima	265 bar
EMCV	Funciones automáticas de colocación del cucharón en la posición de excavación y una función para detener el brazo de elevación a la altura deseada.
Filtración	En el retorno del aceite al depósito, el filtro de fibra de vidrio tiene un tamaño de 10 micras.

Cilindros hydráulicos

Cilindros	Cantidad	Diámetro interior × diámetro de vástago × carrera (mm)
Elevación	2	115 × 75 × 676
Cucharón	1	120 × 75 × 509

Brazo de elevación

Ciclo de carga	
Brazo de elevación, ascenso	5.6 s
Brazo de elevación, descenso	2.8 s
Cucharón, descarga	1.4 s

Cabina

Normas de seguridad	ROPS ISO 3471:2008
	FOPS ISO 3449
Emisión de ruido	
Nivel de presión acústica en el puesto del operador (ISO 6396)	69 dB
Nivel de presión acústica exterior (ISO 6395)	103 dB

Capacidad de líquidos

Depósito de combustible	235 l
Depósito de DEF (AdBlue®)	19 l
Sistema de refrigeración (radiador)	32.6 l
Aceite del motor	11.8 l
Eje delantero	19.6 l
Eje trasero	22.2 l
Sistema hidráulico	120 l
Depósito del aceite hidráulico	85 l
Aceite de transmisión	2.7 l

Datos de rendimiento y dimensiones

Pasador		Unidad	Cucharón Eco		Cucharón de alto rendimiento				Gran elevación
			Uso general		Uso general		Manejo de material		
Herramientas que tocan el suelo			1.9 m3 DIENTES	2.0 m3 ATAQUE ATORNIL-LADO	2.2 m3 ATAQUE ATORNIL-LADO	2.2 m3 DIENTES	2.2 m3 ATAQUE ATORNIL-LADO	2.2 m3 DIENTES	
	Capacidad colmado ISO/SAE	m^3	1,9	2	2,2	2,2	2,2	2,2	=
	Capacidad con factor de llenado del 110%	m^3	2,1	2,2	2,4	2,4	2,4	2,4	=
B	Anchura de cucharón	mm	2550	2550	2550	2550	2550	2550	=
	Fuerza de arranque	kN	104	98	90	95	93	98	+1
	Carga estática de vuelco (recto)	kg	10181	10124	9883	9933	9952	10036	-1788
	Carga estática de vuelco (giro completo - 40°)	kg	8990	8933	8698	8748	8765	8849	-1579
H	Altura de descarga (a 45° - plena elevación)	mm	2644	2718	2647	2571	2670	2594	+515
I	Alcance de descarga (a 45° - plena elevación)	mm	1019	961	991	1094	971	1073	+46
	Profundidad de excavación	mm	83	77	102	78	102	78	+143
J	Altura en el punto de pivote del cucharón	mm	3716	3716	3716	3716	3716	3716	+478
	Ángulo máx. de inclinación en posición de transporte	°	47	47	46	46	46	46	+3
	Ángulo máx. de inclinación en posición totalmente elevado	°	60	60	60	60	60	60	+3
K	Ángulo máx. de inclinación sobre el suelo	°	44	44	43	42	43	42	=
	Ángulo máx. de inclinación en máximo alcance	°	59	59	59	59	59	59	-1
	Ángulo máx. de descarga en máximo alcance	°	48	48	48	48	48	48	-4
	Ángulo máx. de descarga sobre el suelo	°	64	64	64	64	64	64	-8
L	Ángulo máx. de descarga en posición totalmente elevado	°	63	63	62	63	62	63	-5
	Radio externo - lado del neumático	mm	5889	5849	5887	5930	5875	5918	+192
	Radio externo - borde del cucharón	mm	5414	5414	5414	5414	5414	5414	=
E	Distancia entre ejes	mm	2980	2980	2980	2980	2980	2980	=
D	Anchura en el borde de los neumáticos	mm	2539	2539	2539	2539	2539	2539	=
F	Banda de rodadura	mm	1930	1930	1930	1930	1930	1930	=
G	Distancia libre sobre el suelo (a 12° de osc.)	mm	434	434	434	434	434	434	=
A	Longitud total	mm	7308	7208	7303	7406	7273	7376	+435
C	Altura total	mm	3313	3313	3313	3313	3313	3313	=
	Peso operativo	kg	11989	12047	12238	12187	12186	12100	+186

Todas las capacidades según ISO 7546, con hoja recta (medida en la punta de los dientes del cucharón o el borde de ataque), neumáticos 20.5 R25 (L3) y configuración UE básica.

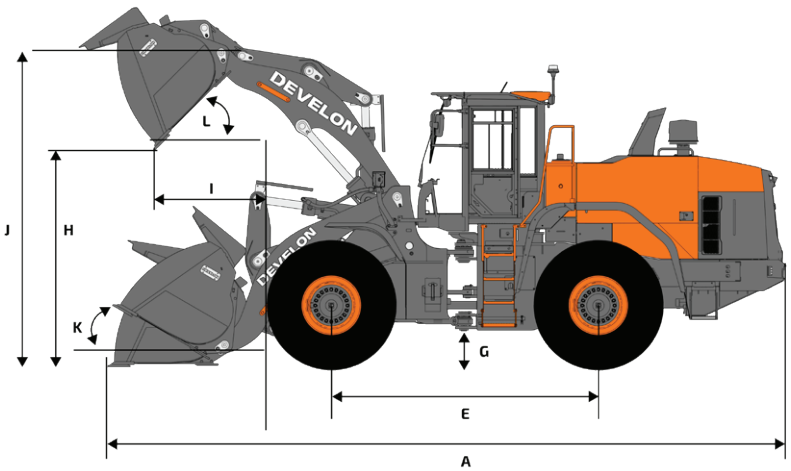

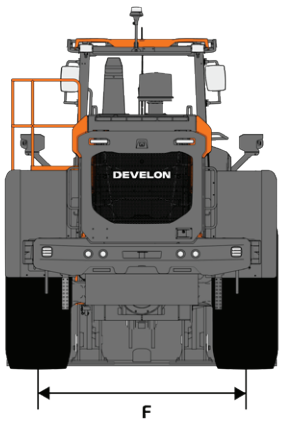

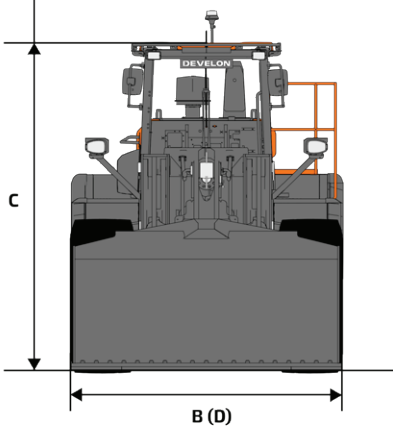

Equipamiento de serie y opcional

■ Estándar ● Opcional

Motor

Postratamiento de gases de escape (DOC + DPF + SCR + EGR)	■
Función de ralentí automático	■
Función de apagado automático	■
Prefiltro de aire (centrífugo)	■
Gestión del motor	■
Ventilador - Reversible, velocidad variable, con función automática	■
Radiador con aleta ancha	■

Grupo propulsor

Transmisión hidrostática (HST)	■
Gestión de modos de transmisión	■
Diferencial del eje - Diferencial de par proporcional (TPD)	■
Diferencial del eje - Diferencial de deslizamiento limitado (LSD)	●

Sistema hidráulico

Sistema hidráulico con detección de carga, bomba de cilindrada variable	■
EMCV (distribuidor principal electrónico)	■
3ª válvula de carrete	■
4.ª válvula de carrete	●

Brazo de elevación

Brazo de elevación estándar, cinemática de barra Z	■
Suspensión del brazo de elevación hidráulica - Sistema de aislamiento de la carga (LIS)	■
Posición final suave de la cuchara y el brazo	■
Memorias de posición	■
Posición automática de "retorno a excavación" del cucharón	■
Elevación paralela (compensación electrohidráulica)	■
Brazo de elevación largo, cinemática de barra Z	●

Cabina y comodidad del operador

Cabina presurizada ROPS (ISO 3471:2008)/FOPS (ISO 3449)	■
Asiento Grammer con suspensión de baja frecuencia vertical y horizontal, soporte lumbar neumático, calefacción y cinturón de seguridad de 3 puntos	■
Palanca del joystick con FNR y rueda selectora integrada en el reposabrazos derecho del asiento	■
Llave inteligente DEVELON	■
Apertura de puerta a distancia	■
Pantalla táctil de 8 pulgadas Smart Touch de DEVELON, todo en uno	■
Sistema de guiado inteligente DEVELON	■
Espejos retrovisores - Calefactados	■
DEVELON Fleet Management Web (sistema telemático)	■
Toma de 12 V	■
Toma USB	■
Control preciso	●
Espejos retrovisores - Calefactados, ajuste eléctrico	●
Joystick de dirección eléctrica en el reposabrazos izquierdo	●
Asiento Grammer con suspensión vertical y horizontal de baja frecuencia, soporte lumbar neumático, calefacción y ventilación, cinturón de seguridad de 3 puntos	●

Seguridad

Alarma de cinturón de seguridad	■
Cámara trasera	■
Luz de marcha atrás estroboscópica	■
Luces de trabajo LED en cabina (2 delanteras + 2 traseras)	■
Luces de trabajo LED en cabina (4 delanteras + 4 traseras)	●
Luces de trabajo LED en cabina (6 delanteras + 6 traseras)	●
Cuchara transparente DEVELON	●
DEVELON Smart View	●

Varios

20.5R25 (L3)	■
20.5R25 (L4)	●
20.5R25 (L5)	●
Sistema de lubricación automática	●
Contrapeso adicional	●
DEVELON Smart Load	●

Lista de implementos*

Cuchara Eco de uso general, de enganche directo 1,9 m³, con dientes, anchura de 2,55 m	●
Cuchara Eco de uso general, de enganche directo 2,0 m³, con borde atornillado, anchura de 2,55 m	●
Cuchara de alto rendimiento de uso general, de enganche directo 2,2 m³, una tira de dientes ITR, anchura de 2,55 m	●
Cuchara de alto rendimiento de uso general, de enganche directo 2,3 m³, borde atornillado, anchura de 2,55 m	●
Cuchara de alto rendimiento de uso general, de enganche directo 2,2 m³, una tira de dientes ITR, anchura de 2,75 m	●
Cuchara de alto rendimiento de uso general, de enganche directo 2,3 m³, borde atornillado, anchura de 2,75 m	●
Acoplador rápido, ISO	●
Kit de control para acoplador rápido	●
Implemento de horquillas portapalets, para acoplador rápido ISO 5 t (FEM clase 4), 1,5 m, anchura de 1,5 m	●
Cuchara de alto rendimiento de uso general, para acoplador rápido ISO 2,1 m³, borde atornillado, anchura de 2,55 m	●
Cuchara de alto rendimiento de uso general, para acoplador rápido ISO 2,1 m³, borde atornillado, anchura de 2,75 m	●

* Visite nuestro CONFIGURADOR DE CUCHARAS PARA CARGADORAS DE RUEDAS a fin de personalizar la cuchara ideal para su aplicación

Algunas especificaciones se basan en cálculos técnicos y no son medidas reales. Las especificaciones se proporcionan a efectos de comparación y están sujetas a cambios sin previo aviso. Las especificaciones de cada equipo Develon variarán en función de los cambios normales de diseño, fabricación, condiciones de uso y otros factores. Las imágenes de las unidades de Develon pueden contener elementos opcionales.

Powered by **Innovation**

MÁS INFORMACIÓN:
DL200-7

DEVELON

A brand of HD Hyundai Infracore.

HD Hyundai Infracore Europe s.r.o.
IBC - Pobrezni 620/3,
18600 Praha 8 - Karlin, Czechia

©2025 HD Hyundai Infracore. All rights reserved.
SPDL00001 (06/2025)