DEVELON

Chargeuses sur pneus

DL220-7

Moteur

Creado	DEVELON
Modèle	Develon DL06
Nombre de cylindres	6
Puissance max. (SAE J1995)	119 kW (162 Ch) à 2100 tr/min
Couple max. (SAE J1995)	736 N.m à 1400 tr/min
Cylindrée	5,9 l
Alésage × course	100 × 125 mm
Démarreur	24 V - 6 kW
Batteries - Alternateur	2 x 12 V - 24 V/80 A
Filtre à air	Préfiltre cyclonique Top Spin™ Donaldson® avec filtre principal à double cartouche sèche.
Refroidissement	Groupe de refroidissement avec ventilateur à inversion automatique pour préserver la propreté des ailettes des radiateurs. Régulation électronique du régime du ventilateur en fonction de la température.
Radiateur	Radiateur à large espace entre ailettes – Refroidisseur d'air d'admission / refroidisseur d'huile hydraulique / refroidisseur d'huile de boîte de vitesses.

Transmission

Type	Automatique à 4 rapports / Automatique à 5 rapports avec convertisseur verrouillable
Vitesses en marche avant 1 / 2 / 3 / 4	7.0 / 12.8 / 24.1 / 38.9
Vitesses en marche avant 1 / 2 / 3 / 4 / 5	6.5 / 13.0 / 20.0 / 29.9 / 40.0
Vitesses en marche arrière 1 / 2 / 3	7.4 / 13.4 / 25.3
Force de traction max. (4 rapports / 5 rapports)	11.2 t / 11.3 t
Pente franchissable max.	58% (30°)

Ponts

Ratio de blocage des différentiels à glissement limité	30% (avant et arrière)
Ratio de blocage hydraulique du différentiel avant	100% (avant)
Angle d'oscillation	+/- 11°
Pneumatiques standard	20.5R25

Freins

Distance de freinage	6.1 m à 32 km/h

Système hydraulique

Type	Système hydraulique à centre fermé et détection de charge
Pompes principales	Deux pompes à débit variable à pistons axiaux
Débit max.	155 l/min
Pression max.	250 bar
Distributeur principal à commande électrique	Fonctions automatisées paramétrables par l'opérateur : remise à niveau du godet, arrêt automatique du brancard de levage à la hauteur voulue.
Filtration	Filtre en fibre de verre (capacité 10 microns) sur le retour au réservoir.

Vérins hydrauliques

Vérins	Quantité	Alésage × diamètre de la tige × course (mm)
Brancard de levage	2	115 × 75 × 790
Godet	1	130 × 80 × 515

Brancard de levage

Cycle de chargement	
Levage du brancard	6.2 s
Descente du brancard	3.7 s
Déversement du godet	1.5 s

Cabine

Normes de sécurité	ROPS ISO 3471:2008
	FOPS ISO 3449
Niveaux sonores	
Niveau sonore en cabine (ISO 6396)	72 dB
Niveau sonore extérieur (ISO 6395)	104 dB

Contenances

Réservoir de carburant	235 l
Réservoir d'AdBlue®	30 l
Système de refroidissement (radiateur)	34 l
Huile moteur	24,5 l
Pont avant	23 l
Pont arrière	23 l
Boîte de vitesses	32 l
Système hydraulique	120 l
Réservoir hydraulique	85 l

Performances et dimensions

Fixation sur axes		Unité	Godets Eco		Godets Performance				Brancard à haute portée
			Usage général		Usage général		Manutention de matériaux		
Outils d'attaque du sol			2.2 m³ dents	2.3 m³ cotre-lame boulonnée	2.5 m³ cotre-lame boulonnée	2.4 m³ dents	2.5 m³ cotre-lame boulonnée	2.4 m³ dents	
	Capacité en dôme ISO / SAE	m³	2.2	2.3	2.5	2.4	2.5	2.4	=
	Capacité à 110 % de remplissage	m³	2.4	2.5	2.8	2.6	2.8	2.6	=
B	Largeur du godet	mm	2550	2550	2550	2550	2550	2550	=
	Force d'arrachage	kN	103	97	91	96	96	102	=
	Charge statique de basculement (machine en ligne)	kg	10709	10652	10390	10440	10472	10557	-1704
	Charge statique de basculement (machine braquée à 40 °)	kg	9440	9383	9125	9175	9204	9288	-1502
H	Hauteur de déversement (godet à 45 °, à levage max.)	mm	2710	2784	2741	2664	2779	2702	+481
I	Portée de déversement (godet à 45 °, à levage max.)	mm	1068	1010	1042	1144	1009	1110	+10
	Profondeur d'attaque	mm	67	61	66	42	66	42	+66
J	Hauteur max. au pivot de godet	mm	3853	3853	3853	3853	3853	3853	+449
	Angle de cavage max. en position de transport	°	47	47	45	45	45	45	+3
	Angle de cavage max. à levage max.	°	59	59	59	59	59	59	+2
K	Angle de cavage max. au sol	°	43	43	41	40	41	40	+1
	Angle de cavage max. à portée max.	°	59	59	59	59	59	59	-1
L	Angle de déversement max. à levage max.	°	48	48	48	48	48	48	-2
	Angle de déversement max. à portée max.	°	65	65	65	65	65	65	-5
	Angle de déversement max. au sol	°	64	64	64	64	64	64	-1
	Rayon de braquage extérieur (au coin du godet)	mm	6058	6016	6040	6085	6019	6063	+179
	Rayon de braquage extérieur (aux pneus)	mm	5502	5502	5502	5502	5502	5502	=
E	Empattement	mm	3050	3050	3050	3050	3050	3050	=
D	Largeur aux pneus	mm	2539	2539	2539	2539	2539	2539	=
F	Voie	mm	1930	1930	1930	1930	1930	1930	=
G	Garde au sol (à 12 ° d'oscillation)	mm	434	434	434	434	434	434	=
A	Longueur hors tout	mm	7557	7458	7515	7618	7465	7568	+393
C	Hauteur hors tout	mm	3313	3313	3313	3313	3313	3313	=
	Poids opérationnel	kg	13140	13198	13430	13379	13377	13291	+166

Toutes les valeurs sont mesurées selon la norme ISO 7546, avec godet à plat (mesures prises à la pointe des dents ou au bord de la contre-lame), des pneus Bridgestone 20.5 VJT (L3) et la configuration de base pour l'UE.

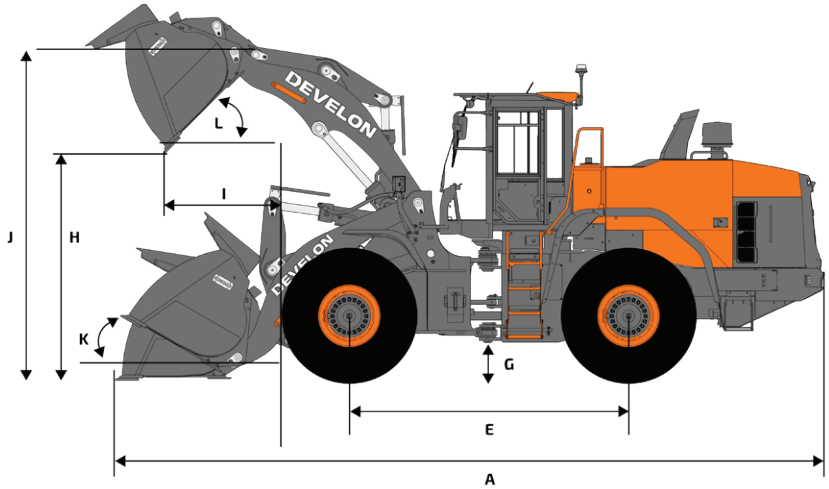

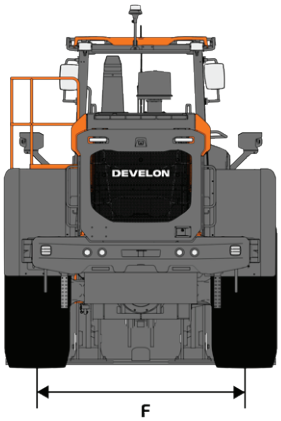

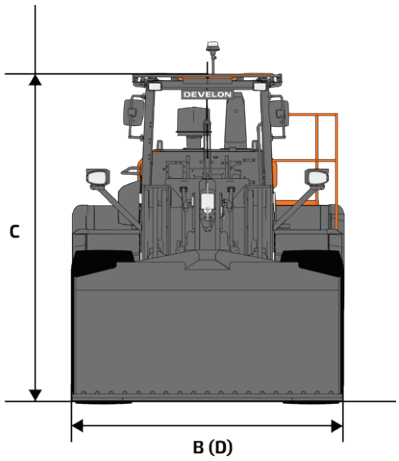

Équipement standard et options

■ Standard ● Option

Moteur

Post-traitement de l'échappement (DOC + DPF + SCR)	■
Mise au ralenti automatique	■
Arrêt moteur automatique	■
Préfiltre cyclonique	■
Système de gestion du moteur	■
Ventilateur réversible à régime variable, inversion programmable	■
Radiateur à large espaces entre ailettes	■

Transmission

Boîte de vitesses automatique 4 rapports, convertisseur	■
Gestion des modes de passage des rapports	■
Débrayage automatique (ICCO)	■
Différentiels à glissement limité	■
Boîte de vitesses automatique 5 rapports, convertisseur à verrouillage automatique	●
Différentiel à blocage hydraulique (HDL), pont avant	●

Système hydraulique

Système hydraulique à détection de charge, pompes à débit variable	■
Bloc distributeur principal à commande électrique (EMCV)	■
3ème fonction hydraulique (auxiliaire)	■
4ème section de distributeur	●

Brancard de levage

Brancard de levage standard, cinématique en Z	■
Suspension hydraulique des bras de levage (LIS)	■
Position finale en douceur du godet et du bras	■
Mémorisation des positions	■
Retour automatique du godet en position d'attaque	■
Levage parallèle (compensation électro-hydraulique)	■
Brancard de levage haute portée, cinématique en Z	●

Cabine et confort de l'opérateur

Cabine pressurisée conforme ROPS (ISO 3471:2008) / FOPS (ISO 3449)	■
Siège Grammer avec suspension verticale et horizontale basse fréquence, support lombaire pneumatique, chauffage intégré et ceinture de sécurité à 3 points	■
Manipulateur avec contacteur AV / N / AR et molette proportionnelle, intégré à l'accoudoir droit	■
Clé DEVELON Smart Key	■
Ouverture de la porte à distance	■
Ecran tactile 8" DEVELON Smart Touch regroupant toutes les fonctions	■
DEVELON Smart Guidance	■
Rétroviseurs chauffants	■
Système de surveillance télématique DEVELON Fleet Management Web	■
Prise électrique 12 V	■
Prise USB	■
Multi-leviers pilotés	●
Rétroviseurs chauffants et réglage électrique	●
Siège Grammer avec suspension verticale et horizontale à basse fréquence, soutien lombaire pneumatique, chauffage et ventilation, ceinture de sécurité à 3 points	●

Sécurité

Alarme de ceinture de sécurité	■
Caméra de recul	■
Feu de recul à éclats	■
Feux de travail LED sur la cabine (2 à l'avant + 2 à l'arrière)	■
Feux de travail LED sur la cabine (4 à l'avant + 4 à l'arrière)	●
Feux de travail LED sur la cabine (6 à l'avant + 6 à l'arrière)	●
Joystick de direction électrique sur l'accoudoir gauche	●
Godet transparent Develon	●
Système de vision Develon Smart View	●

Autres

20.5R25 (L3)	■
20.5R25 (L4)	●
20.5R25 (L5)	●
620/75 R26	●
620/75 R26	●
Système de graissage centralisé automatique	●
Contrepoids additionel	●
Système de pesage embarqué Develon Smart Load	●

Liste des accessoires*

Godet usage général Eco, fixation directe sur axes 2,2 m³, dents, largeur 2,55 m	●
Godet usage général Eco, fixation directe sur axes 2,3 m³, contre-lame boulonnée, largeur 2,55 m	●
Godet usage général Performance, fixation directe sur axes 2,4 m³, dents à une branche ITR, largeur 2,55 m / 2,75 m	●
Godet usage général Performance, fixation directe sur axes 2,5 m³, contre-lame boulonnée, largeur 2,55 m / 2,75 m	●
Attache rapide ISO	●
Kit de commande pour attache rapide	●
Fourches à palettes, pour attache rapide ISO 5 t (FEM classe 4), 1,5 m, largeur 1,5 m	●
Godet usage général Performance, pour attache rapide ISO 2,3 m³, contre-lame boulonnée, largeur 2,55 m	●
Godet usage général Performance, pour attache rapide ISO 2,3 m³, contre-lame boulonnée, largeur 2,75 m	●

* Visitez notre CONFIGURATEUR POUR CHARGEUSES SUR PNEUS pour concevoir votre godet sur mesure en fonction de votre application

Certaines spécifications ne sont pas des mesures réelles. Elles sont basées sur des calculs techniques. Les spécifications sont données à titre de comparaison uniquement et sont susceptibles d'être modifiées sans préavis. Les caractéristiques techniques de votre machine Develon peuvent varier en raison de variations normales dans sa conception, sa fabrication, ses conditions d'utilisation et d'autres facteurs. Les produits Develon présentés en illustration ne sont pas toujours des modèles standard.

Powered by **Innovation**

POUR EN SAVOIR PLUS:
DL220-7

HD Hyundai Infracore Europe s.r.o.
IBC - Pobrezni 620/3,
18600 Praha 8 - Karlin, Czechia

DEVELON

A brand of HD Hyundai Infracore.

©2025 HD Hyundai Infracore. All rights reserved.
SPDL00002 (06/2025)