DEVELON

Radlader

DL250-7

Motor

Erstellen	Develon
Modell	Develon DL06
Zylinderzahl	6
Hubraum	5.9 l
Max. Leistung (SAE J1995)	128 kW/172 hp at 2100 rpm
Max. Drehmoment (SAE J1995)	804 Nm at 1400 rpm
Bohrung × Hub	100 × 125 mm
Anlasser	24 V - 6 kW
Batterien – Lichtmaschine	2 x 12 V - 24 V/80 A
Luftfilter	Zentrifugale Vorreinigung vom Typ Top Spin™ Donaldson® mit zweistufigem Trockenfilter
Kühlung	Kühlaggregat mit automatischem Laufrichtungswechsel des Lüfters für einfache Reinigung. Automatische Drehzahlanpassung je nach den Temperaturverhältnissen.
Kühler	Kühler mit breiter Rippenteilung – Ladeluftkühler / Hydraulikölkühler / Getriebeölkühler

Getriebe

Typ	4-Gang-Automatik-Lastschaltgetriebe / 5-Gang-Automatik-Lastschaltgetriebe mit Überbrückung (als Sonderausrüstung)
Geschwindigkeiten - Vorwärtsfahrt 1 / 2 / 3 / 4	6.4 / 11.8 / 22.8 / 37.5
Geschwindigkeiten - Vorwärtsfahrt 1 / 2 / 3 / 4 / 5	6.0 / 12.0 / 18.5 / 27.7 / 40.0
Geschwindigkeiten - Rückwärtsfahrt 1 / 2 / 3	6.8 / 12.4 / 24.0
Maximale Zugkraft (4-Gang/5-Gang)	11.8 t / 13.2 t
Maximale Steigfähigkeit	58% (30°)

Achsen

Sperrverhältnis der Hydraulik-Differenzialsperre (LSD)	30% (Front und Heck)
Sperrverhältnis der Hydraulik-Differenzialsperre (HDL)	100% (front)
Pendelwinkel	+/- 11°
Reifengröße - Standard	20.5R25

Bremsen

Bremsweg	6.3 m at 32 km/h

Hydrauliksystem

Typ	Lastabhängig geregeltes Hydrauliksystem mit geschlossenem Kreislauf
Hauptpumpe	2 Axialkolbenpumpen mit variablem Hub
Höchstfluss	155 l/min
Höchstdruck	265 bar
EMCV	Automatische Funktionen zur Positionierung der Schaufel für Grabarbeiten sowie eine Funktion zum Stoppen des Hubarms in der gewünschten Höhe.
Filtrierung	Der Glasfaserfilter im Ölrücklauf zum Tank hat eine Filterkapazität von 10 µm.

Hydraulikzylinder

Zylinder	Stückzahl	Bohrung x Kolbenstangendurchmesser x Hub (mm)
Heben	2	115 × 75 × 790
Schaufel	1	135 × 80 × 515

Hubarm

Ladezyklus	
Hubarm - aufwärts	6.3 s
Hubarm - abwärts	3.5 s
Schaufel - auskippen	1.6 s

Kabine

Sicherheitsstandards	ROPS ISO 3471:2008
	FOPS ISO 3449
Geräuschentwicklung	
Schalldruckpegel innen (ISO 6396)	72 dB
Schalldruckpegel außen (ISO 6395)	104 dB

Füllmengen

Kraftstofftank	235 l
DEF (AdBlue®) tank	30 l
Kühlsystem (Kühler)	34 l
Motoröl	24,5 l
Vorderachse	23 l
Hinterachse	23 l
Getriebeöl	32 l
Hydrauliksystem	120 l
Hydrauliktank	85 l

Leistungsdaten & Abmessungen

	Bolzenbefestigung	Einheit	ECO-Schaufel		Hochleistungsschaufel				Hoher Hub
			Universal		Universal		Materialbewegung		
	Bodenbearbeitungswerkzeuge		2.4 m³ ZINKEN	2.5 m³ SCHNEIDK.	2.7 m³ SCHNEIDK.	2.6 m³ ZINKEN	2.7 m³ SCHNEIDK.	2.6 m³ ZINKEN	
	Fassungsvermögen, gehäuft gem. ISO/SAE	m³	2.4	2.5	2.7	2.6	2.7	2.6	=
	Füllmenge bei 110% Befüllungsfaktor	m³	2.6	2.8	3.0	2.9	3.0	2.9	=
B	Schaufelbreite	mm	2740	2740	2550	2550	2550	2550	=
	Ausbrechkraft	kN	117	116	99	104	104	110	+1
	Statische Kipplast (ungeknickt)	kg	11128	11015	10800	10851	10888	10938	-1783
	Statische Kipplast- (40 °, voll geknickt)	kg	9809	9696	9490	9540	9574	9624	-1572
H	Ausschütthöhe (bei 45° - vollst. angehoben)	mm	2679	2762	2696	2620	2734	2657	+482
I	Ausschüttreichweite (bei 45° - vollst. angehoben)	mm	1082	1017	1082	1184	1048	1150	+11
	Grabtiefe	mm	77	71	66	42	66	42	+66
J	Höhe bis Schaufeldrehpunkt	mm	3853	3853	3853	3853	3853	3853	+449
	Max. Kippwinkel in Transportposition	°	47	47	45	45	45	45	+3
	Max. Kippwinkel (vollständig angehoben)	°	59	59	59	59	59	59	+2
K	Max. Kippwinkel am Boden	°	43	43	41	40	41	40	+1
	Max. Kippwinkel bei max. Reichweite	°	59	59	59	59	59	59	-1
L	Max. Ausschüttwinkel (vollständig angehoben)	°	48	48	48	48	48	48	-2
	Max. Ausschüttwinkel bei max. Reichweite	°	65	65	65	65	65	65	-5
	Max. Ausschüttwinkel am Boden	°	64	64	64	64	64	64	-1
	Außenwenderadius, Schaufelkante	mm	6161	6115	6066	6111	6045	6089	+178
	Außenwenderadius, Reifenseite	mm	5502	5502	5502	5502	5502	5502	=
E	Radstand	mm	3050	3050	3050	3050	3050	3050	=
D	Breite am Reifenrand	mm	2539	2539	2539	2539	2539	2539	=
F	Spurbreite	mm	1930	1930	1930	1930	1930	1930	=
G	Bodenfreiheit (bei 12° Pendelwkl.)	mm	434	434	434	434	434	434	=
A	Gesamtlänge	mm	7597	7487	7575	7678	7525	7628	+392
C	Gesamthöhe	mm	3313	3313	3313	3313	3313	3313	
	Betriebsgewicht	kg	13732	13847	13989	13938	13936	13885	+165

Alle Füllmengen gemäß ISO 7546, mit Schild in gerader Stellung (an der Schaufelzahnspitze bzw. Schneidkante gemessen), Reifen Bridgestone 20.5VJT (L3), EU-Basiskonfiguration.

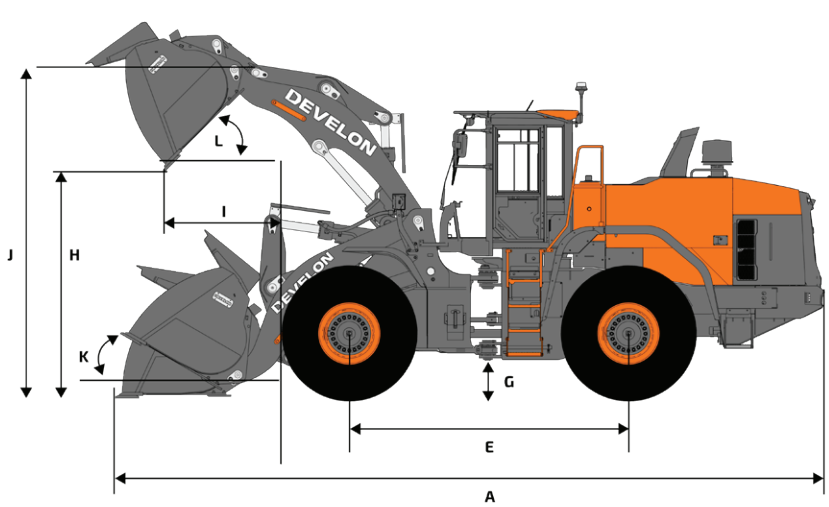

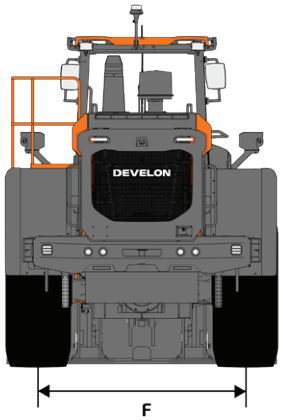

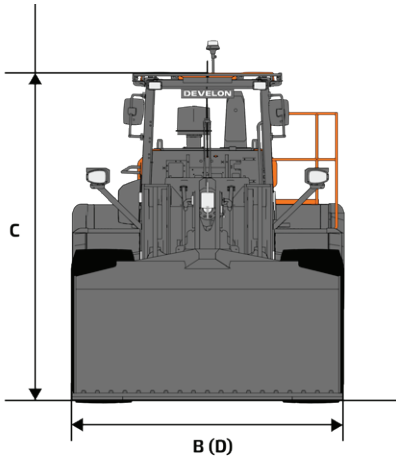

Serien- und Sonderausrüstung

■ Serienausrüstung ● Sonderausrüstung

Motor

Abgasnachbehandlung (DOC + DPF + SCR)	■
Automatische Drehzahlabsenkung	■
Automatische Abschaltung	■
Luftvorfilter (zentrifugal)	■
Motorsteuerung	■
Lüfter – mit Laufrichtungswechsel, variabler Drehzahl und Funktionsautomatik	■
Kühler mit breiten Lamellen	■

Antriebsstrang

4-Gang-Lastschaltgetriebe mit Drehmomentwandler	■
Getriebemodus-Management	■
ICCO („Intelligent Clutch Cut-Off", intelligente Kupplungsabschaltung)	■
Achsdifferenzial – Sperrdifferenzial (LSD)	■
5-Gang-Lastschaltgetriebe mit Drehmomentwandler-Überbrückung	●
Achsdifferenzial – Hydraulische Differenzialsperre (HDL)	●

Hydraulik

Load-Sensing-Hydrauliksystem (lastabhängig geregelt), Kolbenverstellpumpe	■
EMCV (Elektrisches Hauptsteuerventil)	■
Ventil für 3. Schieber	■
Ventil für 4. Schieber	●

Hubarm

Standard-Hubarm, Z-Gestänge-Kinematik	■
Hydraulische Hubarmdämpfung – Lastisolierungssystem (LIS)	■
Sanfte Endlagenregelung von Löffel und Arm	■
Stellungsspeicher	■
Automatische Schaufelpositionierung und automatische Grabwinkeleinstellung	■
Parallelhub (elektrohydraulischer Ausgleich)	■
Langer Hubarm, Z-Gestänge-Kinematik	●

Kabine und Fahrerkomfort

ROPS (ISO 3471:2008)/FOPS (ISO 3449), luftdicht verschließbare Kabine	■
Grammer-Sitz mit vertikaler und horizontaler Niederfrequenzfederung, pneumatischer Lendenwirbelstütze, Heizung, 3-Punkt-Sicherheitsgurt	■
Joystickhebel mit VNR-Steuerung und Rändelrad in die rechte Armlehne des Sitzes integriert	■
DEVELON Smart Key	■
Türöffnung per Fernbedienung	■
DEVELON Smart Touch – 8"-Touchscreen, All-in-one-Display	■
DEVELON Smart Guidance-System	■
Rückspiegel – beheizbar	■
DEVELON Fleet Management Web (Telematiksystem)	■
12-V-Steckdose	■
USB-Anschlussbuchse	■
Tastenbedienung	●
Rückspiegel – beheizbar und elektrisch einstellbar	●
Grammer-Sitz mit vertikaler und horizontaler Niederfrequenzfederung, pneumatischer Lendenwirbelstütze, Heizung und Belüftung, 3-Punkt-Sicherheitsgurt	●

Sicherheit

Sicherheitsgurtalarm	■
Heckkamera	■
Stroboskop-Rückfahrleuchte	■
LED Arbeitsscheinwerfer an der Kabine (2 vorn und 2 hinten)	■
LED Arbeitsscheinwerfer an der Kabine (4 vorn und 4 hinten)	●
LED Arbeitsscheinwerfer an der Kabine (6 vorn und 6 hinten)	●
Elektrischer Steuer-Joystick an der linken Armlehne	●
DEVELON Transparent Schaufel	●
DEVELON Smart View	●

Sonstiges

20.5R25 (L3)	■
20.5R25 (L4)	●
20.5R25 (L5)	●
620/75 R26	●
620/75 R26	●
Automatisches Schmiersystem	●
Zusätzliches Gegengewicht	●
DEVELON Smart Load	●

Liste der Anbaugeräte*

ECO Universalschaufel, zur Direktmontage 2,4 m³, mit Zähnen, Breite 2,55 m	●
ECO Universalschaufel, zur Direktmontage 2,5 m³, mit Anschraub-Schneidkante, Breite 2,55 m	●
ECO Universalschaufel, zur Direktmontage 2,4 m³, mit Zähnen, Breite 2,74 m	●
ECO Universalschaufel, zur Direktmontage 2,5 m³, mit Anschraub-Schneidkante, Breite 2,74 m	●
Performance Universalschaufel, zur Direktmontage 2,6 m³, 1 Streifen mit Zähnen ITR, Breite 2,55 m / 2,75 m	●
Performance Universalschaufel, zur Direktmontage 2,7 m³, Anschraub-Schneidkante, Breite 2,55 m / 2,75 m	●
Schnellwechsler, ISO	●
Steuersatz für Schnellwechsler	●
Palettengabel-Anbaugerät, für ISO Schnellwechsler 5 t (FEM Klasse 4), 1,5 m, Breite 1,5 m	●
Performance Universalschaufel, für ISO Schnellwechsler 2,5 m³, Anschraub-Schneidkante, Breite 2,55 m	●
Performance Universalschaufel, für ISO Schnellwechsler 2,5 m³, Anschraub-Schneidkante, Breite 2,75 m	●

*Besuchen Sie unseren RADLADER-SCHAUFELKONFIGURATOR, um die Schaufel für Ihre Anwendung anzupassen

Bestimmte technische Daten basieren auf technischen Berechnungen und sind keine tatsächlichen Messungen. Technische Daten dienen nur zu Vergleichszwecken und können sich ohne vorherige Ankündigung ändern. Die technischen Daten für Ihr individuelles Develon-Gerät können aufgrund von normalen Abweichungen bei Konstruktion, Fertigung, Betriebsbedingungen und anderen Faktoren variieren. Bilder von Develon-Maschinen zeigen nicht unbedingt die Standardausrüstung.

Powered by **Innovation**

MEHR ENTDECKEN:
DL250-7

DEVELON

A brand of HD Hyundai Infracore.

HD Hyundai Infracore Europe s.r.o.
IBC - Pobrezni 620/3,
18600 Praha 8 - Karlin, Czechia

©2025 HD Hyundai Infracore. All rights reserved.
SPDL00003 (06/2025)