DEVELON

Cargadoras de ruedas

DL250-7

Motor

Creado por	DEVELON
Modelo	Develon DL06
N.º de cilindros	6
Potencia máx. (SAE J1995)	128 kW/174 CV a 2100 rpm
Par máx. (SAE J1995)	804 Nm a 1400 rpm
Cilindrada	5,9 l
Diámetro interior × carrera	100 × 125 mm
Motor de arranque	24 V - 6 kW
Baterías - alternador	2 x 12 V - 24 V/80 A
Filtro de aire	Prefiltro centrífugo Top Spin™ de Donaldson® con filtro seco de 2 fases
Refrigeración	Paquete de refrigeración con ventilador de inversión automática para facilitar la limpieza del radiador. Ajuste automático de la velocidad de rotación en función de las condiciones de temperatura.
Radiador	Radiador con aleta ancha, intercooler/radiador de aceite hidráulico/radiador de aceite de transmisión

Transmisión

Tipo	Powershift automática de 4 velocidades / Powershift automática de 5 velocidades con bloqueo (opcional)
Velocidades marcha delante 1 /2 / 3 / 4	6.4 / 11.8 / 22.8 / 37.5
Velocidades marcha delante 1 / 2 / 3 / 4 / 5	6.0 / 12.0 / 18.5 / 27.7 / 40.0
Velocidades marcha atrás 1 / 2 / 3	6.8 / 12.4 / 24.0
Tracción máxima (4 velocidades/ 5 velocidades)	11.8 t / 13.2 t
Ángulo de inclinación máximo	58% (30°)

Ejes

Bloqueo de LSD	30% (delante y detrás)
Bloqueo de HDL	100% (delante)
Ángulo de oscilación	+/- 11°
Tamaño de neumáticos, estándar	20.5R25

Frenos

Distancia a frenado	6.3 m a 32 km/h

Sistema hidráulico

Tipo	Sistema hidráulico de centro cerrado con detección de carga
Bomba principal	Bombas dobles de pistones axiales de cilindrada variable
Caudal máximo	155 l/min
Presión máxima	265 bar
EMCV	Funciones automáticas de colocación del cucharón en la posición de excavación y una función para detener el brazo de elevación a la altura deseada.
Filtración	En el retorno del aceite al depósito, el filtro de fibra de vidrio tiene un tamaño de 10 micras.

Cilindros hydráulicos

Cilindros	Cantidad	Diámetro interior × diámetro de vástago × carrera (mm)
Elevación	2	115 × 75 × 790
Cucharón	1	135 × 80 × 515

Brazo de elevación

Ciclo de carga	
Brazo de elevación, elevación	6.3 s
Brazo de elevación, descenso	3.5 s
Cucharón, descarga	1.6 s

Cabina

Normas de seguridad	ROPS ISO 3471:2008
	FOPS ISO 3449
Noise emissions	
Nivel de presión acústica en el puesto del operador (ISO 6396)	72 dB
Nivel de presión acústica exterior (ISO 6395)	104 dB

Capacidad de líquidos

Depósito de combustible	235 l
Depósito de DEF (AdBlue®)	30 l
Sistema de refrigeración (radiador)	34 l
Aceite del motor	24,5 l
Eje delantero	23 l
Eje trasero	23 l
Aceite de transmisión	32 l
Sistema hidráulico	120 l
Depósito hidráulico	85 l

Datos de rendimiento y dimensiones

Pasador		Unidad	Cucharón Eco		Cucharón de alto rendimiento				Gran elevación
			Uso general		Uso general		Manejo de material		
Herramientas que tocan el suelo			2.4 m³ DIENTES	2.5 m³ ATAQUE ATORNIL-LADO	2.7 m³ ATAQUE ATORNIL-LADO	2.6 m³ DIENTES	2.7 m³ ATAQUE ATORNIL-LADO	2.6 m³ DIENTES	
	Capacidad colmado ISO/SAE	m³	2.4	2.5	2.7	2.6	2.7	2.6	=
	Capacidad con factor de llenado del 110%	m³	2.6	2.8	3.0	2.9	3.0	2.9	=
B	Anchura de cucharón	mm	2740	2740	2550	2550	2550	2550	=
	Fuerza de arranque	kN	117	116	99	104	104	110	+1
	Carga estática de vuelco (recto)	kg	11128	11015	10800	10851	10888	10938	-1783
	Carga estática de vuelco (giro completo - 40°)	kg	9809	9696	9490	9540	9574	9624	-1572
H	Altura de descarga (a 45° - plena elevación)	mm	2679	2762	2696	2620	2734	2657	+482
I	Alcance de descarga (a 45° - plena elevación)	mm	1082	1017	1082	1184	1048	1150	+11
	Profundidad de excavación	mm	77	71	66	42	66	42	+66
J	Altura en el punto de pivote del cucharón	mm	3853	3853	3853	3853	3853	3853	+449
	Ángulo máximo de inclinación en posición de transporte	°	47	47	45	45	45	45	+3
	Ángulo máximo de inclinación en posición totalmente elevado	°	59	59	59	59	59	59	+2
K	Ángulo máximo de inclinación sobre el suelo	°	43	43	41	40	41	40	+1
	Ángulo máximo de inclinación en máximo alcance	°	59	59	59	59	59	59	-1
L	Ángulo máximo de descarga en posición totalmente elevado	°	48	48	48	48	48	48	-2
	Ángulo máximo de descarga en máximo alcance	°	65	65	65	65	65	65	-5
	Ángulo máximo de descarga sobre el suelo	°	64	64	64	64	64	64	-1
	Radio externo - borde del cucharón	mm	6161	6115	6066	6111	6045	6089	+178
	Radio externo - lado del neumático	mm	5502	5502	5502	5502	5502	5502	=
E	Distancia entre ejes	mm	3050	3050	3050	3050	3050	3050	=
D	Anchura en el borde de los neumáticos	mm	2539	2539	2539	2539	2539	2539	=
F	Banda de rodadura	mm	1930	1930	1930	1930	1930	1930	=
G	Distancia libre sobre el suelo (a 12° de osc.)	mm	434	434	434	434	434	434	=
A	Longitud total	mm	7597	7487	7575	7678	7525	7628	+392
C	Altura total	mm	3313	3313	3313	3313	3313	3313	
	Peso operativo	kg	13732	13847	13989	13938	13936	13885	+165

Todas las capacidades según ISO 7546, con hoja recta (medida en la punta de los dientes del cucharón o el borde de ataque), neumáticos Bridgestone 20.5 VJT (L3) y configuración UE básica.

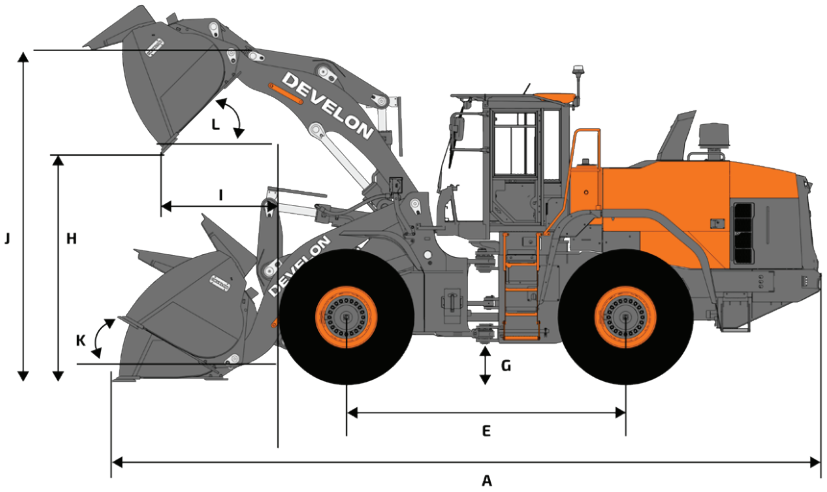

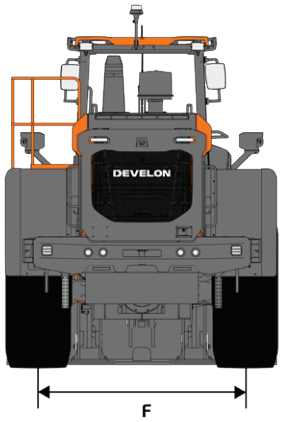

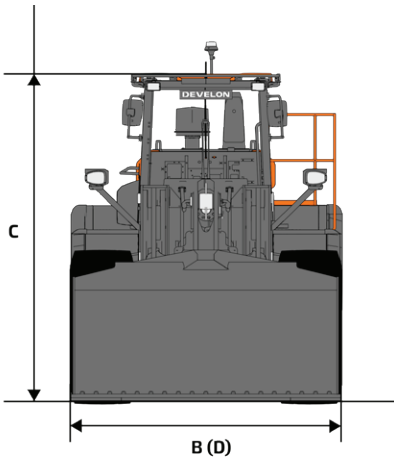

Equipamiento de serie y opcional

■ Estándar ● Opcional

Motor

Postratamiento de gases de escape (DOC + DPF + SCR)	■
Función de ralentí automático	■
Función de apagado automático	■
Prefiltro de aire (centrífugo)	■
Gestión del motor	■
Ventilador - Reversible, velocidad variable, con función automática	■
Radiador con aleta ancha	■

Grupo propulsor

Transmisión powershift de 4 velocidades con convertidor de par	■
Gestión de modos de transmisión	■
I.C.C.O. (bloqueo de embrague inteligente)	■
Diferencial del eje - Diferencial de deslizamiento limitado (LSD)	■
Transmisión powershift de 5 velocidades con convertidor de par con bloqueo	●
Diferencial del eje - Bloqueo del diferencial hidráulico (HDL)	●

Sistema hidráulico

Sistema hidráulico con detección de carga, bomba de cilindrada variable	■
EMCV (distribuidor principal electrónico)	■
3ª válvula de carrete	■
4ª válvula de carrete	●

Brazo de elevación

Brazo de elevación estándar, cinemática de barra Z	■
Suspensión del brazo de elevación hidráulica - Sistema de aislamiento de la carga (LIS)	■
Posición final suave de la cuchara y el brazo	■
Memorias de posición	■
Posición automática de "retorno a excavación" del cucharón	■
Elevación paralela (compensación electrohidráulica)	■
Brazo de elevación largo, cinemática de barra Z	●

Cabina y comodidad del operador

Cabina presurizada ROPS (ISO 3471:2008)/FOPS (ISO 3449)	■
Asiento Grammer con suspensión de baja frecuencia vertical y horizontal, soporte lumbar neumático, calefacción y cinturón de seguridad de 3 puntos	■
Palanca del joystick con FNR y rueda selectora integrada en el reposabrazos derecho del asiento	■
Llave inteligente DEVELON	■
Apertura de puerta a distancia	■
Pantalla táctil de 8 pulgadas Smart Touch de DEVELON, todo en uno	■
Sistema de guiado inteligente DEVELON	■
Espejos retrovisores - Calefactados	■
DEVELON Fleet Management Web (sistema telemático)	■
Toma de 12 V	■
Toma USB	■
Control preciso	●
Espejos retrovisores - Calefactados, ajuste eléctrico	●
Asiento Grammer con suspensión vertical y horizontal de baja frecuencia, soporte lumbar neumático, calefacción y ventilación, cinturón de seguridad de 3 puntos	●

Seguridad

Alarma de cinturón de seguridad	■
Cámara trasera	■
Luz de marcha atrás estroboscópica	■
Luces de trabajo LED en cabina (2 delanteras + 2 traseras)	■
Luces de trabajo LED en cabina (4 delanteras + 4 traseras)	●
Luces de trabajo LED en cabina (6 delanteras + 6 traseras)	●
Electric steering joystick on left armrest	●
Cuchara transparente DEVELON	●
DEVELON Smart View	●

Varios

20.5R25 (L3)	■
20.5R25 (L4)	●
20.5R25 (L5)	●
620/75 R26	●
620/75 R26	●
Sistema de lubricación automática	●
Contrapeso adicional	●
DEVELON Smart Load	●

Lista de implementos*

Cuchara Eco de uso general, de enganche directo 2,4 m³, con dientes, anchura de 2,55 m	●
Cuchara Eco de uso general, de enganche directo 2,5 m³, con borde atornillado, anchura de 2,55 m	●
Cuchara Eco de uso general, de enganche directo 2,4 m³, con dientes, anchura de 2,74 m	●
Cuchara Eco de uso general, de enganche directo 2,5 m³, con borde atornillado, anchura de 2,74 m	●
Cuchara de alto rendimiento de uso general, de enganche directo 2,6 m³, una tira de dientes ITR, anchura de 2,55 m/ 2,75 m	●
Cuchara de alto rendimiento de uso general, de enganche directo 2,7 m³, con borde atornillado, anchura de 2,55 m/ 2,75 m	●
Acoplador rápido, ISO	●
Kit de control para acoplador rápido	●
Implemento de horquillas portapalets, para acoplador rápido ISO 5 t (FEM clase 4), 1,5 m, anchura de 1,5 m	●
Cuchara de alto rendimiento de uso general, para acoplador rápido ISO 2,5 m³, borde atornillado, anchura de 2,55 m	●
Cuchara de alto rendimiento de uso general, para acoplador rápido ISO 2,5 m³, borde atornillado, anchura de 2,75 m	●

* Visite nuestro CONFIGURADOR DE CUCHARAS PARA CARGADORAS DE RUEDAS a fin de personalizar la cuchara ideal para su aplicación

Algunas especificaciones se basan en cálculos técnicos y no son medidas reales. Las especificaciones se proporcionan a efectos de comparación y están sujetas a cambios sin previo aviso. Las especificaciones de cada equipo Develon variarán en función de los cambios normales de diseño, fabricación, condiciones de uso y otros factores. Las imágenes de las unidades de Develon pueden contener elementos opcionales.

Powered by **Innovation**

MÁS INFORMACIÓN:
DL250-7

DEVELON

A brand of HD Hyundai Infracore.

HD Hyundai Infracore Europe s.r.o.
IBC - Pobrezni 620/3,
18600 Praha 8 - Karlin, Czechia

©2025 HD Hyundai Infracore. All rights reserved.
SPDL00003 (06/2025)