DEVELON

Cargadoras de ruedas

DL280-7

Motor

Creado por	DEVELON
Modelo	Develon DL06
N.º de cilindros	6
Potencia máx. (SAE J1995)	141 kW (192 CV) a 2000 rpm
Par máx. (SAE J1995)	902 N·m a 1400 rpm
Cilindrada	5900 cm³
Diámetro interior × carrera	100 mm × 125 mm
Motor de arranque	24 V / 6 kW
Baterías - alternador	2 × 12 V - 24 V, 80 A
Filtro de aire	Prefiltro centrífugo Top Spin™ de Donaldson® con filtro seco de 2 fases
Refrigeración	Paquete de refrigeración con ventilador de inversión automática para facilitar la limpieza del radiador. Ajuste automático de la velocidad de rotación en función de las condiciones de temperatura.
Radiador	Radiador con aleta ancha, intercooler/radiador de aceite hidráulico/radiador de aceite de transmisión

Transmisión

Tipo	Powershift automática de 4 velocidades / Powershift automática de 5 velocidades con bloqueo
Velocidades - Avance 1 / 2 / 3 / 4	6.3 / 12.4 / 23.1 / 35.6
Velocidades - Avance 1 / 2 / 3 / 4 / 5	6.6 / 11.7 / 17.9 / 27.8 / 40.0
Velocidades - Retroceso 1 / 2 / 3	7.0 / 12.3 / 29.2
Tracción máxima	13.9 toneladas
Ángulo de inclinación máximo	30° (58%)

Ejes

Bloqueo de LSD	30% (delante y detrás)
Bloqueo de HDL	100% (delante)
Oscillation angle	+/- 12°
Tire size - standard	20.5R25

Frenos

Distancia de frenado	7.8 a 32 km/h

Sistema hidráulico

Tipo	Sistema hidráulico de centro cerrado con detección de carga
Bomba principal	Bombas dobles de pistones axiales de cilindrada variable
Caudal máximo	246 l/min
Presión máxima	260 bar
EMCV	Funciones automáticas de colocación del cucharón en la posición de excavación y una función para detener el brazo de elevación a la altura deseada.
Filtración	En el retorno del aceite al depósito, el filtro de fibra de vidrio tiene un tamaño de 10 micras.

Cilindros hydráulicos

Cilindros	Cantidad	Diámetro interior × diámetro de vástago × carrera (mm)
Elevación	2	135 × 80 × 790
Cucharón	1	160 × 95 × 510

Brazo de elevación

Ciclo de carga	
Brazo de elevación, ascenso	5.4 s
Brazo de elevación, descenso	3.2 s
Cucharón, descarga	1.5 s

Cabina

Normas de seguridad	ROPS ISO 3471:2008
	FOPS ISO 3449
Emisión de ruido	
Nivel de presión acústica en el puesto del operador (ISO 6396)	72 dB
Nivel de presión acústica exterior (ISO 6395)	104 dB

Capacidad de líquidos

Depósito de combustible	235 l
Depósito de DEF (AdBlue®)	30 l
Sistema de refrigeración (radiador)	34 l
Aceite del motor	24,5 l
Eje delantero	35 l
Eje trasero	35 l
Sistema hidráulico	120 l
Depósito del aceite hidráulico	85 l
Aceite de transmisión	37 l

Datos de rendimiento y dimensiones

Pasador		Unidad	Cucharón de alto rendimiento				Cucharón Eco		Gran elevación
			Uso general		Manejo de material		Uso general		
Herramientas que tocan el suelo			2.8 m3 DIENTES	2.9 m3 ATAQUE ATORNIL-LADO	2.8 m3 DIENTES	2.9 m3 ATAQUE ATORNIL-LADO	2.7 m3 DIENTES	2.8 m3 ATAQUE ATORNIL-LADO	
	Capacidad colmado ISO/SAE	m^3	2.8	2.9	2.8	2.9	2.7	2.8	=
	Capacidad con factor de llenado del 110%	m^3	3.1	3.2	3.1	3.2	3	3.1	=
B	Anchura de cucharón	mm	2550	2550	2550	2550	2740	2740	=
	Fuerza de arranque	kN	138	131	147	139	150	140	-8
	Carga estática de vuelco (recto)	kg	12156	12104	12303	12252	12505	12247	-2243
	Carga estática de vuelco (giro completo - 40°)	kg	10680	10628	10822	10771	11023	10765	-1977
H	Altura de descarga (a 45° - plena elevación)	mm	2688	2771	2734	2817	2752	2830	+418
I	Alcance de descarga (a 45° - plena elevación)	mm	1302	1225	1255	1178	1251	1179	-13
	Profundidad de excavación	mm	131	125	131	125	121	115	+99
J	Altura en el punto de pivote del cucharón	mm	3934	3934	3934	3934	3934	3934	+430
	Ángulo máx. de inclinación en posición de transporte	°	47	47	47	47	48	48	-1
	Ángulo máx. de inclinación en posición totalmente elevado	°	62	62	62	62	62	62	-4
K	Ángulo máx. de inclinación sobre el suelo	°	37	37	37	37	37	37	-21
	Ángulo máx. de inclinación en máximo alcance	°	61	61	61	61	61	61	-4
	Ángulo máx. de descarga en máximo alcance	°	66	66	66	66	66	66	+2
	Ángulo máx. de descarga sobre el suelo	°	58	57	58	57	58	57	+6
L	Ángulo máx. de descarga en posición totalmente elevado	°	44	44	44	44	44	44	+1
	Radio externo - lado del neumático	mm	5557	5557	5557	5557	5557	5557	=
	Radio externo - borde del cucharón	mm	6187	6133	6157	6104	6231	6182	+196
E	Distancia entre ejes	mm	3050	3050	3050	3050	3050	3050	=
D	Anchura en el borde de los neumáticos (llantas estrechas)	mm	2550	2550	2550	2550	2550	2550	=
F	Banda de rodadura	mm	2040	2040	2040	2040	2040	2040	=
G	Distancia libre sobre el suelo (a 12° de osc.)	mm	400	400	400	400	400	400	=
A	Longitud total	mm	7869	7751	7804	7686	7780	7669	+413
C	Altura total	mm	3360	3360	3360	3360	3360	3360	=
	Peso operativo	kg	15868	15921	15759	15812	15562	15828	+154

Todas las capacidades según ISO 7546, con hoja recta (medida en la punta de los dientes del cucharón o el borde de ataque), neumáticos 20.5 R25 (L3) y configuración UE básica.

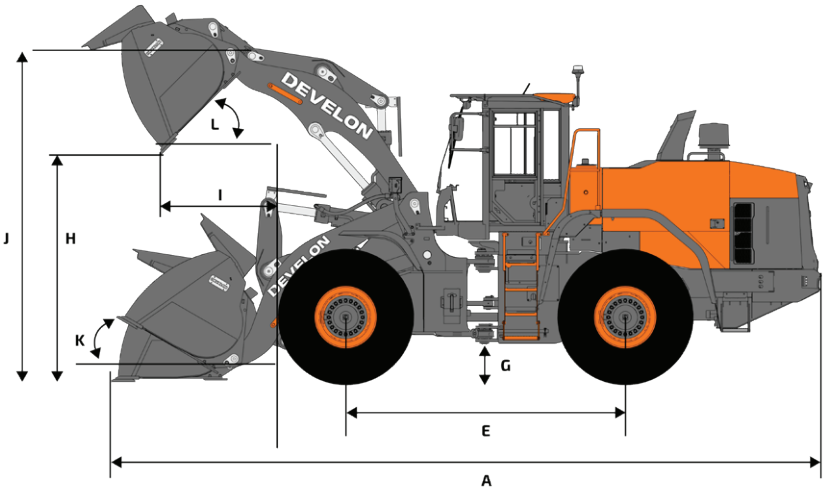

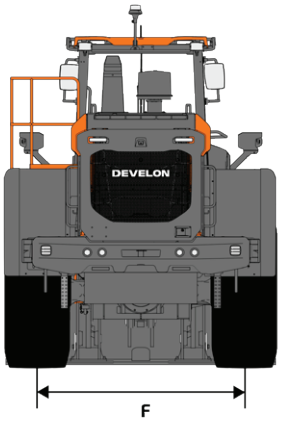

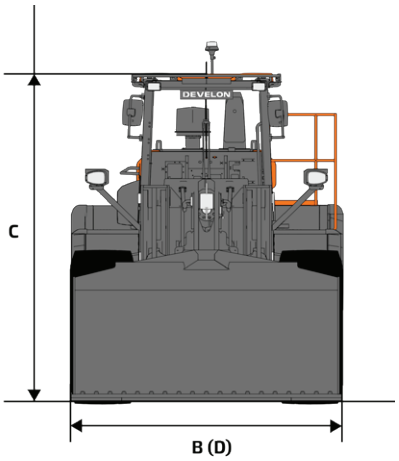

Equipamiento de serie y opcional

■ Estándar ● Opcional

Motor

Postratamiento de gases de escape (DOC + DPF + SCR)	■
Función de ralentí automático	■
Función de apagado automático	■
Prefiltro de aire (centrífugo)	■
Gestión del motor	■
Ventilador - Reversible, velocidad variable, con función automática	■
Radiador con aleta ancha	■

Grupo propulsor

Transmisión powershift de 4 velocidades con convertidor de par	■
Gestión de modos de transmisión	■
I.C.C.O. (bloqueo de embrague inteligente)	■
Diferencial del eje - Diferencial de deslizamiento limitado (LSD)	■
Transmisión powershift de 5 velocidades con convertidor de par con bloqueo	●
Diferencial del eje - Bloqueo del diferencial hidráulico (HDL)	●
Eje de categoría superior	●

Sistema hidráulico

Sistema hidráulico con detección de carga, bomba de cilindrada variable	■
EMCV (distribuidor principal electrónico)	■
3ª válvula de carrete	■

Brazo de elevación

Brazo de elevación estándar, cinemática de barra Z	■
Suspensión del brazo de elevación hidráulica - Sistema de aislamiento de la carga (LIS)	■
Posición final suave de la cuchara y el brazo	■
Memorias de posición	■
Posición automática de "retorno a excavación" del cucharón	■
Elevación paralela (compensación electrohidráulica)	■
Brazo de elevación largo, cinemática de barra Z	●

Cabina y comodidad del operador

Cabina presurizada ROPS (ISO 3471:2008)/FOPS (ISO 3449)	■
Asiento Grammer con suspensión de baja frecuencia vertical y horizontal, soporte lumbar neumático, calefacción y cinturón de seguridad de 3 puntos	■
Palanca del joystick con FNR y rueda selectora integrada en el reposabrazos derecho del asiento	■
Llave inteligente DEVELON	■
Apertura de puerta a distancia	■
Pantalla táctil de 8 pulgadas Smart Touch de DEVELON, todo en uno	■
Sistema de guiado inteligente DEVELON	■
Espejos retrovisores - Calefactados	■
DEVELON Fleet Management Web (sistema telemático)	■
Toma de 12 V	■
Toma USB	■
Control preciso	●
Espejos retrovisores - Calefactados, ajuste eléctrico	●
Asiento Grammer con suspensión vertical y horizontal de baja frecuencia, soporte lumbar neumático, calefacción y ventilación, cinturón de seguridad de 3 puntos	●
Joystick de dirección eléctrica en el reposabrazos izquierdo	●

Seguridad

Alarma de cinturón de seguridad	■
Cámara trasera	■
Barandillas y plataformas de mantenimiento	■
Luz de marcha atrás estroboscópica	■
Luces de trabajo LED en cabina (2 delanteras + 2 traseras)	■
Luces de trabajo LED en cabina (4 delanteras + 4 traseras)	●
Luces de trabajo LED en cabina (6 delanteras + 6 traseras)	●
Cuchara transparente DEVELON	●
DEVELON Smart View	●

Varios

20.5R25 (L3)	■
20.5R25 (L4)	●
20.5R25 (L5)	●
23.5R25 (L3)	●
620/75 R26	●
620/75 R26	●
750/65 R26	●
Sistema de lubricación automática	●
Contrapeso adicional	●
DEVELON Smart Load	●

Lista de implementos*

Cuchara Eco de uso general, de enganche directo 2,7 m^3, con dientes, anchura de 2,74 m	●
Cuchara Eco de uso general, de enganche directo 2,8 m^3, con borde atornillado, anchura de 2,74 m	●
Cuchara de alto rendimiento de uso general, de enganche directo 2,8 m^3, una tira de dientes ITR, anchura de 2,55 m	●
Cuchara de alto rendimiento de uso general, de enganche directo 2,9 m^3, borde atornillado, anchura de 2,55 m	●
Cuchara de alto rendimiento de uso general, de enganche directo 2,6 m^3, una tira de dientes ITR, anchura de 2,75 m	●
Cuchara de alto rendimiento de uso general, de enganche directo 2,9 m^3, una tira de dientes ITR, anchura de 2,75 m	●
Cuchara de alto rendimiento de uso general, de enganche directo 3,0 m^3, borde atornillado, anchura de 2,75 m	●
Cuchara de alto rendimiento de uso general, para acoplador rápido ISO 2,7 m^3, borde atornillado, anchura de 2,55 m	●
Cuchara de alto rendimiento de uso general, para acoplador rápido ISO 2,7 m^3, borde atornillado, anchura de 2,75 m	●
Acoplador rápido, ISO	●
Kit de control para acoplador rápido	●
Implemento de horquillas portapalets, para acoplador rápido ISO 5 t (FEM clase 4), 1,5 m, anchura de 1,5 m	●
Implemento de horquillas portapalets, para acoplador rápido ISO 7 t (FEM clase 4), 1,5 m, anchura de 1,5 m	●

*Visite nuestro CONFIGURADOR DE CUCHARAS PARA CARGADORAS DE RUEDAS a fin de personalizar la cuchara ideal para su aplicación

Algunas especificaciones se basan en cálculos técnicos y no son medidas reales. Las especificaciones se proporcionan a efectos de comparación y están sujetas a cambios sin previo aviso. Las especificaciones de cada equipo Develon variarán en función de los cambios normales de diseño, fabricación, condiciones de uso y otros factores. Las imágenes de las unidades de Develon pueden contener elementos opcionales.

Powered by **Innovation**

MÁS INFORMACIÓN:
DL280-7

DEVELON

A brand of HD Hyundai Infracore.

HD Hyundai Infracore Europe s.r.o.
IBC - Pobrezni 620/3,
18600 Praha 8 - Karlin, Czechia

©2025 HD Hyundai Infracore. All rights reserved.
SPDL00004 (06/2025)