DEVELON

Radlader

DL280-7

Motor

Erstellen	DEVELON
Modell	Develon DL06
Zylinderzahl	6
Max. Leistung (SAE J1995)	141 kW/190 hp @ 2000 rpm
Max. Drehmoment (SAE J1995)	902 N·m @ 1400 rpm
Hubraum	5900 cm³
Bohrung × Hub	100 mm × 125 mm
Anlasser	24 V / 6 kW
Batterien – Lichtmaschine	2 × 12 V - 24 V, 80 A
Luftfilter	Zentrifugale Vorreinigung vom Typ Top Spin™ Donaldson® mit zweistufigem Trockenfilter
Kühlung	Kühlaggregat mit automatischem Laufrichtungswechsel des Lüfters für einfache Reinigung. Automatische Drehzahlanpassung je nach den Temperaturverhältnissen.
Kühler	Kühler mit breiter Rippenteilung - Ladeluftkühler / Hydraulikölkühler / Getriebeölkühler

Getriebe

Typ	4-Gang-Automatik-Lastschaltgetriebe / 5-Gang-Automatik-Lastschaltgetriebe mit Überbrückung
Vorwärtsgänge: 1 / 2 / 3 / 4	6.3 / 12.4 / 23.1 / 35.6
Vorwärtsgänge: 1 / 2 / 3 / 4 / 5	6.6 / 11.7 / 17.9 / 27.8 / 40.0
Rückwärtsgänge 1 / 2 / 3	7.0 / 12.3 / 29.2
Maximale Traktion	13.9 ton
Maximale Steigfähigkeit	30° (58%)

Achsen

Sperrverhältnis des Sperrdifferenzials (LSD)	30% (Front und Heck)
Sperrverhältnis des Sperrdifferenzials (HDL)	100% (front)
Pendelwinkel	+/- 12°
Reifengröße - Standard	20.5R25

Bremsen

Bremsweg	7.8 at 32 km/h

Hydrauliksystem

Typ	Lastabhängig geregeltes Hydrauliksystem mit geschlossenem Kreislauf
Hauptpumpe	2 Axialkolbenpumpen mit variablem Hub
Höchstfluss	246 l/min
Höchstdruck	260 bar
EMCV	Automatische Funktionen zur Positionierung der Schaufel für Grabarbeiten sowie eine Funktion zum Stoppen des Hubarms in der gewünschten Höhe.
Filtrierung	Der Glasfaserfilter im Ölrücklauf zum Tank hat eine Filterkapazität von 10 µm.

Hydraulikzylinder

Zylinder	Stückzahl	Bohrung × Kolbenstangendurchmesser × Hub (mm)
Heben	2	135 × 80 × 790
Schaufel	1	160 × 95 × 510

Hubarm

Belastungszyklus	
Hubarm hochfahren	5.4 s
Hubarm absenken	3.2 s
Schaufel auskippen	1.5 s

Kabine

Sicherheitsstandards	ROPS ISO 3471:2008
	FOPS ISO 3449
Geräuschentwicklung	
Schalldruckpegel innen (ISO 6396)	72 dB
Schalldruckpegel außen (ISO 6395)	104 dB

Füllmengen

Kraftstofftank	235 l
DEF (AdBlue®)-Tank	30 l
Kühlsystem (Kühler)	34 l
Motoröl	24,5 l
Vorderachse	35 l
Hinterachse	35 l
Hydrauliksystem	120 l
Hydraulikölbehälter	85 l
Getriebeöl	37 l

Leistungsdaten & Abmessungen

	Bolzenbefestigung	Einheit	Hochleistungsschaufel				ECO-Schaufel		Hoher Hub
			Universal		Materialbewegung		Universal		
	Bodenbearbeitungswerkzeuge		2.8 m3 ZINKEN	2.9 m3 SCHNEIDK.	2.8 m3 ZINKEN	2.9 m3 SCHNEIDK.	2.7 m3 ZINKEN	2.8 m3 SCHNEIDK.	
	Fassungsvermögen, gehäuft gem. ISO / SAE	m^3	2.8	2.9	2.8	2.9	2.7	2.8	=
	Füllmenge bei 110% Befüllungsfaktor	m^3	3.1	3.2	3.1	3.2	3	3.1	=
B	Schaufelbreite	mm	2550	2550	2550	2550	2740	2740	=
	Ausbrechkraft	kN	138	131	147	139	150	140	-8
	Statische Kipplast (ungeknickt)	kg	12156	12104	12303	12252	12505	12247	-2243
	Statische Kipplast- (40 °, voll geknickt)	kg	10680	10628	10822	10771	11023	10765	-1977
H	Ausschütthöhe (bei 45° - vollst. angehoben)	mm	2688	2771	2734	2817	2752	2830	+418
I	Ausschüttreichweite (bei 45° - vollst. angehoben)	mm	1302	1225	1255	1178	1251	1179	-13
	Grabtiefe	mm	131	125	131	125	121	115	+99
J	Höhe bis Schaufeldrehpunkt	mm	3934	3934	3934	3934	3934	3934	+430
	Max. Kippwinkel in Transportposition	°	47	47	47	47	48	48	-1
	Max. Kippwinkel (vollständig angehoben)	°	62	62	62	62	62	62	-4
K	Max. Kippwinkel am Boden	°	37	37	37	37	37	37	-21
	Max. Kippwinkel bei max. Reichweite	°	61	61	61	61	61	61	-4
	Max. Ausschüttwinkel bei max. Reichweite	°	66	66	66	66	66	66	+2
	Max. Ausschüttwinkel am Boden	°	58	57	58	57	58	57	+6
L	Max. Ausschüttwinkel (vollständig angehoben)	°	44	44	44	44	44	44	+1
	Außenwenderadius, Reifenseite	mm	5557	5557	5557	5557	5557	5557	=
	Außenwenderadius, Schaufelkante	mm	6187	6133	6157	6104	6231	6182	+196
E	Radstand	mm	3050	3050	3050	3050	3050	3050	=
D	Breite am Reifenrand	mm	2649	2649	2649	2649	2649	2649	=
	Breite am Reifenrand (schmale Felgen)	mm	2550	2550	2550	2550	2550	2550	=
F	Spurbreite	mm	2040	2040	2040	2040	2040	2040	=
G	Bodenfreiheit (bei 12° Pendelwkl.)	mm	400	400	400	400	400	400	=
A	Gesamtlänge	mm	7869	7751	7804	7686	7780	7669	+413
C	Gesamthöhe	mm	3360	3360	3360	3360	3360	3360	=
	Betriebsgewicht	kg	15868	15921	15759	15812	15562	15828	+154

Alle Füllmengen gemäß ISO 7546, mit Schild in gerader Stellung (an der Schaufelzahnspitze bzw. Schneidkante gemessen), Reifen Bridgestone 20.5VJT (L3), EU-Basiskonfiguration.

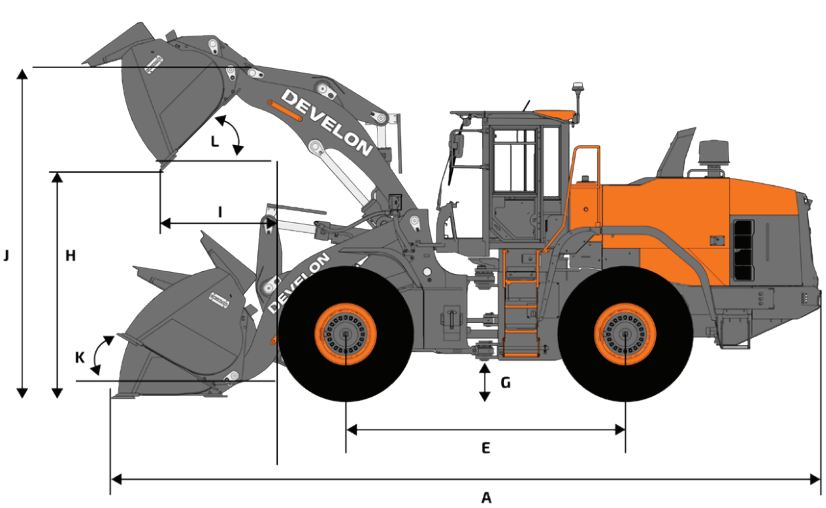

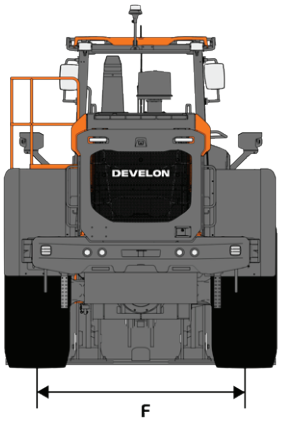

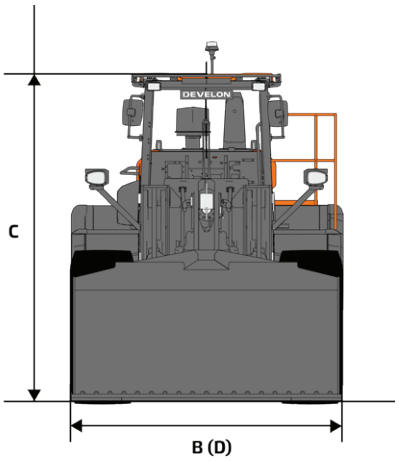

Serien- und Sonderausrüstung

■ Serienausrüstung ● Sonderausrüstung

Motor

Abgasnachbehandlung (DOC + DPF + SCR)	■
Automatische Drehzahlabsenkung	■
Automatische Abschaltung	■
Luftvorfilter (zentrifugal)	■
Motorsteuerung	■
Lüfter – mit Laufrichtungswechsel, variabler Drehzahl und Funktionsautomatik	■
Kühler mit breiten Lamellen	■

Antriebsstrang

4-Gang-Lastschaltgetriebe mit Drehmomentwandler	■
Getriebemodus-Management	■
ICCO („Intelligent Clutch Cut-Off", intelligente Kupplungsabschaltung)	■
Achsdifferenzial – Sperrdifferenzial (LSD)	■
5-Gang-Lastschaltgetriebe mit Drehmomentwandler-Überbrückung	●
Achsdifferenzial – Hydraulische Differenzialsperre (HDL)	●
Hochwertige Achse	●

Hydraulik

Load-Sensing-Hydrauliksystem (lastabhängig geregelt), Kolbenverstellpumpe	■
EMCV (Elektrisches Hauptsteuerventil)	■
Ventil für 3. Schieber	■

Hubarm

Standard-Hubarm, Z-Gestänge-Kinematik	■
Hydraulische Hubarmdämpfung – Lastisolierungssystem (LIS)	■
Sanfte Endlagenregelung von Löffel und Arm	■
Stellungsspeicher	■
Automatische Schaufelpositionierung und automatische Grabwinkeleinstellung	■
Parallelhub (elektrohydraulischer Ausgleich)	■
Langer Hubarm, Z-Gestänge-Kinematik	●

Kabine und Fahrerkomfort

ROPS (ISO 3471:2008)/FOPS (ISO 3449), luftdicht verschließbare Kabine	■
Grammer-Sitz mit vertikaler und horizontaler Niederfrequenzfederung, pneumatischer Lendenwirbelstütze, Heizung, 3-Punkt-Sicherheitsgurt	■
Joystickhebel mit VNR-Steuerung und Rändelrad in die rechte Armlehne des Sitzes integriert	■
DEVELON Smart Key	■
Türöffnung per Fernbedienung	■
DEVELON Smart Touch – 8"-Touchscreen, All-in-one-Display	■
DEVELON Smart Guidance-System	■
Rückspiegel – beheizbar	■
DEVELON Fleet Management Web (Telematiksystem)	■
12-V-Steckdose	■
USB-Anschlussbuchse	■
Tastenbedienung	●
Rückspiegel – beheizbar und elektrisch einstellbar	●
Grammer-Sitz mit vertikaler und horizontaler Niederfrequenzfederung, pneumatischer Lendenwirbelstütze, Heizung und Belüftung, 3-Punkt-Sicherheitsgurt	●
Elektrischer Steuerhebel am linken Armlehnen	●

Sicherheit

Sicherheitsgurtalarm	■
Heckkamera	■
Handläufe und Wartungsplattformen	■
Stroboskop-Rückfahrleuchte	■
LED Arbeitsscheinwerfer an der Kabine (2 vorn und 2 hinten)	■
LED Arbeitsscheinwerfer an der Kabine (4 vorn und 4 hinten)	●
LED Arbeitsscheinwerfer an der Kabine (6 vorn und 6 hinten)	●
DEVELON Transparente Schaufel	●
DEVELON Smart View	●

Sonstiges

20.5R25 (L3)	■
20.5R25 (L4)	●
20.5R25 (L5)	●
23.5R25 (L3)	●
620/75 R26	●
620/75 R26	●
750/65 R26	●
Automatisches Schmiersystem	●
Zusätzliches Gegengewicht	●
DEVELON Smart Load	●

Liste der Anbaugeräte*

ECO Universalschaufel, zur Direktmontage 2,7 m³, mit Zähnen, Breite 2,74 m	●
ECO Universalschaufel, zur Direktmontage 2,8 m³, mit Anschraub-Schneidkante, Breite 2,74 m	●
Performance Universalschaufel, zur Direktmontage 2,8 m³, 1 Streifen mit Zähnen ITR, Breite 2,55 m	●
Performance Universalschaufel, zur Direktmontage 2,9 m³, Anschraub-Schneidkante, Breite 2,55 m	●
Performance Universalschaufel, zur Direktmontage 2,6 m³, 1 Streifen mit Zähnen ITR, Breite 2,75 m	●
Performance Universalschaufel, zur Direktmontage 2,9 m³, 1 Streifen mit Zähnen ITR, Breite 2,75 m	●
Performance Universalschaufel, zur Direktmontage 3,0 m³, Anschraub-Schneidkante, Breite 2,75 m	●
Performance Universalschaufel, für ISO Schnellwechsler 2,7 m³, Anschraub-Schneidkante, Breite 2,55 m	●
Performance Universalschaufel, für ISO Schnellwechsler 2,7 m³, Anschraub-Schneidkante, Breite 2,75 m	●
Schnellwechsler, ISO	●
Steuersatz für Schnellwechsler	●
Palettengabel-Anbaugerät, für ISO Schnellwechsler 5 t (FEM Klasse 4), 1,5 m, Breite 1,5 m	●
Palettengabel-Anbaugerät, für ISO Schnellwechsler 7 t (FEM Klasse 4), 1,5 m, Breite 1,5 m	●

* Besuchen Sie unseren RADLADER-SCHAUFELKONFIGURATOR, um die Schaufel für Ihre Anwendung anzupassen.

Bestimmte technische Daten basieren auf technischen Berechnungen und sind keine tatsächlichen Messungen. Technische Daten dienen nur zu Vergleichszwecken und können sich ohne vorherige Ankündigung ändern. Die technischen Daten für Ihr individuelles Develon-Gerät können aufgrund von normalen Abweichungen bei Konstruktion, Fertigung, Betriebsbedingungen und anderen Faktoren variieren. Bilder von Develon-Maschinen zeigen nicht unbedingt die Standardausrüstung.

Powered by **Innovation**

MEHR ENTDECKEN:
DL280-7

DEVELON

A brand of HD Hyundai Infracore.

HD Hyundai Infracore Europe s.r.o.
IBC - Pobrezni 620/3,
18600 Praha 8 - Karlin, Czechia

©2025 HD Hyundai Infracore. All rights reserved.
SPDL00004 (06/2025)