DEVELON

Radlader

DL320-7

Motor

Erstellen	DEVELON
Modell	Develon DL08
Zylinderzahl	6
Hubraum	7640 cm^3
Max. Leistung (SAE J1995)	202 kW/271 hp @ 1800 rpm
Max. Drehmoment (SAE J1995)	1275 N·m @ 1300 rpm
Bohrung × Hub	108 mm × 139 mm
Anlasser	24 V / 6 kW
Batterien – Lichtmaschine	2 × 12 V - 24 V, 80 A
Luftfilter	Zentrifugale Vorreinigung vom Typ Top Spin™ Donaldson® mit zweistufigem Trockenfilter
Kühlung	Kühlaggregat mit automatischem Laufrichtungswechsel des Lüfters für einfache Reinigung. Automatische Drehzahlanpassung je nach den Temperaturverhältnissen.
Kühler	Kühler mit breiter Rippenteilung – Ladeluftkühler / Hydraulikölkühler / Getriebeölkühler

Getriebe

Typ	5-Gang-Automatik-Lastschaltgetriebe mit Sperrfunktion
Drehmomentwandler	Einstufig / Einphasig / Statorrad
Vorwärtsgänge 1 / 2 / 3 / 4 / 5	6.1 / 11.5 / 17.6 / 27.4 / 40.0
Rückwärtsgänge 1 / 2 / 3	6.5 / 12.1 / 28.8
Maximale Traktion	18.7 Tonnen
Maximale Steigfähigkeit	51% (27°)

Achsen

Sperrverhältnis des Sperrdifferenzials (LSD)	30% (Front und Heck)
Sperrverhältnis der hydraulischen Differenzialsperre (HDL)	100% (front)
Pendelwinkel	+/- 12°
Reifengröße – Standard	23.5 R25

Bremsen

Bremsweg	9.0 at 35 km/h

Hydrauliksystem

Typ	Lastabhängig geregeltes Hydrauliksystem mit geschlossenem Kreislauf
Hauptpumpe	2 Axialkolbenpumpen mit variablem Hub
Höchstfluss	290 l/min
Höchstdruck	250 bar
EMCV	Automatische Funktionen zur Positionierung der Schaufel für Grabarbeiten sowie eine Funktion zum Stoppen des Hubarms in der gewünschten Höhe.
Filtrierung	Der Glasfaserfilter im Ölrücklauf zum Tank hat eine Filterkapazität von 10 µm.

Hydraulikzylinder

Zylinder	Stückzahl	Bohrung × Kolbenstangendurchmesser × Hub (mm)
Heben	2	150 × 95 × 800
Schaufel	1	180 × 105 × 535

Hubarm

Belastungszyklus	
Hubarm hochfahren	5.8 s
Hubarm absenken	2.9 s
Schaufel auskippen	1.6 s

Kabine

Sicherheitsstandards	ROPS ISO 3471:2008
	FOPS ISO 3449
Geräuschentwicklung	
Schalldruckpegel innen (ISO 6396)	67 dB
Schalldruckpegel außen (ISO 6395)	105 dB

Füllmengen

Kraftstofftank	291 l
DEF (AdBlue®)-Tank	62 l
Kühlsystem (Kühler)	45 l
Motoröl	35 l
Vorderachse	35 l
Hinterachse	35 l
Hydrauliksystem	42 l
Hydraulikölbehälter	173 l
Getriebeöl	117 l

Leistungsdaten & Abmessungen

Bolzenbefestigung		Einheit	Hochleistungsschaufel				ECO-Schaufel		Hoch-hub
			Universell		Materialumschlag		Universell		
Bodenbearbeitungswerkzeuge			3.7 m3 ZINKEN	3.8 m3 SCHNEIDK.	3.7 m3 ZINKEN	3.8 m3 SCHNEIDK.	3.3 m3 ZINKEN	3.5 m3 SCHNEIDK.	
	Fassungsvermögen, gehäuft gem. ISO / SAE	m^3	3.7	3.8	3.7	3.8	3.3	3.5	=
	Füllmenge bei 110 % Befüllungsfaktor	m^3	4.1	4.2	4.1	4.2	3.6	3.9	=
B	Schaufelbreite	mm	2910	2910	2910	2910	3000	3000	=
	Ausbrechkraft	kN	143	137	151	145	170	157	-3
	Statische Kipplast (ungeknickt)	kg	15488	15397	15552	15461	15948	15813	-3690
	Statische Kipplast- (40 °, voll geknickt)	kg	13640	13549	13697	13605	14079	13943	-3258
H	Ausschütthöhe (bei 45 ° - vollst. angehoben)	mm	2837	2933	2887	2983	2887	3039	+531
I	Ausschüttreichweite (bei 45 ° - vollst. angehoben)	mm	1427	1341	1378	1292	1360	1227	+212
	Grabtiefe	mm	83	77	83	77	96	84	+143
J	Höhe bis Schaufeldrehpunkt	mm	4175	4175	4175	4175	4175	4175	+525
	Max. Kippwinkel in Transportposition	°	48	48	48	48	49	49	+2
	Max. Kippwinkel (vollständig angehoben)	°	57	57	57	57	57	57	-3
K	Max. Kippwinkel am Boden	°	43	43	43	43	44	44	-26
	Max. Kippwinkel bei max. Reichweite	°	58	58	58	58	58	58	+-4
	Max. Ausschüttwinkel bei max. Reichweite	°	83	83	83	83	83	83	+4
	Max. Ausschüttwinkel am Boden	°	79	78	78	78	78	77	+5
L	Max. Ausschüttwinkel (vollständig angehoben)	°	45	45	45	45	45	45	=
	Außenwenderadius, Reifenseite	mm	6009	6009	6009	6009	6009	6009	=
	Außenwenderadius, Schaufelkante	mm	6741	6681	6709	6650	6748	6656	+307
E	Radstand	mm	3300	3300	3300	3300	3300	3300	=
D	Breite am Reifenrand	mm	2845	2845	2845	2845	2845	2845	=
F	Spurbreite	mm	2150	2150	2150	2150	2150	2150	=
G	Bodenfreiheit (bei 12° Pendelwkl.)	mm	400	400	400	400	400	400	=
A	Gesamtlänge	mm	8602	8470	8532	8400	8530	8319	+635
C	Gesamthöhe	mm	3511	3511	3511	3511	3511	3511	=
	Betriebsgewicht	kg	19774	19869	19774	19869	19493	19634	+796

Alle Füllmengen gemäß ISO 7546, mit Schild in gerader Stellung (an der Schaufelzahnspitze bzw. Schneidkante gemessen), Reifen Bridgestone 20.5VJT (L3), EU-Basiskonfiguration.

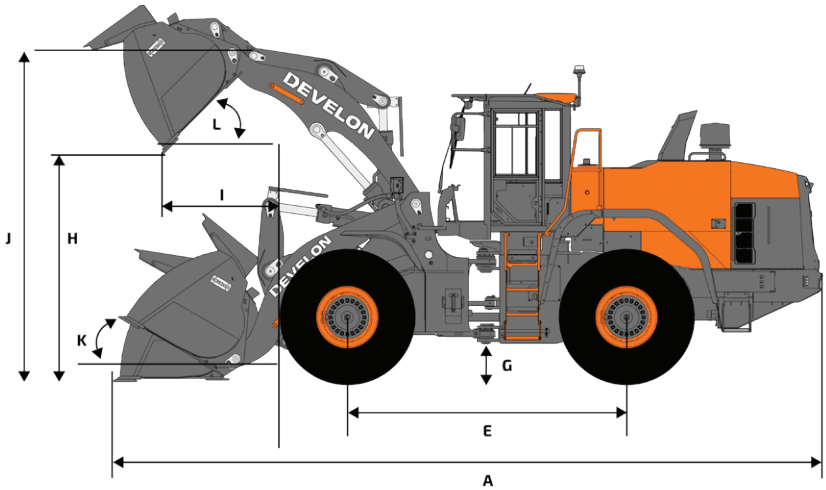

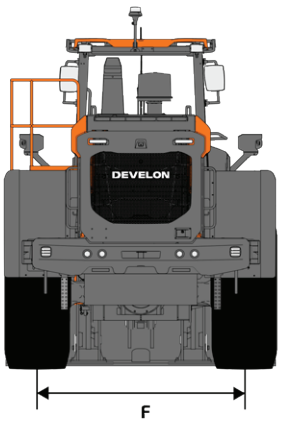

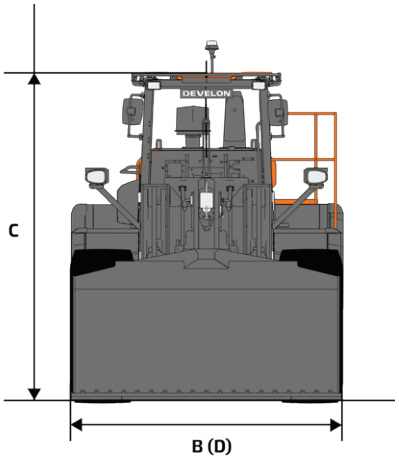

Serien- und Sonderausrüstung

■ Serienausrüstung ● Sonderausrüstung

Motor

Abgasnachbehandlung (DOC + DPF + SCR)	■
Automatische Drehzahlabsenkung	■
Automatische Abschaltung	■
Turbolader mit variabler Turbinengeometrie (VGT)	■
Luftvorfilter (zentrifugal)	■
Situational Awareness Technology 2	■
Lüfter – mit Laufrichtungswechsel, variabler Drehzahl und Funktionsautomatik	■
Kühler mit breiter Rippenteilung	■

Antriebsstrang

5-Gang- Lastschaltgetriebe	■
Drehmomentwandler mit Überbrückung	■
Verwaltung des Getriebemodus	■
ICCO („Intelligent Clutch Cut-Off", intelligente Kupplungsabschaltung)	■
Achsdifferenzial – Sperrdifferenzial	■
Achsdifferenzial – Hydraulik-Differenzialsperre	●

Hydraulik

Load-Sensing-Hydrauliksystem (lastabhängig geregelt), Kolbenverstellpumpe	■
EMCV (Elektrisches Hauptsteuerventil)	■
Ventil für 3. Schieber	■

Hubarm

Standard-Hubarm, Z-Gestänge-Kinematik	■
Hydraulische Hubarmdämpfung – automatische Hubwerksfederung („Load Isolation System", LIS)	■
Sanfte Endlagenregelung von Löffel und Arm	■
Stellungsspeicher	■
Automatische Schaufelpositionierung und automatische Grabwinkeleinstellung	■
Parallelhub (elektrohydraulischer Ausgleich)	■
Langer Hubarm, Z-Gestänge-Kinematik	●

Kabine und Fahrerkomfort

ROPS (ISO 3471:2008)/FOPS (ISO 3449), luftdicht verschließbare Kabine	■
Grammer-Sitz mit vertikaler und horizontaler Niederfrequenzfederung, pneumatischer Lendenwirbelstütze, Heizung, 3-Punkt-Sicherheitsgurt	■
Joystickhebel mit VNR-Steuerung und Rändelrad in die rechte Armlehne des Sitzes integriert	■
DEVELON Smart Key	■
Türöffnung per Fernbedienung	■
DEVELON Smart Touch – 8"-Touchscreen, All-in-one-Display	■
DEVELON Smart Guidance-System	■
Beheizbare Rückspiegel	■
DEVELON Fleet Management Web (Telematiksystem)	■
12-V-Steckdose	■
USB-Anschlussbuchse	■
In die linke Armlehne integrierte elektrische Joysticklenkung	●
Tastenbedienung	●
Beheizbare und elektrisch einstellbare Rückspiegel	●
Grammer-Sitz mit vertikaler und horizontaler Niederfrequenzfederung, pneumatischer Lendenwirbelstütze, Heizung und Belüftung, 3-Punkt-Sicherheitsgurt	●

Sicherheit

Sicherheitsgurtalarm	■
Heckkamera	■
Umfassende Handläufe und Wartungsplattformen	■
Stroboskop-Rückfahrleuchte	■
LED Arbeitsscheinwerfer an der Kabine (4 vorn und 4 hinten)	■
DEVELON Transparente Schaufel	●
DEVELON Smart View	●
LED Arbeitsscheinwerfer an der Kabine (6 vorn und 6 hinten)	●

Sonstiges

Automatisches Schmiersystem	■
23.5R25 (L3)	■
23.5R25 (L4)	●
23.5R25 (L5)	●
750/65 R25	●
750/65 R26	●
Zusätzliches Gegengewicht	●
DEVELON Smart Load	●

Liste der Anbaugeräte*

ECO Universalschaufel, zur Direktmontage 3,3 m³, mit Zähnen, Breite 3,00 m	●
ECO Universalschaufel, zur Direktmontage 3,5 m³, mit Anschraub-Schneidkante, Breite 3,00 m	●
Performance Universalschaufel, zur Direktmontage 3,4 m³, 1 Streifen mit Zähnen ITR, Breite 2,90 m	●
Performance Universalschaufel, zur Direktmontage 3,7 m³, 1 Streifen mit Zähnen ITR, Breite 2,90 m	●
Performance Universalschaufel, zur Direktmontage 3,8 m³, Anschraub-Schneidkante, Breite 2,90 m	●
Schnellwechsler, ISO	●
Steuersatz für Schnellwechsler	●
Palettengabel-Anbaugerät, für ISO Schnellwechsler 7 t (FEM Klasse 4), 1,5 m, Breite 1,5 m	●
Performance Universalschaufel, für ISO Schnellwechsler 3,5 m³, Anschraub-Schneidkante, Breite 2,90 m	●

* Besuchen Sie unseren RADLADER-SCHAUFELKONFIGURATOR, um die Schaufel für Ihre Anwendung anzupassen.

Bestimmte technische Daten basieren auf technischen Berechnungen und sind keine tatsächlichen Messungen. Technische Daten dienen nur zu Vergleichszwecken und können sich ohne vorherige Ankündigung ändern. Die technischen Daten für Ihr individuelles Develon-Gerät können aufgrund von normalen Abweichungen bei Konstruktion, Fertigung, Betriebsbedingungen und anderen Faktoren variieren. Bilder von Develon-Maschinen zeigen nicht unbedingt die Standardausrüstung.

Powered by **Innovation**

MEHR ENTDECKEN:
DL320-7

DEVELON

A brand of HD Hyundai Infracore.

HD Hyundai Infracore Europe s.r.o.
IBC - Pobrezni 620/3,
18600 Praha 8 - Karlin, Czechia

©2025 HD Hyundai Infracore. All rights reserved.
SPDL00005 (06/2025)