DEVELON

Chargeuses sur pneus

DL320-7

Moteur

Creado	DEVELON
Modèle	Develon DL08
Nombre de cylindres	6
Puissance max. (SAE J1995)	202 kW (275 Ch) à 1800 tr/min
Couple max. (SAE J1995)	1275 N·m à 1300 tr/min
Cylindrée	7640 cm^3
Alésage × course	108 mm × 139 mm
Démarreur	24 V / 6 kW
Batteries - Alternateur	2 × 12 V - 24 V, 80 A
Filtre à air	Préfiltre cyclonique Top Spin™ Donaldson® avec filtre principal à double cartouche sèche.
Refroidissement	Groupe de refroidissement avec ventilateur à inversion automatique pour préserver la propreté des faisceaux des radiateurs. Régulation électronique du régime du ventilateur en fonction de la température.
Radiateur	Radiateur à ailettes largement espacées - Refroidisseur d'air d'admission / refroidisseur d'huile hydraulique / refroidisseur d'huile de boîte de vitesses.

Transmission

Type	Automatique à 5 rapports avec convertisseur verrouillable
Convertisseur de couple	Simple étage / monophasé / stator sur roue fixe
Vitesses de pointe en marche avant, rapports 1 - 2 - 3 - 4 - 5	6.1 / 11.5 / 17.6 / 27.4 / 40.0
Vitesses de pointe en marche arrière, rapports 1 - 2 - 3	6.5 / 12.1 / 28.8
Force de traction max.	18.7 tonnes
Pente franchissable	51% (27°)

Ponts

Ratio de blocage des différentiels à glissement limité	30% (avant et arrière)
Ratio de blocage hydraulique du différentiel avant	100% (avant)
Angle d'oscillation	+/- 12°
Pneumatiques standard	23.5 R25

Freins

Distance de freinage	9.0 à 35 km/h

Système hydraulique

Type	Système hydraulique à centre fermé et détection de charge
Pompes principales	Deux pompes à débit variable à pistons axiaux
Débit max.	290 l/min
Pression max.	250 bar
Distributeur principal à commande électrique	Fonctions automatisées paramétrables par l'opérateur : retour du godet en position d'attaque, arrêt automatique des bras de levage à la hauteur voulue.
Filtration	Filtre plein débit en fibre de verre (capacité 10 microns) sur le retour au réservoir.

Vérins hydrauliques

Vérins	Quantité	Alésage × diamètre de la tige × course (mm)
Levage	2	150 × 95 × 800
Godet	1	180 × 105 × 535

Brancard de levage

Cycle de chargement	
Levage des bras	5.8 s
Abaissement des bras	2.9 s
Déversement du godet	1.6 s

Cabine

Normes de sécurité	ROPS ISO 3471:2008
	FOPS ISO 3449
Niveaux sonores	
Pression acoustique à la place de l'opérateur (ISO 6396)	67 dB
Puissance sonore à l'extérieur de la machine (ISO 6395)	105 dB

Contenances

Réservoir de carburant	291 l
Réservoir d'AdBlue®	62 l
Système de refroidissement (radiateur)	45 l
Huile moteur	35 l
Essieu avant	35 l
Essieu arrière	35 l
Système hydraulique	173 l
Réservoir d'huile hydraulique	117 l
Huile de boîte de vitesses	42 l

Performances et dimensions

Fixation sur axes		Unité	Godets Performance				Godets Eco		Grande hauteur
			Universel		Manutention de matériaux		Universel		
Outils d'attaque du sol			3.7 m3 dents	3.8 m3 cotre-lame boulonnée	3.7 m3 dents	3.8 m3 contre-lame boulonnée	3.3 m3 dents	3.5 m3 contre-lame boulonnée	
	Capacité en dôme ISO/SAE	m^3	3.7	3.8	3.7	3.8	3.3	3.5	=
	Capacité à 110 % de remplissage	m^3	4.1	4.2	4.1	4.2	3.6	3.9	=
B	Largeur du godet	mm	2910	2910	2910	2910	3000	3000	=
	Force d'arrachement	kN	143	137	151	145	170	157	-3
	Charge statique de basculement (machine droite)	kg	15488	15397	15552	15461	15948	15813	-3690
	Charge statique de basculement (machine braquée à 40 °)	kg	13640	13549	13697	13605	14079	13943	-3258
H	Hauteur déversem. (godet à 45 °, à levage max.)	mm	2837	2933	2887	2983	2887	3039	+531
I	Portée déversem. (godet à 45 °, à levage max.)	mm	1427	1341	1378	1292	1360	1227	+212
	Profondeur d'attaque max.	mm	83	77	83	77	96	84	+143
J	Hauteur max. au pivot de godet	mm	4175	4175	4175	4175	4175	4175	+525
	Angle de rappel max. en position de transport	°	48	48	48	48	49	49	+2
	Angle de rappel max. à levage max.	°	57	57	57	57	57	57	-3
K	Angle de rappel max. au sol	°	43	43	43	43	44	44	-26
	Angle de rappel max. à portée max.	°	58	58	58	58	58	58	-4
	Angle de déversement max. à portée max.	°	83	83	83	83	83	83	+4
	Angle de déversement max. au sol	°	79	78	78	78	78	77	+5
L	Angle de déversement max. à levage max.	°	45	45	45	45	45	45	=
	Rayon de braquage extérieur (aux pneus)	mm	6009	6009	6009	6009	6009	6009	=
	Rayon de braquage extérieur (à l'angle du godet)	mm	6741	6681	6709	6650	6748	6656	+307
E	Empattement	mm	3300	3300	3300	3300	3300	3300	=
D	Largeur aux pneus	mm	2845	2845	2845	2845	2845	2845	=
F	Voie	mm	2150	2150	2150	2150	2150	2150	=
G	Garde au sol (à 12 ° d'oscillation)	mm	400	400	400	400	400	400	=
A	Longueur hors tout	mm	8602	8470	8532	8400	8530	8319	+635
C	Hauteur hors tout	mm	3511	3511	3511	3511	3511	3511	=
	Poids opérationnel	kg	19774	19869	19774	19869	19493	19634	+796

Toutes les valeurs sont mesurées selon la norme ISO 7546, avec un bord d'attaque droit (mesures prises à la pointe des dents ou au bord de la contre-lame), des pneus 23.5 R25 (L3) et la configuration de base pour l'UE.

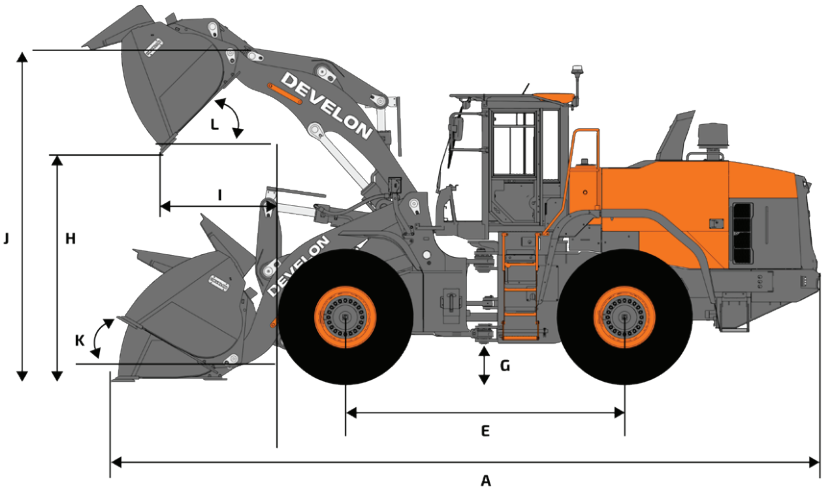

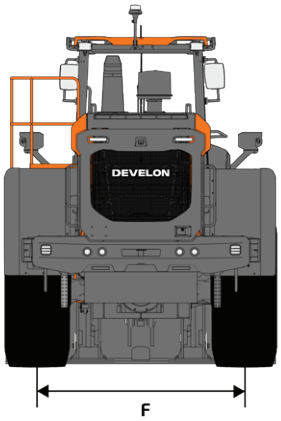

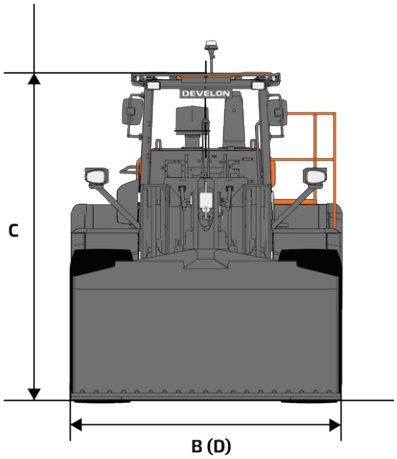

Équipement standard et options

■ Standard ● Option

Moteur

Post-traitement de l'échappement (DOC + DPF + SCR)	■
Mise au ralenti automatique	■
Arrêt moteur automatique	■
Turbocompresseur à géométrie variable (VGT)	■
Préfiltre cyclonique	■
Technologie SAT 2	■
Ventilateur réversible à régime variable, inversion programmable	■
Radiateur à ailettes largement espacées	■

Transmission

Boîte de vitesses automatique à 5 rapports	■
Convertisseur de couple verrouillable	■
Gestion des modes de passage des rapports	■
Débrayage automatique (ICCO)	■
Différentiel à glissement limité	■
Différentiel à blocage hydraulique (HDL)	●

Système hydraulique

Système hydraulique à détection de charge, pompes à débit variable	■
Distributeur principal à commande électrique (EMCV)	■
3ème section (auxiliaire)	■

Bras de levage

Bras de levage standard, cinématique en Z	■
Suspension hydraulique des bras de levage (LIS)	■
Position finale en douceur du godet et du bras	■
Mémorisation des positions	■
Retour automatique du godet en position d'attaque	■
Levage parallèle (compensation électro-hydraulique)	■
Bras de levage grande hauteur, cinématique en Z	●

Cabine et confort de l'opérateur

Cabine pressurisée conforme ROPS (ISO 3471:2008) / FOPS (ISO 3449)	■
Siège Grammer avec suspension verticale et horizontale basse fréquence, support lombaire pneumatique, chauffage intégré et ceinture de sécurité 3 points	■
Manipulateur avec contacteur AV / PM / AR et molette proportionnelle, intégré à l'accoudoir droit	■
Clé DEVELON Smart Key	■
Ouverture de la porte à distance	■
Ecran tactile 8" DEVELON Smart Touch regroupant toutes les fonctions	■
Système d'aide intelligent DEVELON	■
Rétroviseurs chauffants	■
Système de surveillance télématique DEVELON Fleet Management Web	■
Prise électrique 12 V	■
Prise USB	■
Direction par manette électro-proportionnelle intégrée à l'accoudoir gauche	●
Mini-leviers pilotés	●
Rétroviseurs chauffants, réglage électrique	●
Siège Grammer avec suspension verticale et horizontale à basse fréquence, soutien lombaire pneumatique, chauffage et ventilation, ceinture de sécurité à 3 points	●

Sécurité

Alarme de ceinture de sécurité	■
Caméra de recul	■
Mains courantes, rambardes et plateformes de maintenance	■
Feu de recul à éclats	■
Feux de travail LED sur la cabine (4 à l'avant + 4 à l'arrière)	■
Godet transparent Develon	●
Système de vision Develon Smart View	●
Feux de travail LED sur la cabine (6 à l'avant + 6 à l'arrière)	●

Autres

Système de graissage centralisé automatique	■
23.5R25 (L3)	■
23.5R25 (L4)	●
23.5R25 (L5)	●
750/65 R25	●
750/65 R26	●
Contrepoids additionnel	●
Système de pesage embarqué Develon Smart Load	●

Liste des accessoires*

Godet usage général Eco, fixation directe sur axes 3,3 m³, dents, largeur 3,00 m	●
Godet usage général Eco, fixation directe sur axes 3,5 m³, contre-lame boulonnée, largeur 3,00 m	●
Godet usage général Performance, fixation directe sur axes 3,4 m³, dents à une branche ITR, largeur 2,90 m	●
Godet usage général Performance, fixation directe sur axes 3,7 m³, dents à une branche ITR, largeur 2,90 m	●
Godet usage général Performance, fixation directe sur axes 3,8 m³, contre-lame boulonnée, largeur 2,90 m	●
Attache rapide ISO	●
Kit de commande pour attache rapide	●
Fourches à palettes, pour attache rapide ISO 7 t (FEM classe 4), 1,5 m, largeur 1,5 m	●
Godet usage général Performance, pour attache rapide ISO 3,5 m³, contre-lame boulonnée, largeur 2,90 m	●

* Visitez notre CONFIGURATEUR POUR CHARGEUSES SUR PNEUS pour concevoir votre godet sur mesure en fonction de votre application

Certaines spécifications ne sont pas des mesures réelles. Elles sont basées sur des calculs techniques. Les spécifications sont données à titre de comparaison uniquement et sont susceptibles d'être modifiées sans préavis. Les caractéristiques techniques de votre machine Develon peuvent varier en raison de variations normales dans sa conception, sa fabrication, ses conditions d'utilisation et d'autres facteurs. Les produits Develon présentés en illustration ne sont pas toujours des modèles standard.

Powered by **Innovation**

POUR EN SAVOIR PLUS:
DL320-7

HD Hyundai Infracore Europe s.r.o.
IBC - Pobrezni 620/3,
18600 Praha 8 - Karlin, Czechia

DEVELON

A brand of HD Hyundai Infracore.

©2025 HD Hyundai Infracore. All rights reserved.
SPDL00005 (06/2025)