# DEVELON

## Cargadoras de ruedas

# DL380-7

## Motor

| | |
|---|---|
| **Creado por** | DEVELON |
| **Modelo** | Develon DL08 |
| **N.º de cilindros** | 6 |
| **Potencia máx. (SAE J1995)** | 202 kW/275 CV a 1800 rpm |
| **Par máx. (SAE J1995)** | 1275 N·m a 1300 rpm |
| **Cilindrada** | 7640 $cm^3$ |
| **Diámetro interior × carrera** | 108 mm × 139 mm |
| **Motor de arranque** | 24 V / 6 kW |
| **Baterías - alternador** | 2 × 12 V - 24 V, 80 A |
| **Filtro de aire** | Prefiltro centrífugo Top Spin™ Donaldson® con filtro seco de 2 fases |
| **Refrigeración** | Paquete de refrigeración con ventilador de inversión automática para facilitar la limpieza del radiador. Ajuste automático de la velocidad de rotación en función de las condiciones de temperatura. |
| **Radiador** | Radiador con aleta ancha, intercooler/ radiador de aceite hidráulico/radiador de aceite de transmisión |

## Transmisión

| | |
|---|---|
| **Tipo** | Powershift automática de 5 velocidades con bloqueo |
| **Convertidor de par** | Fase simple / monofase / estátor de rueda fija |
| **Velocidades - Avance 1 / 2 / 3 / 4 / 5** | 6.4 / 11.3 / 17.1 / 25.6 / 40.0 |
| **Velocidades - Retroceso 1 / 2 / 3** | 6.5 / 12.1 / 28.5 |
| **Tracción máxima** | 19.1 toneladas |
| **Ángulo de inclinación máximo** | 51% (27°) |

## Ejes

| | |
|---|---|
| **Bloqueo de LSD** | 30% (delante y detrás) |
| **Bloqueo de HDL** | 100% (delante) |
| **Ángulo de oscilación** | +/- 12° |
| **Tamaño de neumáticos, estándar** | 23.5 R25 |

## Frenos

| | |
|---|---|
| **Distancia de frenado** | 7.8 a 32 km/h |

## Sistema hidráulico

| | |
|---|---|
| **Tipo** | Sistema hidráulico de centro cerrado con detección de carga |
| **Bomba principal** | Bombas dobles de pistones axiales de cilindrada variable |
| **Caudal máximo** | 310 l/min |
| **Presión máxima** | 265 bar |
| **EMCV** | Funciones automáticas de colocación del cucharón en la posición de ex-cavación y una función para detener el brazo de elevación a la altura deseada |
| **Filtración** | En el retorno del aceite al depósito, el filtro de fibra de vidrio tiene un tamaño de 10 micras. |

## Cilindros hydráulicos

| Cylinders | Cilindros | Diámetro interior × diámetro de vástago × carrera (mm) |
|---|---|---|
| **Elevación** | 2 | 150 × 95 × 800 |
| **Cucharón** | 1 | 180 × 105 × 535 |

## Brazo de elevación

| | |
|---|---|
| **Ciclo de carga** | |
| **Brazo de elevación, ascenso** | 5.8 s |
| **Brazo de elevación, descenso** | 3.0 s |
| **Cucharón, descarga** | 1.5 s |

## Cabina

| | |
|---|---|
| **Normas de seguridad** | ROPS ISO 3471:2008 |
| | FOPS ISO 3449 |
| **Emisión de ruido** | |
| Nivel de presión acústica de emisión en la posición del operador (ISO 6396) | 69 dB |
| Nivel de presión acústica de emisión en posición exterior (ISO 6395) | 105 dB |

## Capacidad de líquidos

| | |
|---|---|
| **Depósito de combustible** | 291 l |
| **Depósito de DEF (AdBlue®)** | 62 l |
| **Sistema de refrigeración (radiador)** | 45 l |
| **Aceite del motor** | 35 l |
| **Eje delantero** | 42 l |
| **Eje trasero** | 40 l |
| **Sistema hidráulico** | 180 l |
| **Depósito del aceite hidráulico** | 117 l |
| **Aceite de transmisión** | 42 l |

# Datos de rendimiento y dimensiones

| Pasador | | Unidad | Cucharón de alto rendimiento | | | | Cucharón Eco | | Gran elevación |
|---|---|---|---|---|---|---|---|---|---|
| | | | Uso general | | Manejo de material | | Uso general | | |
| Herramientas que tocan el suelo | | | 3.9 m3 DIENTES | 4.0 m3 ATAQUE ATORNIL-LADO | 3.9 m3 DIENTES | 4.1 m3 ATAQUE ATORNIL-LADO | 3.7 m3 DIENTES | 3.9 m3 ATAQUE ATORNIL-LADO | |
| | Capacidad colmado ISO/SAE | $m^3$ | 3.9 | 4 | 3.9 | 4.1 | 3.7 | 3.9 | = |
| | Capacidad con factor de llenado del 110% | $m^3$ | 4.3 | 4.4 | 4.3 | 4.5 | 4.1 | 4.3 | = |
| B | Anchura de cucharón | mm | 2910 | 2910 | 2910 | 2910 | 3110 | 3110 | = |
| | Fuerza de arranque | kN | 146 | 140 | 151 | 145 | 181 | 168 | -4 |
| | Carga estática de vuelco (recto) | kg | 15876 | 15782 | 15845 | 15751 | 16248 | 16097 | -4037 |
| | Carga estática de vuelco (giro completo - 40°) | kg | 13976 | 13882 | 13943 | 13849 | 14341 | 14190 | -3565 |
| H | Altura de descarga (a 45° - plena elevación) | mm | 2802 | 2897 | 2837 | 2933 | 2887 | 3047 | +531 |
| I | Alcance de descarga (a 45° - plena elevación) | mm | 1462 | 1376 | 1427 | 1341 | 1360 | 1220 | +212 |
| | Profundidad de excavación | mm | 83 | 77 | 83 | 77 | 96 | 84 | +143 |
| J | Altura en el punto de pivote del cucharón | mm | 4175 | 4175 | 4175 | 4175 | 4175 | 4175 | +525 |
| | Ángulo máx. de inclinación en posición de transporte | ° | 48 | 48 | 48 | 48 | 49 | 49 | +3 |
| | Ángulo máx. de inclinación en posición totalmente elevado | ° | 66 | 66 | 66 | 66 | 66 | 66 | -3 |
| K | Ángulo máx. de inclinación sobre el suelo | ° | 13 | 13 | 13 | 13 | 18 | 18 | = |
| | Ángulo máx. de inclinación en máximo alcance | ° | 68 | 68 | 68 | 68 | 68 | 68 | -6 |
| | Ángulo máx. de descarga en máximo alcance | ° | 66 | 66 | 66 | 66 | 66 | 66 | = |
| | Ángulo máx. de descarga sobre el suelo | ° | 60 | 60 | 60 | 60 | 60 | 59 | +2 |
| L | Ángulo máx. de descarga en posición totalmente elevado | ° | 45 | 45 | 45 | 45 | 45 | 45 | = |
| | Radio externo - lado del neumático | mm | 6009 | 6009 | 6009 | 6009 | 6009 | 6009 | = |
| | Radio externo - borde del cucharón | mm | 6764 | 6703 | 6741 | 6681 | 6797 | 6702 | +305 |
| E | Distancia entre ejes | mm | 3300 | 3300 | 3300 | 3300 | 3300 | 3300 | = |
| D | Anchura en el borde de los neumáticos | mm | 2845 | 2845 | 2845 | 2845 | 2845 | 2845 | = |
| F | Banda de rodadura | mm | 2150 | 2150 | 2150 | 2150 | 2150 | 2150 | = |
| G | Distancia libre sobre el suelo (a 12° de osc.) | mm | 400 | 400 | 400 | 400 | 400 | 400 | = |
| A | Longitud total | mm | 8652 | 8520 | 8602 | 8470 | 8530 | 8309 | +635 |
| C | Altura total | mm | 3511 | 3511 | 3511 | 3511 | 3511 | 3511 | = |
| | Peso operativo | kg | 20587 | 20682 | 20631 | 20726 | 20269 | 20421 | +320 |

Todas las capacidades según ISO 7546, con hoja recta (medida en la punta de los dientes del cucharón o el borde de ataque), neumáticos 23.5 R25 (L3) y configuración UE básica.

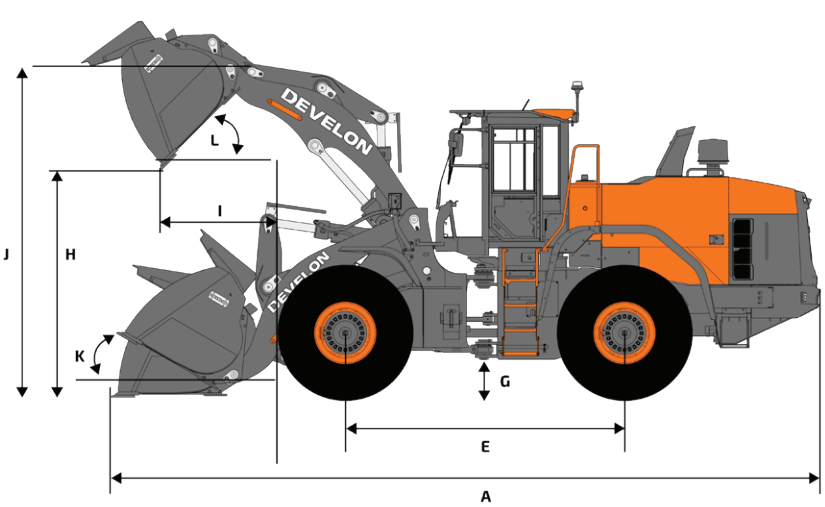


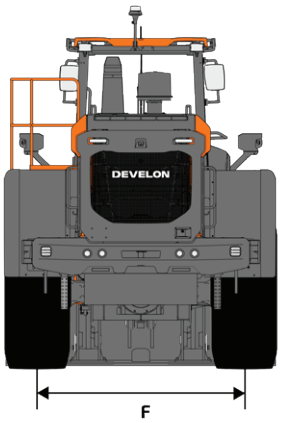


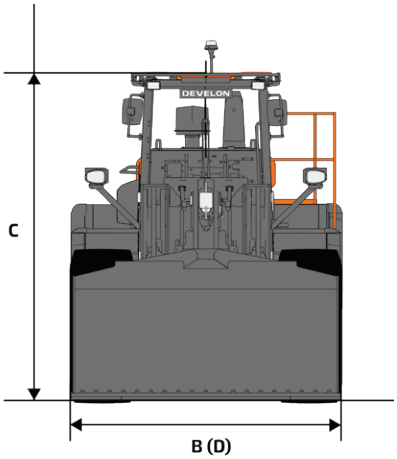

# Equipamiento de serie y opcional

■ Estándar ● Opcional

## Motor

| | |
|---|---|
| Postratamiento de gases de escape (DOC + DPF + SCR) | ■ |
| Función de ralentí automático | ■ |
| Función de apagado automático | ■ |
| Turbocompresor de geometría variable (VGT) | ■ |
| Prefiltro de aire (centrífugo) | ■ |
| Tecnología de conocimiento de la situación 2 | ■ |
| Ventilador – Reversible, velocidad variable, con función automática | ■ |
| Radiador con aleta ancha | ■ |

## Grupo propulsor

| | |
|---|---|
| Transmisión powershift de 5 velocidades | ■ |
| Convertidor de par con bloqueo | ■ |
| Gestión de modos de transmisión | ■ |
| I.C.C.O. (bloqueo de embrague inteligente) | ■ |
| Diferencial del eje – Diferencial de deslizamiento limitado | ■ |
| Diferencial del eje – Bloqueo del diferencial hidráulico | ● |

## Sistema hidráulico

| | |
|---|---|
| Sistema hidráulico con detección de carga, bomba de cilindrada variable | ■ |
| EMCV (distribuidor principal electrónico) | ■ |
| 3ª válvula de carrete | ■ |

## Brazo de elevación

| | |
|---|---|
| Brazo de elevación estándar, cinemática de barra Z | ■ |
| Suspensión del brazo de elevación hidráulica – Sistema de aislamiento de la carga (LIS) | ■ |
| Posición final suave de la cuchara y el brazo | ■ |
| Memorias de posición | ■ |
| Posición automática de "retorno a excavación" del cucharón | ■ |
| Elevación paralela (compensación electrohidráulica) | ■ |
| Brazo de elevación largo, cinemática de barra Z | ● |

## Cabina y comodidad del operador

| | |
|---|---|
| Cabina presurizada ROPS (ISO 3471:2008)/FOPS (ISO 3449) | ■ |
| Asiento Grammer con suspensión de baja frecuencia vertical y horizontal, soporte lumbar neumático, calefacción y cinturón de seguridad de 3 puntos | ■ |
| Palanca del joystick con FNR y rueda selectora integrada en el reposabrazos derecho del asiento | ■ |
| Llave inteligente DEVELON | ■ |
| Apertura de puerta a distancia | ■ |
| Pantalla táctil de 8 pulgadas Smart Touch de DEVELON, todo en uno | ■ |
| Sistema de guiado inteligente DEVELON | ■ |
| Espejos retrovisores - Calefactados | ■ |
| DEVELON Fleet Management Web (sistema telemático) | ■ |
| Toma de 12 V | ■ |
| Toma USB | ■ |
| Joystick eléctrico de dirección en el reposabrazos izquierdo | ● |
| Control preciso | ● |
| Espejos retrovisores – Calefactados, ajuste eléctrico | ● |
| Asiento Grammer con suspensión vertical y horizontal de baja frecuencia, soporte lumbar neumático, calefacción y ventilación, cinturón de seguridad de 3 puntos | ● |

## Seguridad

| | |
|---|---|
| Alarma de cinturón de seguridad | ■ |
| Cámara trasera | ■ |
| Barandas completas y plataformas de mantenimiento | ■ |
| Luz de marcha atrás estroboscópica | ■ |
| Luces de trabajo LED en cabina (4 delanteras + 4 traseras) | ■ |
| Luces de trabajo LED en cabina (6 delanteras + 6 traseras) | ● |
| Cuchara transparente DEVELON | ● |
| DEVELON Smart View | ● |

## Varios

| | |
|---|---|
| Sistema de lubricación automática | ■ |
| 23.5R25 (L3) | ■ |
| 23.5R25 (L4) | ● |
| 23.5R25 (L5) | ● |
| 750/65 R25 | ● |
| 750/65 R26 | ● |
| Contrapeso adicional | ● |
| DEVELON Smart Load | ● |

## Lista de implementos*

| | |
|---|---|
| Cuchara Eco de uso general, de enganche directo 3,5 m³, con dientes, anchura de 3,00 m | ● |
| Cuchara Eco de uso general, de enganche directo 3,7 m³, con dientes, anchura de 3,00 m | ● |
| Cuchara Eco de uso general, de enganche directo 3,9 m³, con borde atornillado, anchura de 3,11 m | ● |
| Cuchara de alto rendimiento de uso general, de enganche directo 3,7 m³, una tira de dientes ITR, anchura de 2,90 m | ● |
| Cuchara de alto rendimiento de uso general, de enganche directo 4,0 m³, con borde atornillado, anchura de 2,90 m | ● |
| Acoplador rápido, ISO | ● |
| Kit de control para acoplador rápido | ● |
| Implemento de horquillas portapalets, para acoplador rápido ISO 7 t (FEM clase 4), 1,5 m, anchura de 1,5 m | ● |
| Implemento de horquillas portapalets, para acoplador rápido ISO 9 t (FEM clase 4), 1,5 m, anchura de 1,5 m | ● |
| Cuchara de alto rendimiento de uso general, para acoplador rápido ISO, 3,8 m³, borde atornillado, anchura de 2,90 m | ● |

* Visite nuestro CONFIGURADOR DE CUCHARAS PARA CARGADORAS DE RUEDAS a fin de personalizar la cuchara ideal para su aplicación

Algunas especificaciones se basan en cálculos técnicos y no son medidas reales. Las especificaciones se proporcionan a efectos de comparación y están sujetas a cambios sin previo aviso. Las especificaciones de cada equipo Develon variarán en función de los cambios normales de diseño, fabricación, condiciones de uso y otros factores. Las imágenes de las unidades de Develon pueden contener elementos opcionales.

Powered by **Innovation**

**MÁS INFORMACIÓN:**
**DL380-7**

DEVELON

A brand of HD Hyundai Infracore.

HD Hyundai Infracore Europe s.r.o.
IBC - Pobrezni 620/3,
18600 Praha 8 - Karlin, Czechia

©2025 HD Hyundai Infracore. All rights reserved.
SPDL00006 (06/2025)