DEVELON

Pale gommate

DL380-7

Motore

Creato da	DEVELON
Modello	Develon DL08
Cilindri	6
Potenza max (SAE J1995)	202 kW/275 CV @ 1800 rpm
Coppia max (SAE J1995)	1275 N·m a 1300 rpm
Cilindrata	7640 cm^3
Alesaggio × Corsa	108 mm × 139 mm
Motorino di avviamento	24 V / 6 kW
Batterie - Alternatore	2 × 12 V - 24 V, 80 A
Filtro aria	Prefiltro centrifugo Donaldson® Top Spin™ con filtro a secco a 2 stadi
Raffreddamento	Impianto di raffreddamento con ventola a inversione automatica per semplificare la pulizia del radiatore. La velocità di rotazione è regolata automaticamente in funzione della temperatura.
Radiatore	Radiatore ad alette a passo ampio – Intercooler/Radiatore olio idraulico/ Radiatore olio trasmissione

Transmissione

Tipo	Cambio automatico Powershift a 5 marce con lock-up
Convertitore di coppia	Monostadio / monofase / statore a ruota fissa
Velocità - AV 1 / 2 / 3 / 4 / 5	6.4 / 11.3 / 17.1 / 25.6 / 40.0
Velocità - RM 1 / 2 / 3	6.5 / 12.1 / 28.5
Trazione max	19.1 ton
Pendenza superabile max	51% (27°)

Assali

Coefficiente di blocco LSD	30% (anteriore e posteriore)
Coefficiente di blocco HDL	100% (anteriore)
Angolo di oscillazione	+/- 12°
Pneumatici - standard	23.5 R25

Freni

Spazio di frenata	7.8 a 32 km/h

Impianto idraulico

Tipo	Impianto idraulico Load Sensing a centro chiuso
Pompa principale	Doppia pompa a pistoni assiali a cilindrata variabile
Portata max	310 l/min
Pressione massima	265 bar
EMCV	Funzioni automatiche per il ritorno della benna in posizione di scavo e l'arresto del braccio caricatore ad altezza prefissata.
Filtraggio	Il filtro in fibra di vetro nel percorso di ritorno dell'olio al serbatoio ha una capacità di filtraggio di 10 micron.

Cilindri idraulici

Cilindri	Quantità	Alesaggio × Diametro stelo × Corsa (mm)
Sollevamento	2	150 × 95 × 800
Benna	1	180 × 105 × 535

Braccio caricatore

Tempi di ciclo	
Braccio - sollevamento	5.8 s
Braccio - discesa	3.0 s
Benna - scarico	1.5 s

Cabina

Standard di sicurezza	ROPS ISO 3471:2008
	FOPS ISO 3449
Emissioni acustiche	
Livello di pressione acustica al sedile operatore (ISO 6396)	69 dB
Livello di potenza sonora all'esterno (ISO 6395)	105 dB

Capacità dei serbatoi

Serbatoio carburante	291 l
Serbatoio DEF (AdBlue®)	62 l
Impianto di raffreddamento (radiatore)	45 l
Olio motore	35 l
Assale anteriore	42 l
Assale posteriore	40 l
Impianto idraulico	42 l
Serbatoio olio idraulico	180 l
Olio trasmissione	117 l

Prestazioni e dimensioni

Pin-on (a perni)		Unità	Benna Performance				Benna ECO		Grandi altezze
			Standard		Moviment. materiali		Standard		
Parti di usura			3.9 m3 DENTI	4.0 m3 T.I.	3.9 m3 DENTI	4.1 m3 T.I.	3.7 m3 DENTI	3.9 m3 T.I.	
	Capacità a colmo ISO/SAE	m^3	3.9	4	3.9	4.1	3.7	3.9	=
	Capacità al 110% del riempimento	m^3	4.3	4.4	4.3	4.5	4.1	4.3	=
B	Larghezza della benna	mm	2910	2910	2910	2910	3110	3110	=
	Forza di strappo	kN	146	140	151	145	181	168	-4
	Carico statico di ribaltamento (0°)	kg	15876	15782	15845	15751	16248	16097	-4037
	Carico statico di ribaltamento (40°)	kg	13976	13882	13943	13849	14341	14190	-3565
H	Altezza di scarico (a 45° - alt. max)	mm	2802	2897	2837	2933	2887	3047	+531
I	Distanza di scarico (a 45° - alt. max)	mm	1462	1376	1427	1341	1360	1220	+212
	Profondità di scavo	mm	83	77	83	77	96	84	+143
J	Altezza all'articolazione benna	mm	4175	4175	4175	4175	4175	4175	+525
	° incl. max in posizione di trasporto	°	48	48	48	48	49	49	+3
	° incl. max a pieno sollevamento	°	66	66	66	66	66	66	-3
K	° inclinazione max al suolo	°	13	13	13	13	18	18	=
	° inclinazione max a sbraccio max	°	68	68	68	68	68	68	-6
	° scarico max a sbraccio max	°	66	66	66	66	66	66	=
	° scarico max al suolo	°	60	60	60	60	60	59	+2
L	° scarico max a pieno sollevamento	°	45	45	45	45	45	45	=
	Raggio esterno al bordo ruote	mm	6009	6009	6009	6009	6009	6009	=
	Raggio esterno al bordo benna	mm	6764	6703	6741	6681	6797	6702	+305
E	Passo	mm	3300	3300	3300	3300	3300	3300	=
D	Larghezza al bordo delle ruote	mm	2845	2845	2845	2845	2845	2845	=
F	Carreggiata	mm	2150	2150	2150	2150	2150	2150	=
G	Alt. minima da terra (a 12° di osc.)	mm	400	400	400	400	400	400	=
A	Lunghezza totale	mm	8652	8520	8602	8470	8530	8309	+635
C	Altezza totale	mm	3511	3511	3511	3511	3511	3511	=
	Peso operativo	kg	20587	20682	20631	20726	20269	20421	+320

All capacities according ISO 7546, with straight blade (measure at the tip of bucket teeth or cutting edge), tires 23.5 R25 (L3), base EU configuration.

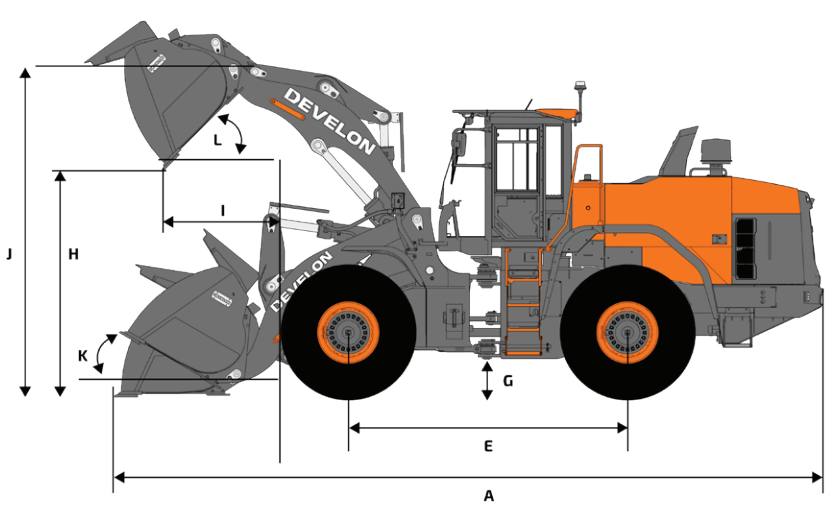

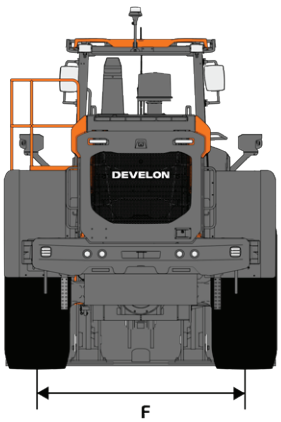

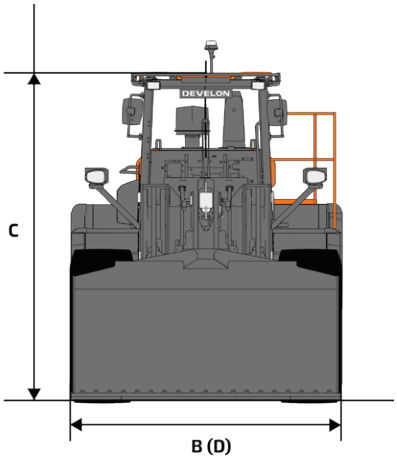

Dotazioni di serie e opzionali

■ Di serie ● Opzionale

Motore

Post trattamento dei gas di scarico (DOC + DPF + SCR)	■
Regolazione automatica del minimo	■
Funzione di spegnimento automatica	■
Turbocompressore a geometria variabile (VGT)	■
Prefiltro aria (centrifugo)	■
Situation Awareness Technology 2	■
Ventola – reversibile, velocità variabile, modalità automatica	■
Radiatore ad alette a passo ampio	■

Powertrain

Cambio Powershift a cinque marce	■
Convertitore di coppia con lock-up	■
Gestione delle modalità della trasmissione	■
Disinnesto intelligente della frizione (ICCO: Intelligent Clutch Cut-Off)	■
Differenziale assale – Differenziale a slittamento limitato	■
Differenziale assale – Blocco differenziale idraulico	●

Impianto idraulico

Impianto idraulico Load Sensing, pompa a cilindrata variabile	■
EMCV = Electric Main Control Valve = Distributore elettroidraulico	■
3ª valvola a spola	■

Braccio caricatore

Braccio caricatore standard con cinematica a Z	■
Sospensione idraulica del braccio caricatore – Antibeccheggio carico (LIS)	■
Posizione finale fluida della benna e del braccio	■
Memoria delle posizioni	■
Funzione automatica per il ritorno della benna in posizione di scavo	■
Sollevamento parallelo (compensazione elettroidraulica)	■
Braccio caricatore High Lift con cinematica a Z	●

Cabina e comfort per l'operatore

Cabina pressurizzata ROPS (ISO 3471:2008)/FOPS (ISO 3449)	■
Sedile Grammer con sospensione verticale e orizzontale a bassa frequenza, supporto lombare pneumatico, riscaldamento, cintura di sicurezza a 3 punti	■
Joystick con comando FNR e a rotella integrato nel bracciolo destro del sedile	■
Smart Key DEVELON	■
Apertura porta in remoto	■
Touchscreen DEVELON 8", tutto-in-uno	■
Sistema di guida intelligente DEVELON	■
Specchietti retrovisori – riscaldati	■
DEVELON Fleet Management Web (sistema telematico)	■
Presa di corrente 12V	■
Presa USB	■
Sterzo elettrico con joystick sul bracciolo di sinistra	●
Comandi Fingertip	●
Specchietti retrovisori – riscaldati, regolazione elettrica	●
Sedile Grammer con sospensioni verticali e orizzontali a bassa frequenza, supporto lombare pneumatico, riscaldamento e ventilazione, cintura di sicurezza a 3 punti	●

Sicurezza

Segnalatore cintura di sicurezza	■
Telecamera posteriore	■
Piena copertura di corrimano e piattaforme per la manutenzione	■
Luce stroboscopica di retromarcia	■
Fari di lavoro LED sulla cabina (4 ant. e 4 post.)	■
Benna trasparente DEVELON	●
DEVELON Smart View	●
Fari di lavoro LED sulla cabina (6 ant. e 6 post.)	●

Altro

Impianto di lubrificazione automatica	■
23.5R25 (L3)	■
23.5R25 (L4)	●
23.5R25 (L5)	●
750/65 R25	●
750/65 R26	●
Contrappeso aggiuntivo	●
DEVELON Smart Load	●

Lista degli accessori*

Benna per uso generale Eco, per montaggio diretto 3,5 m^3, con denti, larghezza 3,00 m	●
Benna per uso generale Eco, per montaggio diretto 3,7 m^3, con denti , larghezza 3,00 m	●
Benna per uso generale Eco, per montaggio diretto 3,9 m^3, con tagliente imbullonato, larghezza 3,11 m	●
Benna per uso generale Performance, per montaggio diretto 3,7 m^3, una striscia di denti ITR, larghezza 2,90 m	●
Benna per uso generale Performance, per montaggio diretto 4,0 m^3, tagliente imbullonato, larghezza 2,90 m	●
Attacco rapido, ISO	●
Kit comando idraulico per attacco rapido	●
Accessorio forca per pallet, per attacco rapido ISO 7 t (FEM classe 4), 1,5 m, larghezza 1,5 m	●
Accessorio forca per pallet, per attacco rapido ISO 9 t (FEM classe 4), 1,5 m, larghezza 1,5 m	●
Benna per uso generale Performance, per attacco rapido ISO 3,8 m^3, tagliente imbullonato, larghezza 2,90 m	●

* Visitate il nostro CONFIGURATORE DI BENNE PER PALE GOMMATE per personalizzare le vostre benna per le vostre applicazione

Alcune specifiche sono basate su calcoli tecnici e non sono misure effettive. I dati tecnici vengono forniti solo a scopo di confronto e sono soggetti a modifiche senza preavviso. Le specifiche tecniche delle singole attrezzature Develon variano in base alle normali variazioni di progettazione, produzione, condizioni operative e altri fattori. Le immagini dei prodotti Develon possono mostrare attrezzature diverse da quelle standard.

Powered by **Innovation**

PER SAPERNE DI PIÙ:
DL380-7

DEVELON

A brand of HD Hyundai Infracore.

HD Hyundai Infracore Europe s.r.o.
IBC - Pobrezni 620/3,
18600 Praha 8 - Karlin, Czechia

©2025 HD Hyundai Infracore. All rights reserved.
SPDL00006 (06/2025)