DEVELON

Cargadoras de ruedas

DL580-7

Motor

Creado por	DEVELON
Modelo	Scania DC13
N.º de cilindros	6
Potencia máx. (SAE J1995)	294 kW/400 CV a 1800 rpm
Par máx. (SAE J1995)	2252 N·m a 1200 rpm
Cilindrada	12700 cm^3
Diámetro interior × carrera	130 mm × 160 mm
Motor de arranque	24 V / 6 kW
Baterías - alternador	2 × 12 V - 28 V, 100 A
Filtro de aire	Prefiltro centrífugo Top Spin™ Donaldson® con filtro seco de 2 fases
Refrigeración	Paquete de refrigeración con ventilador de inversión automática para facilitar la limpieza del radiador. Ajuste automático de la velocidad de rotación en función de las condiciones de temperatura.

Transmisión

Tipo	Powershift automática de 5 velocidades con bloqueo
Convertidor de par	Fase simple / monofase / estátor de rueda fija
Velocidades - Avance 1 / 2 / 3 / 4 / 5	6.4 / 12.4 / 21.7 / 27.2 / 40
Velocidades - Retroceso 1 / 2 / 3	6 / 12.0 / 27.2
Tracción máxima	32.2 toneladas
Ángulo de inclinación máximo	58% (30°)

Ejes

Potencia de tracción	32.2 t
Bloqueo de HDL	100% (delante)
Ángulo de oscilación	+/- 12°
Tamaño de neumáticos, estándar	29.5 R25

Frenos

Distancia de frenado	11.5m a 33.5 km/h

Sistema hidráulico

Tipo	Sistema hidráulico de centro cerrado con detección de carga
Bomba principal	Bombas dobles de pistones axiales de cilindrada variable
Caudal máximo	529 l/min
Presión máxima	250 bar
EMCV	Funciones automáticas de colocación del cucharón en la posición de excavación y una función para detener el brazo de elevación a la altura deseada
Filtración	En el retorno del aceite al depósito, el filtro de fibra de vidrio tiene un tamaño de 10 micras.

Cilindros hydráulicos

Cilindros	Cantidad	Diámetro interior × diámetro de vástago × carrera (mm)
Elevación	2	190 × 105 × 955
Cucharón	1	240 × 160 × 605

Brazo de elevación

Ciclo de carga	
Brazo de elevación, ascenso	6.4 s
Brazo de elevación, descenso	3.8 s
Cucharón, descarga	1.5 s

Cabina

Normas de seguridad	ROPS ISO 3471:2008
	FOPS ISO 3449
Emisión de ruido	
Nivel de presión acústica de emisión en la posición del operador (ISO 6396)	72 dB
Nivel de presión acústica de emisión en posición exterior (ISO 6395)	109 dB

Capacidad de líquidos

Depósito de combustible	441 l
Depósito de DEF (AdBlue®)	60 l
Sistema de refrigeración (radiador)	54 l
Aceite del motor	45 l
Eje delantero	62.5 l
Eje trasero	64 l
Depósito del aceite hidráulico	242 l
Aceite de transmisión	67 l

Datos de rendimiento y dimensiones

Pasador		Unidad	Cucharón de alto rendimiento				Cucharón Eco	
			Uso general		Manejo de material		Uso general	
Herramientas que tocan el suelo			6.4 m3 DIENTES	6.6 m3 ATAQUE ATORNIL-LADO	6.4 m3 DIENTES	6.6 m3 ATAQUE ATORNIL-LADO	6.0 m3 DIENTES	6.2 m3 ATAQUE ATORNIL-LADO
	Capacidad colmado ISO/SAE	m³	6.4	6.6	6.4	6.6	6.0	6.2
	Capacidad con factor de llenado del 110%	m³	7.0	7.3	7.0	7.3	6.6	6.8
B	Anchura de cucharón	mm	3400	3400	3400	3400	3404	3404
	Fuerza de arranque	kN	252	239	264	250	264	250
	Carga estática de vuelco (recto)	kg	27110	27016	27174	27080	27355	27217
	Carga estática de vuelco (giro completo - 40°)	kg	24073	23979	24135	24041	24315	24177
H	Altura de descarga (a 45° - plena elevación)	mm	3414	3523	3461	3570	3422	3572
I	Alcance de descarga (a 45° - plena elevación)	mm	1587	1423	1535	1371	1522	1373
	Profundidad de excavación	mm	45	17	45	17	7	20
J	Altura en el punto de pivote del cucharón	mm	4996	4996	4996	4996	4996	4996
	Ángulo máx. de inclinación en posición de transporte	°	44	44	43	43	43	43
	Ángulo máx. de inclinación en posición totalmente elevado	°	65	65	65	65	65	65
K	Ángulo máx. de inclinación sobre el suelo	°	41	41	40	39	40	39
	Ángulo máx. de inclinación en máximo alcance	°	67	67	67	67	67	67
	Ángulo máx. de descarga en máximo alcance	°	68	68	68	68	68	68
	Ángulo máx. de descarga sobre el suelo	°	60	61	61	61	60	61
L	Ángulo máx. de descarga en posición totalmente elevado	°	42	42	42	42	42	42
	Radio externo - lado del neumático	mm	6794	6794	6794	6794	6794	6794
	Radio externo - borde del cucharón	mm	7596	7699	7628	7708	7596	7675
E	Distancia entre ejes	mm	3700	3700	3700	3700	3700	3700
D	Anchura en el borde de los neumáticos	mm	3199	3199	3199	3199	3199	3199
F	Banda de rodadura	mm	2420	2420	2420	2420	2420	2420
G	Distancia libre sobre el suelo (a 12° de osc.)	mm	491	491	491	491	491	491
A	Longitud total	mm	10082	9910	10012	9840	10059	9838
C	Altura total	mm	3863	3863	3863	3863	3863	3863
	Peso operativo	kg	34531	34626	34488	34583	34311	34450

Todas las capacidades según ISO 7546, con hoja recta (medida en la punta de los dientes del cucharón o el borde de ataque), neumáticos 29.5 R25 (L5) y configuración UE básica.

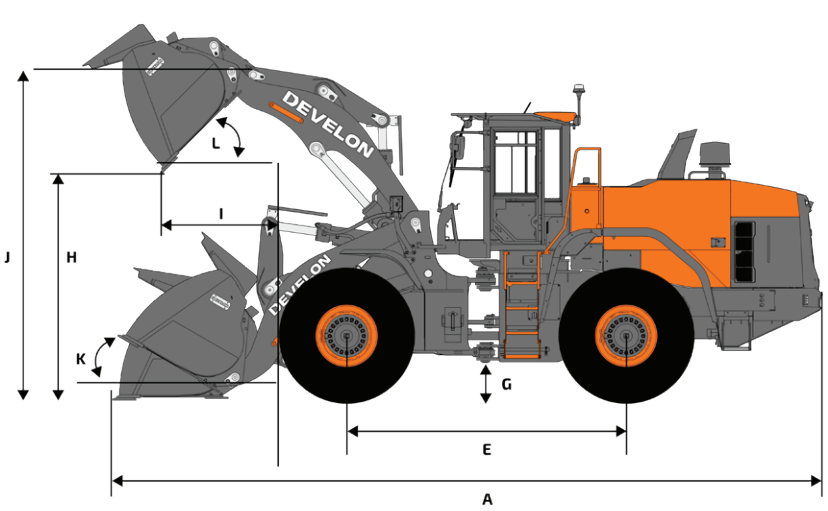

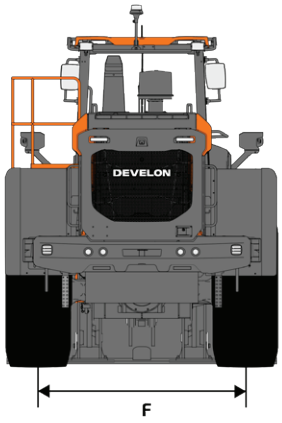

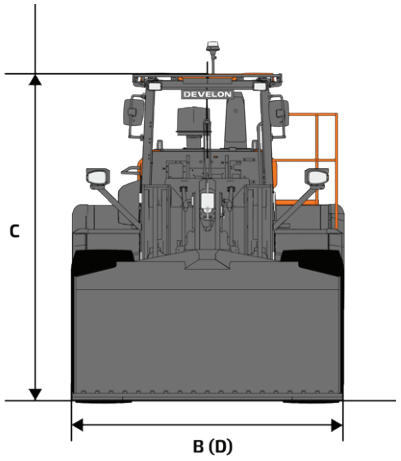

Equipamiento de serie y opcional

■ Estándar ● Opcional

Motor

Postratamiento de gases de escape (DOC + DPF + SCR)	■
Función de ralentí automático	■
Función de apagado automático	■
Turbocompresor de geometría variable (VGT)	■
Prefiltro de aire (centrífugo)	■
Gestión del motor	■
Ventilador – Reversible, velocidad variable, con función automática	■

Grupo propulsor

Transmisión powershift de 5 velocidades	■
Convertidor de par con bloqueo	■
Gestión de modos de transmisión	■
I.C.C.O. (bloqueo de embrague inteligente)	■
Diferencial del eje – Bloqueo del diferencial hidráulico	■
Refrigerador de aceite de ejes	■

Sistema hidráulico

Sistema hidráulico con detección de carga, bomba de cilindrada variable	■
EMCV (distribuidor principal electrónico)	■
3ª válvula de carrete	■

Brazo de elevación

Brazo de elevación estándar, cinemática de barra Z	■
Suspensión del brazo de elevación hidráulica – Sistema de aislamiento de la carga (LIS)	■
Posición final suave de la cuchara y el brazo	■
Memorias de posición	■
Posición automática de "retorno a excavación" del cucharón	■

Cabina y comodidad del operador

Cabina presurizada ROPS (ISO 3471:2008)/FOPS (ISO 3449)	■
Asiento Grammer con suspensión de baja frecuencia vertical y horizontal, soporte lumbar neumático, calefacción y cinturón de seguridad de 3 puntos	■
Palanca del joystick con FNR y rueda selectora integrada en el reposabrazos derecho del asiento	■
Joystick eléctrico de dirección en el reposabrazos izquierdo	■
Llave inteligente DEVELON	■
Apertura de puerta a distancia	■
Pantalla táctil de 8 pulgadas Smart Touch de DEVELON, todo en uno	■
Sistema de guiado inteligente DEVELON	■
Espejos retrovisores - Calefactados	■
DEVELON Fleet Management Web (sistema telemático)	■
Toma de 12 V	■
Toma USB	■
Control preciso	●
Espejos retrovisores - Calefactados, ajuste eléctrico	●
Asiento Grammer con suspensión vertical y horizontal de baja frecuencia, soporte lumbar neumático, calefacción y ventilación, cinturón de seguridad de 3 puntos	●

Seguridad

Alarma de cinturón de seguridad	■
Cámara trasera	■
Barandas completas y plataformas de mantenimiento	■
Luz de marcha atrás estroboscópica	■
Luces de trabajo LED en cabina (4 delanteras + 4 traseras)	■
Luces de trabajo LED en cabina (6 delanteras + 6 traseras)	●
Cuchara transparente DEVELON	●
DEVELON Smart View	●

Varios

Sistema de lubricación automática	■
29.5 R25 (L5)	■
29.5 R25 (L4)	●
29.5 R25 (L3)	●
Contrapeso adicional	●
DEVELON Smart Load	●

Lista de implementos*

Cuchara Eco de uso general, de enganche directo 6,2 m³, con borde atornillado, anchura de 3,40 m	●
Cuchara Eco de uso general, de enganche directo 6,0 m³, con dientes, anchura de 3,40 m	●
Cuchara de alto rendimiento de uso general, de enganche directo 6,6 m³, con borde atornillado, anchura de 3,40 m	●
Cuchara de alto rendimiento de uso general, de enganche directo 6,4 m³, una tira de dientes ITR, anchura de 3,40 m	●
Acoplador rápido, LARGE	●
Kit de control para acoplador rápido	●
Implemento de horquillas portapalets, para acoplador rápido LARGE 9 t (FEM clase 5), 1,5 m, anchura de 1,5 m	●
Cuchara de alto rendimiento de uso general,para acoplador rápido LARGE 6,2 m³, borde atornillado, anchura de 3,40 m	●

* Visite nuestro CONFIGURADOR DE CUCHARAS PARA CARGADORAS DE RUEDAS a fin de personalizar la cuchara ideal para su aplicación

Algunas especificaciones se basan en cálculos técnicos y no son medidas reales. Las especificaciones se proporcionan a efectos de comparación y están sujetas a cambios sin previo aviso. Las especificaciones de cada equipo Develon variarán en función de los cambios normales de diseño, fabricación, condiciones de uso y otros factores. Las imágenes de las unidades de Develon pueden contener elementos opcionales.

Powered by **Innovation**

MÁS INFORMACIÓN:
DL580-7

DEVELON

A brand of HD Hyundai Infracore.

HD Hyundai Infracore Europe s.r.o.
IBC - Pobrezni 620/3,
18600 Praha 8 - Karlin, Czechia

©2025 HD Hyundai Infracore. All rights reserved.
SPDL00011 (06/2025)