Miniexcavadoras

DX25Z-7

Peso operativo	2 691 kg
Capacidad del cucharón	0,07 m^3

DEVELON

DEVELON

Evolución continua hacia lo mejor.

Nuestras raíces se remontan a 1937 como una de las primeras fábricas de maquinaria a gran escala de Corea. Durante ese tiempo, hemos suministrado sistemáticamente equipos de movimiento de tierras para construir infraestructuras críticas destinadas a mejorar las comunidades, las sociedades y el mundo en general.

Somos Develon.

Develon es un nombre audaz que refleja nuestra ambición de seguir desarrollándonos y dejar una huella positiva en el mundo. En el futuro, seguiremos ofreciendo productos y soluciones innovadores que hagan avanzar el mundo en el que vivimos.

Potencia, precisión y rendimiento en un tamaño compacto.

Conozca la Develon DX25Z-7, una miniexcavadora de giro de voladizo cero hecha para espacios reducidos, pero con la fuerza y estabilidad necesarias. Diseñada para la comodidad y el control del operador, ofrece seguridad avanzada, fácil mantenimiento y la fiabilidad necesaria para mantenerle en movimiento, trabajo tras trabajo.

Potencia a toda prueba
- Motor Kubota D1305 Stage V para un rendimiento fiable y duradero
- Diseño compacto con giro de voladizo cero para espacios reducidos sin sacrificar la fuerza

Diseñada para jornadas laborales más seguras
- Contrapeso resistente para un funcionamiento estable y seguro
- La tecnología antirrobo inteligente ayuda a evitar el uso no autorizado

Fiabilidad integrada
- Los protectores de cilindros protegen los componentes críticos
- Las válvulas de seguridad y la protección de las mangueras ayudan a evitar daños costosos
- Diseño robusto para soportar entornos difíciles

Confort en cada turno
- Cabina espaciosa con excelente visibilidad para reducir el cansancio
- Pantalla digital nítida de 5" para un control sencillo
- El moderno sistema de audio integrado aumenta el confort del operador

Mantenimiento y reparaciones sencillos
- Disposición inteligente del motor para inspecciones y reparaciones rápidas
- Los intervalos de servicio ampliados ahorran tiempo y reducen costes
- Paneles de acceso de gran apertura para un mantenimiento rápido y sencillo

La Develon DX25Z-7 consigue el equilibrio ideal entre potencia y precisión. Gracias a su verdadero diseño de giro de voladizo cero, opera con confianza en los espacios más reducidos, sin saliente trasero y sin riesgo de dañar los obstáculos cercanos. Tanto si trabaja junto a muros, en zonas urbanas o en obras muy ocupadas, la DX25Z-7 ofrece la máxima capacidad de maniobra sin reducir la estabilidad ni el control.

Versatilidad con cada movimiento
La DX25Z-7, diseñada para ofrecer versatilidad, ofrece un excepcional perímetro de trabajo que mejora tanto la productividad como la flexibilidad. Su avanzado sistema hidráulico y su robusto motor ofrecen un control suave y con gran capacidad de respuesta, proporcionando a los operadores la precisión que necesitan para la nivelación fina o la elevación de cargas pesadas. Las múltiples opciones de brazo de cucharón le permiten personalizar la máquina para adaptarla a sus tareas y maximizar la eficiencia tanto si está excavando en profundidad como si necesita llegar lejos.

Sistema hidráulico avanzado, control mejorado
Consiga el control y la capacidad de respuesta que necesita con el sistema hidráulico de alta eficiencia de la DX25Z-7. Los conductos auxiliares bidireccionales de serie le permiten cambiar rápidamente entre los modos acción de simple y doble, mientras que los conductos de acoplador rápido opcionales facilitan y simplifican los cambios de implemento. Para una mayor precisión, el conducto giratorio y el caudal controlado por joystick permiten un control preciso para ayudarle a abordar muy diversas tareas con facilidad.

Transporte sin esfuerzo
Con un peso de solo 2 691 kg, nuestra excavadora DX25Z-7 es fácil de transportar en un pequeño remolque con un enganche rápido, un martillo y tres cucharones, manteniéndose dentro de los límites de peso legales para una movilidad sin problemas.

Compacta. Potente. Lista para cualquier cosa.

Fabricada para la seguridad, respaldada por la confianza

La Develon DX25Z-7 está fabricada para mantenerle seguro, estable y en pleno control, sin importar el reto al que se enfrente. Desde una estructura reforzada y sistemas antirrobo inteligentes hasta certificaciones de seguridad líderes en su clase, todas las características están diseñadas para garantizar un funcionamiento seguro y sin preocupaciones. Tanto si trabaja en zonas urbanas con mucho tráfico como en terrenos irregulares, esta máquina le ofrece la protección y la estabilidad que necesita para centrarse en la tarea que tiene entre manos.

Confianza en todas las superficies
Un contrapeso de fundición proporciona a la DX25Z-7 un centro de gravedad bajo para un funcionamiento estable y seguro en cualquier entorno. Un contrapeso adicional opcional mejora aún más el equilibrio, lo que resulta ideal cuando se utilizan implementos más pesados o se trabaja en terrenos irregulares. El resultado es Rendimiento sólido como una roca, incluso en las condiciones más duras.

Más control, menos riesgo
La DX25Z-7 integra sistemas de seguridad inteligentes para ayudar a proteger tanto al operador como a la máquina. Un sistema de advertencia de sobrecarga le avisa si se superan los límites de elevación, mientras que una palanca de seguridad de activación manual y un interruptor de desconexión de emergencia proporcionan protección adicional durante el funcionamiento.

Certificados para su seguridad
De arriba a abajo, la DX25Z-7 está fabricada pensando en su seguridad. La estructura de la cabina cumple con las certificaciones ROPS/TOPS/FOPS y le proporcionan una protección conforme a los estándares del sector contra vuelcos y caída de objetos. Entre las protecciones adicionales se incluyen una alarma de desplazamiento, un interruptor de parada de emergencia del motor, un sistema de advertencia del cinturón de seguridad y luces de trabajo brillantes con una faro giratorio para mejorar la visibilidad.

Proteja su inversión
La DX25Z-7 incluye un sistema antirrobo inteligente con una llave de contacto protegida por contraseña que añade una capa de defensa crucial contra el uso no autorizado. Es una forma sencilla pero eficaz de salvaguardar su máquina y su tranquilidad, especialmente cuando trabaja en lugares poco seguros o remotos.

Fiabilidad a toda prueba

Cuando el trabajo exige consistencia, la Develon DX25Z-7 se la ofrece. Con un diseño basado en la durabilidad y componentes de primera calidad elegidos por su rendimiento probado, esta excavadora está fabricada para seguir trabajando, día tras día, tarea tras tarea. Desde su robusta construcción hasta sus eficientes sistemas, cada elemento está diseñado para reducir el tiempo de inactividad y prolongar la vida útil de su máquina, proporcionando tranquilidad tanto a los operadores como a los gestores de flotas en el lugar de trabajo.

Potencia probada, día tras día
En el corazón de la DX25Z-7 se encuentra un motor Kubota vertical conocido por su rendimiento constante y su eficiencia de carburante. Este motor está diseñado para soportar grandes cargas de trabajo y reducir al mínimo el consumo de carburante y ofrecerle la mejor combinación de potencia y uso práctico. Sus reducidas necesidades de mantenimiento y su sólida reputación de fiabilidad se traducen en menos interrupciones, para que usted pueda centrarse en el trabajo.

Protección donde importa
La DX25Z-7 está equipada con un sistema de válvula de seguridad integrado que ayuda a proteger los componentes críticos contra las sobrecargas de presión. Al regular automáticamente la presión hidráulica, estas válvulas evitan daños en manguitos e implementos, prolongando la vida útil de su equipo y reduciendo el riesgo de costosas reparaciones. Esta es una forma más de que Develon le ayuda a mantenerse productivo y protegido.

Defensa integrada contra tiempos de inactividad
La durabilidad se une a un diseño inteligente con los protectores de cilindro reforzados de la DX25Z-7. Estos componentes de alta resistencia protegen la pluma, el brazo y los cilindros del cucharón de los impactos en el lugar de trabajo, mientras que los manguitos estratégicamente colocados reducen la exposición al desgaste. El resultado es una máquina más resistente con menos riesgo de daños, que mantiene sus operaciones en perfecto funcionamiento.

Filtración avanzada
Los separadores de carburante y agua de alto rendimiento reducen las impurezas y evitan fallos en el sistema de carburante.

Tecnología de pasador y casquillo
Los revestimientos autolubricantes y los materiales ultrarresistentes al desgaste aumentan la vida útil de los componentes y reducen el mantenimiento.

Fabricadas teniendo en mente al operador

Las largas jornadas de trabajo exigen algo más que rendimiento: requieren comodidad, visibilidad y control. Por eso la Develon DX25Z-7 está equipada con una cabina de nuevo diseño que prioriza la experiencia del operador. Desde una ergonomía mejorada y pantallas intuitivas hasta una visibilidad excepcional, todo está diseñado para ayudarle a mantener la concentración, la seguridad y la productividad, independientemente de lo difícil que sea la tarea.

De los controles a la conectividad
En el interior de la espaciosa cabina del DX25Z-7, encontrará una serie de características modernas diseñadas para mejorar su confort y comodidad. La radio MP3 con puertos USB y opciones de llamada manos libres le proporciona conexión y entretenimiento durante todo el día. Una pantalla digital de 5 pulgadas a todo color pone los datos y controles esenciales de la máquina al alcance de la mano, y con un grado de impermeabilidad IP68, está preparada para funcionar incluso en condiciones adversas. Su estudiada disposición y diseño ergonómico ayudan a reducir el cansancio, para que pueda mantener la comodidad y la concentración durante largas horas de trabajo.

Ver el sitio. Hágase con la tarea.
Una visibilidad clara significa una mayor seguridad y un rendimiento más nítido, y la DX25Z-7 ofrece ambas cosas. Con grandes ventanillas y un diseño de cabina bien colocado, obtendrá una visión amplia y sin obstáculos de su entorno. Esta línea de visión mejorada aumenta conciencia del entorno de la obra y facilita las tareas de precisión, reduciendo el riesgo de accidentes y aumentando su confianza tras los mandos. Cuando puede ver más, puede trabajar de forma más inteligente.

Rendimiento fiable en el que puede confiar

La Develon DX25Z-7 está diseñada para que usted se centre en el trabajo, no en el mantenimiento. Fabricada con la fiabilidad como base, esta máquina cuenta con una disposición inteligente del motor y componentes duraderos que reducen la necesidad de mantenimiento frecuente. Los largos intervalos de mantenimiento y las piezas de calidad garantizan un rendimiento constante, mientras que los sistemas de protección avanzados protegen contra el desgaste y los fallos inesperados. Es una máquina en la que puede confiar día tras día.

Mantenimiento sencillo
La DX25Z-7 se ha fabricado pensando en la facilidad de mantenimiento, lo que le ayudará a minimizar el tiempo de inactividad y a que el mantenimiento sea sencillo. El capó sin herramientas y los amplios paneles de acceso facilitan y agilizan el acceso a los componentes principales, para que pueda dedicar menos tiempo a las comprobaciones rutinarias y más al trabajo.

Fácil acceso para un mantenimiento más rápido
La DX25Z-7 está diseñada para facilitar el mantenimiento. El capó que se abre sin herramientas y los amplios paneles de acceso permiten llegar rápidamente a los componentes principales.
Los componentes clave del motor también están agrupados bajo un único capó, por lo que las revisiones rutinarias y las tareas de relleno son fáciles y eficientes.

Más tiempo de actividad, menos tiempo de inactividad
Con intervalos de servicio ampliados y un diseño pensado para la comodidad, la DX25Z-7 le ayuda a seguir un programa de mantenimiento rentable a la vez que mantiene su máquina en plena forma. Menos tiempo en el taller significa más tiempo en el trabajo, exactamente donde debe estar su máquina.

My Develon › Gestión en la obra › Gestión de la eficiencia en el trabajo. › Gestión de la eficacia › Servicio proactivo

Supervise sus equipos desde cualquier lugar

Para competir y tener éxito, su equipo debe ofrecer la máxima productividad y la rentabilidad en el lugar de trabajo. Las máquinas Develon cumplen ambas funciones. Para garantizar un alto rendimiento de la inversión, incluimos de serie en todos los modelos más funciones de gama alta, que otros fabricantes suelen ofrecer solo como costosas actualizaciones. Al incluirlos de serie, Develon le ofrece una ventaja competitiva, que ayuda a los operadores a trabajar de forma más eficiente y mejora la seguridad durante las largas jornadas en el campo.

Terminal telemático
El dispositivo terminal se instala y conecta a una máquina para capturar datos de la misma.

Telecomunicaciones
Develon ofrece comunicación en modo dual (móvil y satélite) para una cobertura máxima.

My Develon
Manténgase informado con My Develon: la plataforma digital que consolida toda la información sobre equipos y servicios digitales en un solo lugar para acceder a ellos de forma rápida y sencilla.

Horas de funcionamiento	Horas totales de funcionamiento y horas de funcionamiento por modelo
Eficiencia en consumo de carburante*	Nivel y consumo de carburante
Informes y ubicación	Informe de funcionamiento y utilización, GPS y geofencing
Advertencias y alertas	Detección de advertencias de la máquina, desconexión de antena e infracciones de geoperimetrización y tiempo de cerca.
Gestión de filtros y aceite	Mantenimiento preventivo mediante la sustitución programada de piezas

**Es posible que algunas funciones no se apliquen a todos los modelos. Póngase en contacto con su representante de ventas para obtener más información sobre esta característica.*

Implementos

Seleccionar el implemento adecuado para una excavadora es crucial para obtener el máximo rendimiento y eficacia.

Cucharones niveladores

También conocido como cucharón de limpieza o mantenimiento, el cucharón de nivelación Develon está fabricado para ofrecer acabados suaves y versatilidad en el día a día. Su diseño ancho y elegante lo hace ideal para nivelar, abrir zanjas y limpiar residuos para mejorar el drenaje.

Cucharones con dientes

Las cucharones con dientes Develon son herramientas polivalentes diseñadas para excavar a granel y excavar en la mayoría de las condiciones del terreno.

Martillos hidráulicos

Los martillos hidráulicos, esenciales para romper eficazmente la roca, facilitan una excavación más rápida y precisa.

Acopladores rápidos

Los acopladores rápidos Develon son conocidos por su fiabilidad, rendimiento y fácil mantenimiento, gracias a su diseño sencillo pero eficaz.

DEVELON

Especificaciones técnicas

DX25Z-7

Rendimiento

Diseñado para ofrecer prestaciones y eficiencia en consumo de carburante superiores, el motor diésel Kubota D1305 cumple plenamente las normativas más recientes sobre emisiones Stage V. Para optimizar las prestaciones de la máquina, el motor utiliza inyectores de carburante de alta presión, aspiración natural y mandos electrónicos del motor. 4 ciclos, refrigerado por agua, con EGR.

Fabricante	Kubota
Modelo	KUBOTA D1305
Número de cilindros	3
Potencia nominal bruta	24,8 (18,5) CV (kW)
Potencia nominal, neta	24,4 (18,2) CV (kW)
Par máx., neto	81,4 Nm
Cilindrada	1,261 l
Diámetro interior y carrera	78 ± 88 mm
Motor de arranque	12 V-1,4 kW
Alternador	12 V-40 A
Filtro de aire	Elementos dobles
Giro (alivio transversal)	170 kgf/cm²
Velocidad de giro	9,16 rpm
Fuerza de arranque del cucharón (ISO)	2,141 t
Fuerza de desprendimiento del brazo (ISO)	1,325 t

Tren inferior

Construcción extremadamente robusta: fabricada con materiales duraderos de alta calidad y con todas las estructuras soldadas diseñadas para limitar las tensiones.

- Rodillos de las orugas lubricados de por vida
- Poleas y piñones equipados con juntas flotantes
- Zapatas de oruga (opcional) de aleación endurecida por inducción con triple garra.
- Pasadores de conexión con tratamiento térmico
- Ajustador de orugas hidráulico con mecanismo de tensión de amortiguación

Ancho de oruga de goma	250 mm
Presión sobre el suelo	0,32 kgf/cm²

Mecanismo de giro

El mecanismo de giro utiliza un motor de pistones axiales que acciona un engranaje planetario de reducción de 2 etapas bañado en aceite para obtener el par máximo.

- Rodamiento de giro: cojinete de bolas de una hilera de tipo cizalla con engranaje interior de acero templado por inducción
- Engranaje interno y piñón inmersos en lubricante

Sistema hidráulico

El sistema e-EPOS (sistema electrónico de optimización de la potencia) es el cerebro de la excavadora: minimiza el consumo de carburante y optimiza la eficiencia del sistema hidráulico en todas las condiciones de trabajo. Para armonizar el funcionamiento del motor y el sistema hidráulico, el e-EPOS se conecta a la unidad de control electrónico (ECU) del motor a través de una conexión de transferencia de datos.

- Las 2 velocidades de desplazamiento ofrecen la posibilidad de elegir entre mayor par o alta velocidad.
- Sistema de bomba de detección cruzada para ahorrar carburante
- Sistema de desaceleración automática
- 3 modos de funcionamiento
- Control del caudal y la presión de los circuitos hidráulicos auxiliares desde el panel de control

Tipo de bomba principal	Bombas de pistones axiales en tándem de cilindrada variable
Bomba principal	2 × 28,2 l/min a 2 350 rpm
Bomba de pilotaje (diseño de engranajes)	20/10,5 l/min
Línea auxiliar (2 vías)	48 l/min

Conducción

Cada oruga es accionada por un motor independiente de pistones axiales de alto par a través de una caja de engranajes planetarios de reducción . Dos palancas / pedales garantizan un desplazamiento suave con contrarrotación a demanda. El bastidor de la oruga protege el motor de desplazamiento, el freno y los engranajes planetarios. Los frenos de oruga multidisco se accionan por resorte y se liberan hidráulicamente.

Velocidad de desplazamiento (baja– alta)	2,38 / 4,35 km/h
Máxima tracción	2,266 t
Capacidad de ascenso en pendientes máxima	35° / 70 %

Cabina

El sistema de calefacción está cuidadosamente diseñado para mantener la cabina confortable en cualquier condición. El aire presurizado y filtrado fluye uniformemente a través de múltiples rejillas de ventilación, proporcionando aire fresco en todo el habitáculo. El asiento del operador es totalmente ajustable y está equipado con un cinturón de seguridad para mayor seguridad. Además, el asiento y la consola del joystick pueden ajustarse de forma independiente, lo que permite al operador adaptar su espacio de trabajo para lograr una comodidad y eficiencia óptimas.

Nivel de ruido	94 dB(A)
Nivel sonoro en cabina	78 dB(A)

Capacidades de llenado

Depósito de carburante	30 l
Sistema de refrigeración (capacidad del radiador)	6,9 l
Aceite del motor	5,7 l
Dispositivo de desplazamiento	0,6 l
Depósito hidráulico	27 l

Pesos de los componentes

Elemento	Unidad	Peso	Comentarios
Máquina básica	kg	20 800	Con cilindro de pluma incl. contrapeso
Contrapeso	kg	6 450	
Conjunto delantero	kg	4 540	
Conductos y cubiertas	kg	1 069	incl. cucharón de brazo y cilindros de inclinación
Peso total	kg	25 689	

Dimensiones

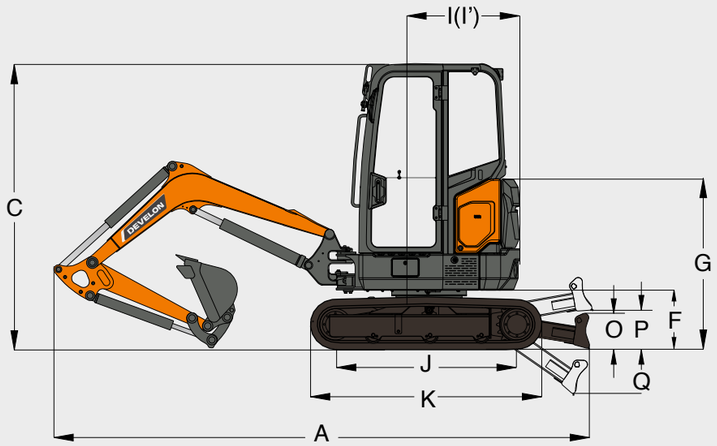

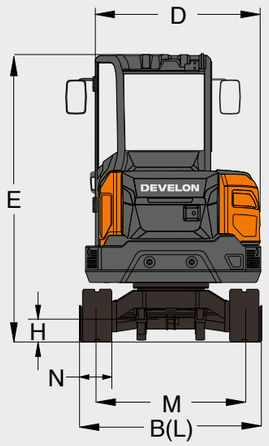

Clasificación

		Unidad	Brazo de 1,3 m
	Peso operativo	kg	2 691
	Capacidad del cucharón (SAE colmado), estándar	m^3	0,07
A	Longitud total	mm	4 170
B	Anchura total	mm	1 550
C	Altura total	mm	2 452
D	Anchura total de la estructura superior	mm	1 490
E	Altura total de la cabina	mm	2 452
Pedal	Distancia libre sobre el suelo de contrapeso	mm	504
G	Altura total de capó del motor	mm	1 522
H	Distancia libre sobre el suelo mínima	mm	183
I	Radio de giro trasero (contrapeso adicional)	mm	775 (875)
J	Distancia entre vasos	mm	1 550
K	Longitud de tren inferior	mm	1 975
L	Ancho de tren inferior	mm	1 550
M	Calibre de oruga	mm	1 250
N	Ancho de la zapata de la oruga, estándar	mm	250
O	Altura de la hoja	mm	300
P	Distancia libre sobre el suelo de hoja dozer arriba	mm	328
Q	Profundidad de la hoja	mm	348

Perímetro de trabajo

Clasificación

		Unidad	Brazo de 1,3 m
A	Alcance máximo de excavación	mm	4 725
A'	Alcance máximo de excavación en el suelo	mm	4 600
B	Profundidad máxima de excavación	mm	2 695
B'	Profundidad máxima de excavación (nivel de 8 pies)	mm	2 230
C	Profundidad máxima de la pared vertical	mm	2 200
D	Altura máxima de excavación	mm	4 290
E	Altura máxima de descarga	mm	2 975
Pedal	Radio de giro mínimo	mm	2 100
	Radio de giro de la pluma (izquierda/derecha)	mm	70° / 50°

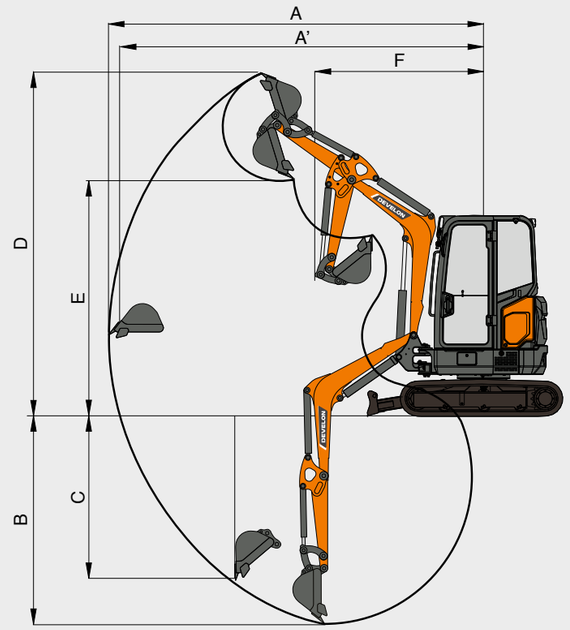

Equipamiento de serie y opcional

Estándar

- Motor Kubota D1305, conforme a Stage V
- Línea auxiliar de alto caudal de 1-2 vías con mando de pedal
- Tren inferior fijo
- Orugas de goma de 250 mm
- Brazo de 1,3 m
- Pluma de 2 030 m
- Cabina certificada ROPS/TOPS/FOPS
- Sistema de arranque antirrobo
- Cinturón de seguridad
- Sistema de advertencia de sobrecarga
- Interruptor de corte de batería
- Faro giratorio
- Luz LED delantera
- Luces LED montadas en la pluma
- Protectores de los cilindros del cucharón, la pluma y del brazo
- Estructura superior con giro de cabina cero (ZHS)
- Cabina abierta de 4 pilares
- Pantalla digital de 5"
- Radio con Bluetooth (solo en versión cabina)
- Cargador USB y toma de corriente de 12 V
- My Develon (sistema telemático)

Opcional

- Conducto auxiliar de alto caudal de 1-2 vías con mando de rueda selectora
- Conductos para acoplador rápido
- Conductos de giro
- Alarma de desplazamiento
- Cabina con calefacción

Capacidades de elevación

Cabina sin cucharón

Unidad: 1 000 kg

A	1 m		1,5 m		2 m		2,5 m		3 m		3,5 m		4 m		Alcance máx. (m)		
B																	A
Hoja subida Pluma 2,03 m · Brazo 1,3 m · Zapata 250 mm · Contrapeso 130 kg																	
3,5 m															610	470	2 85
3 m									560	440					460	360	3 35
2,5 m									560	440	430	340			390	310	3 68
2 m									550	430	420	330			350	270	3 89
1,5 m					1 05	790	720	550	530	410	420	320	330	260	330	260	4 02
1 m							690	520	520	400	410	310	330	250	320	250	4 06
0,5 m					940	690	660	500	500	380	400	310	320	250	320	250	4 02
0 m					930	680	650	490	490	370	390	300			330	260	3 90
-0,5 m	1 040*	1 040*	1 280*	1 12	930	680	640	480	490	370	390	300			360	280	3 69
-1 m	1 500*	1 500*	1 65	1 13	930	680	640	480	490	370					420	320	3 36
-1,5 m	2 090*	2 090*	1 68	1 16	950	700	650	490							530	410	2 87
-2 m					740*	730									740*	730	2 00
Hoja bajada · Pluma 2,03 m · Brazo 1,3 m · Zapata 250 mm · Contrapeso 130 kg																	
3,5 m															670*	510	2 85
3 m									600*	480					600*	390	3 35
2,5 m									610*	470	640*	360			570*	330	3 68
2 m									680*	460	670*	360			560*	300	3 89
1,5 m					1 230*	860	930*	600	790*	450	720*	350	610*	280	570*	280	4 02
1 m							1 170*	570	920*	430	790*	340	710*	280	590*	270	4 06
0,5 m					1 350*	760	1 340*	540	1 020*	420	850*	330	700*	270	640*	270	4 02
0 m					1 580*	740	1 430*	530	1 080*	410	880*	330			720*	280	3 90
-0,5 m	1 040*	1 040*	1 280*	1 24	2 000*	740	1 420*	520	1 080*	400	860*	320			780*	300	3 69
-1 m	1 500*	1 500*	1 880*	1 26	1 810*	750	1 310*	530	1 000*	400					800*	350	3 36
-1,5 m	2 090*	2 090*	2 190*	1 28	1 460*	760	1 060*	540							810*	440	2 87
-2 m					740*	740*									740*	740*	2 00
Hoja arriba · Pluma 2,03 m · Brazo 1,3 m · Zapata 250 mm · Contrapeso 130 kg · Contrapeso adicional 140 kg.																	
3,5 m															670*	540	2 85
3 m									600*	510					530	420	3 35
2,5 m									610*	500	490	390			450	360	3 68
2 m									630	490	490	390			410	320	3 89
1,5 m					1 19	900	820	640	610	480	480	380	390	300	380	300	4 02
1 m							780	610	590	460	470	370	380	300	370	290	4 06
0,5 m					1 08	810	760	580	580	450	460	360	380	290	370	290	4 02
0 m					1 07	790	740	570	570	440	450	350			390	300	3 90
-0,5 m	1 040*	1 040*	1 280*	1 280*	1 07	790	740	560	560	430	450	350			420	330	3 69
-1 m	1 500*	1 500*	1 880*	1 32	1 07	800	740	570	560	440					480	370	3 36
-1,5 m	2 090*	2 090*	1 91	1 34	1 09	810	750	580							610	480	2 87
-2 m					740*	740*									740*	740*	2 00
Hoja abajo · Pluma 2,03 m · Brazo 1,3 m · Zapata 250 mm · Contrapeso 130 kg · Contrapeso adicional 140 kg																	
3,5 m															670*	580	2 85
3 m									600*	540					600*	450	3 35
2,5 m									610*	540	640*	420			570*	380	3 68
2 m									680*	530	670*	410			560*	340	3 89
1,5 m					1 230*	980	930*	680	790*	520	720*	410	610*	330	570*	320	4 02
1 m							1 170*	650	920*	500	790*	400	710*	320	590*	310	4 06
0,5 m					1 350*	880	1 340*	630	1 020*	480	850*	390	700*	320	640*	320	4 02
0 m					1 580*	860	1 430*	620	1 080*	470	880*	380			720*	330	3 90
-0,5 m	1 040*	1 040*	1 280*	1 280*	2 000*	860	1 420*	610	1 080*	470	860*	380			780*	350	3 69
-1 m	1 500*	1 500*	1 880*	1 45	1 810*	870	1 310*	610	1 000*	470					800*	400	3 36
-1,5 m	2 090*	2 090*	2 190*	1 47	1 460*	880	1 060*	620							810*	510	2 87
-2 m					740*	740*									740*	740*	2 00

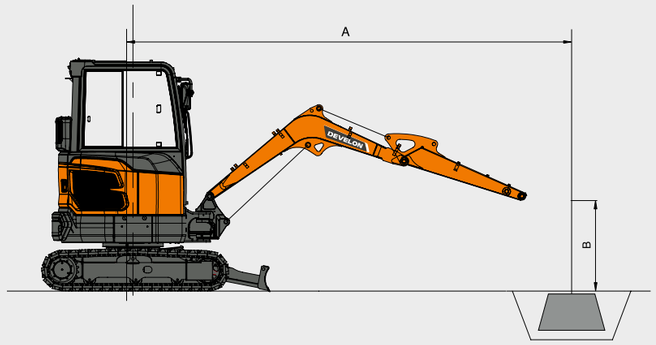

Cabina abierta sin cucharón

Unidad: 1 000 kg

A	1 m		1,5 m		2 m		2,5 m		3 m		3,5 m		4 m		Alcance máx. (m)		
B																	A
Hoja subida Pluma 2,03 m · Brazo 1,3 m · Zapata 250 mm · Contrapeso 130 kg																	
3,5 m															580	450	2,85
3,0 m									530	420					440	340	3,35
2,5 m									530	420	410	320			370	290	3,68
2,0 m									520	410	400	310			330	260	3,89
1,5 m					1.000	750	680	530	500	390	390	310	310	240	310	240	4,02
1,0 m							650	500	490	380	380	300	310	240	300	230	4,06
0,5 m					890	650	620	470	470	360	370	290	300	230	300	230	4,02
0,0 m					880	640	610	460	460	350	370	280			310	240	3,90
-0,5 m	1 040*	1 040*	1 280*	1 060	870	640	600	450	460	350	360	280			340	260	3,69
-1,0 m	1 500*	1 500*	1 560	1 070	880	650	610	460	460	350					390	300	3,36
-1,5 m	2 090*	2 090*	1 580	1 100	890	660	620	470							500	380	2,87
-2,0 m					740*	690									740*	690	2,00
Hoja bajada · Pluma 2,03 m · Brazo 1,3 m · Zapata 250 mm · Contrapeso 130 kg																	
3,5 m															670*	490	2,85
3,0 m									600*	450					600*	370	3,35
2,5 m									610*	450	640*	340			570*	310	3,68
2,0 m									680*	440	670*	340			560*	280	3,89
1,5 m					1 230*	820	930*	570	790*	420	720*	330	610*	260	570*	260	4,02
1,0 m							1 170*	540	920*	410	790*	320	710*	260	590*	250	4,06
0,5 m					1 350*	720	1 340*	510	1 020*	390	850*	310	700*	250	640*	250	4,02
0,0 m					1 580*	700	1 430*	500	1 080*	380	880*	310			720*	260	3,90
-0,5 m	1 040*	1 040*	1 280*	1 080	2 000*	700	1 420*	490	1 080*	380	860*	300			780*	280	3,69
-1,0 m	1 500*	1 500*	1 880*	1 190	1 810*	710	1 310*	500	1 000*	380					800*	320	3,36
-1,5 m	2 090*	2 090*	2 190*	1 210	1 460*	720	1 060*	510							810*	420	2,87
-2,0 m					740*	740*									740*	740*	2,00
Hoja arriba · Pluma 2,03 m · Brazo 1,3 m · Zapata 250 mm · Contrapeso 130 kg · Contrapeso adicional 140 kg																	
3,5 m															660	520	2,85
3,0 m									600*	480					500	400	3,35
2,5 m									610	480	470	370			430	340	3,68
2,0 m									600	470	460	370			390	310	3,89
1,5 m					1 140	860	780	610	580	460	450	360	370	290	360	290	4,02
1,0 m							750	580	560	440	440	350	360	280	350	280	4,06
0,5 m					1 030	770	720	550	550	430	440	340	360	280	350	280	4,02
0,0 m					1 010	760	710	540	540	420	430	340			370	290	3,90
-0,5 m	1 040*	1 040*	1 280*	1 240	1 010	750	700	540	530	410	430	330			400	310	3,69
-1,0 m	1 500*	1 500*	1 790	1 250	1 020	760	700	540	530	410					450	360	3,36
-1,5 m	2 090*	2 090*	1 820	1 280	1 030	770	710	550							580	450	2,87
-2,0 m					740*	740*									740*	740*	2,00
Hoja abajo · Pluma 2,03 m · Brazo 1,3 m · Zapata 250 mm · Contrapeso 130 kg · Contrapeso adicional 140 kg																	
3,5 m															670*	560	2,85
3,0 m									600*	520					600*	430	3,35
2,5 m									610*	520	640*	400			570*	360	3,68
2,0 m									680*	510	670*	390			560*	330	3,89
1,5 m					1 230*	930	930*	650	790*	490	720*	390	610*	310	570*	310	4,02
1,0 m							1 170*	620	920*	470	790*	380	710*	310	590*	300	4,06
0,5 m					1 350*	830	1 340*	600	1 020*	460	850*	370	700*	300	640*	300	4,02
0,0 m					1 580*	820	1 430*	590	1 080*	450	880*	360			720*	310	3,90
-0,5 m	1 040*	1 040*	1 280*	1 280*	2 000*	820	1 420*	580	1 080*	450	860*	360			780*	330	3,69
-1,0 m	1 500*	1 500*	1 880*	1 380	1 810*	830	1 310*	580	1 000*	450					800*	380	3,36
-1,5 m	2 090*	2 090*	2 190*	1 400	1 460*	840	1 060*	590							810*	490	2,87
-2,0 m					740*	740*									740*	740*	2,00

= Nominal por el frente

= Valor nominal en lateral o 360°

1. El punto de carga se encuentra en el extremo del brazo.
2. Las capacidades marcadas con un asterisco (*) están limitadas por las capacidades hidráulicas.
3. Las capacidades de elevación mostradas no exceden del 75 % de las cargas de vuelco mínimas o el 87% de las capacidades hidráulicas.
4. La posición menos estable es por el lado.
5. Las capacidades de elevación se aplican únicamente a la máquina tal como ha sido fabricada originalmente y equipada normalmente por el fabricante.
6. Las capacidades de elevación son de acuerdo con la ISO 10567.

**Algunas de estas opciones pueden incluirse de serie en algunos mercados. Es posible que algunas de estas opciones no estén disponibles para determinados mercados. Consulte a su distribuidor local de Develon para obtener más información sobre la disponibilidad o para adaptar su máquina a las necesidades de su aplicación.*

Garantía de Develon

La clave para la protección de sus equipos y su tranquilidad

Mantenga protegido su equipo pesado de construcción con Develon. Nuestras completas garantías y planes de protección de primera calidad le ofrecen tranquilidad y le garantizan que su inversión seguirá siendo segura y valiosa en la carretera.

Planes de garantía a medida
Elija entre una gama de planes de protección asequibles, diseñados exclusivamente para los clientes de Develon a través de nuestros distribuidores autorizados. Estos planes convierten el precio de su máquina en una inversión estratégica, no solo en un gasto.

Protección Premium Develon
Decídase por Develon Premium para disfrutar de una seguridad, fiabilidad y valor global inigualables. Este plan de primer nivel protege su equipo frente a costes inesperados y minimiza el tiempo de inactividad, permitiéndole centrarse en lo que importa: cumplir con el trabajo.

¡No espere más!
Póngase en contacto hoy mismo con un distribuidor autorizado de Develon para proteger su inversión en equipos. Con un proceso impecable y beneficios duraderos, Develon ayuda a que sus equipos pesados de construcción se mantengan en condiciones óptimas.

Elija la Garantía Ampliada Develon: Vaya sobre seguro y proteja sus inversiones.

**La oferta puede variar según el modelo.*

Powered by **Innovation**

DEVELON

Espacio para el sello del distribuidor

HD Hyundai Infracore Europe s.r.o.
IBC – Pobrezni 620/3,
18600 Praga 8 – Karlin, Chequia

©2025 HD Hyundai Infracore.
Todos los derechos reservados.

D4600897 (07/2025)

Determinadas especificaciones se basan en cálculos de ingeniería y no son medidas reales. Las especificaciones se proporcionan solamente con fines de comparación y están sujetas a cambios sin previo aviso. Las especificaciones para su equipo Develon en particular variarán según las variaciones normales en el diseño, fabricación, condiciones de funcionamiento y otros factores. Las imágenes de las unidades de Develon pueden mostrar equipos que no sean estándar.