Serie 9

Excavadoras de orugas

DX230LC-9

Peso operativo:	23 600 kg
Potencia del motor:	141 kW (189,1 CV)
Capacidad del cucharón:	1,2 m³

DX260LC-9

Peso operativo:	26 300 kg
Potencia del motor:	171,1 kW (229,4 CV)
Capacidad del cucharón:	1,4 m³

HD

DEVELON

DEVELON

Desde 1937, Develon sigue innovando, impulsando el cambio en los equipos de construcción como marca líder en Corea del Sur.

Atrevida
Superamos los límites del rendimiento, la seguridad y la experiencia del usuario con máquinas que no solo cumplen las expectativas, sino que las superan.

Inteligente
Nuestra avanzada tecnología y experiencia en ingeniería impulsan la eficiencia, la productividad y la sostenibilidad en cada máquina que fabricamos.

Colaborativa
Escuchando, adaptándonos e innovando junto a nuestros clientes y socios, creamos soluciones que hacen avanzar a las industrias.

Develon: Impulsada por la innovación
Con una visión audaz, una ejecución inteligente y un espíritu de colaboración, Develon sigue abriendo camino y construyendo el futuro, avance a avance.

Somos Develon.

Develon es un nombre audaz que refleja nuestra ambición de seguir desarrollándonos y dejar una huella positiva en el mundo. En el futuro, seguiremos ofreciendo productos y soluciones innovadores que hagan avanzar el mundo en el que vivimos.

Abra nuevos caminos con las excavadoras de orugas de la serie 9 de Develon

Las nuevas excavadoras de orugas Develon redefinen la productividad, la seguridad, la comodidad del operador y la versatilidad con un diseño de vanguardia y tecnología inteligente. De 23 a 28 toneladas, ofrecen un rendimiento y una eficacia de elevación superiores, al tiempo que reducen el consumo de carburante. También ofrecen funciones de seguridad avanzadas, como una pared virtual y el sistema Smart AVM.

Marque el ritmo de una productividad inigualable

- Mejora de las prestaciones con un aumento de la potencia del motor de hasta el 20 % y una reducción del consumo de carburante del 8 %.
- El martillo inteligente Smart Breaker y un sistema de pesaje a bordo mejoran aún más la eficiencia y la precisión

Achieve the Next

Características de seguridad inteligente

- Sistemo Smart AVM con reconocimiento de objetos y de personas
- Estabilidad mejorada con contrapeso más pesado y sistema Advanced Lift Assist
- Parada virtual para un funcionamiento seguro en cualquier entorno
- Función E-Stop para detener automáticamente la máquina cuando se detecta un objeto o una persona a menos de 3 metros de la zona de trabajo

Más confort y utilidad

- Nueva cabina espaciosa con una pantalla más grande de 12,8", una segunda pantalla opcional, un nuevo joystick electrónico completo, iluminación mejorada y una llave digital, una de las cabinas más grandes del mercado.
- Sistemas de asistencia avanzados para agilizar el funcionamiento
- Gestión del pronóstico y del estado de la máquina para evitar averías y reducir al mínimo el tiempo de inactividad.

Menores costes de propiedad

- Los intervalos de mantenimiento ampliados (de 500 a 1 000 horas) aumentan la productividad y reducen los costes a largo plazo de las máquinas Develon.

↑ **1 000 horas**

Las características pueden variar según la región y el modelo

↑20 %

Más productividad
El nuevo motor Develon DX05V (conforme a Stage V) aumenta la productividad con su potente rendimiento, su impresionante peso operativo y sus capacidades de excavación y elevación líderes en su clase. Su apagado automático reduce el tiempo de inactividad y el desgaste, mientras que las mejoras en el diseño avanzado del motor aumentan la productividad en un 10 % para la DX230LC-9 y en un 20 % para la DX260LC-9, maximizando la eficiencia en cada trabajo.

↓8 %

Consumo de carburante reducido
El sistema de control electrohidráulico completo (FEH), que incluye bombas electrónicas, distribuidores principales (MCV) y distribuidores de alivio (RCV), ayuda a ahorrar hasta 1530 litros de carburante en el caso de la DX230LC-9 y 2665 litros en el caso de la DX260LC-9 cada 1500 horas de funcionamiento, lo que supone un ahorro tanto para su bolsillo como para el medio ambiente.

Con el nuevo motor Develon DX05V y el avanzado sistema FEH, obtendrá lo mejor que Develon tiene para ofrecer: un rendimiento potente, ahorro de carburante y reducción del desgaste para una productividad y eficiencia máximas.

Eficiencia de la máquina al máximo

Las mejoras de rendimiento de la última Serie 9 se comparan con los modelos anteriores de la serie 7

Operadores con la mayor productividad

Disfrute de nuevos sistemas de asistencia diseñados para aumentar la productividad y simplemente facilitar el trabajo. Estas características, construidas específicamente para las máquinas Develon, mejoran la eficiencia, reducen el cansancio y proporcionan soluciones eficaces para mejorar el rendimiento.

Sistema de pesaje
El sistema de pesaje ayuda a los operadores a controlar fácilmente los niveles de producción y a gestionar los volúmenes, garantizando que los volquetes se cargan a su capacidad óptima. Al evitar la sobrecarga, simplifica el cumplimiento de las normas de peso, lo que hace que el trabajo del operador sea más eficiente y sin estrés.

Smart Breaker
Nuestro martillo inteligente Smart Breaker evita los accionamientos en vacío, lo que reduce el desgaste de la máquina y sus componentes y minimiza el cansancio del operador para una experiencia más cómoda y eficiente. Con el martillo automático, se elimina la pulsación constante de botones, lo que garantiza un funcionamiento más suave.

Seguridad que va más allá

Develon establece nuevos estándares de seguridad con tecnologías avanzadas inspiradas en el sector del automóvil, con lo que aporta innovación y fiabilidad al sector de la construcción. Desde Smart AVM, que proporciona una visión de 360 grados de la obra, hasta Advanced Lift Assist, que supervisa activamente la capacidad de elevación y los posibles riesgos de vuelco, estas funciones únicas y líderes en el mercado están diseñadas para maximizar la seguridad del operador y proporcionarle tranquilidad, por muy difícil que sea la obra en la que se encuentre.

Las características pueden variar según la región y el modelo

Proteger lo que importa

Las máquinas Develon anteponen la seguridad a todo lo demás, con funciones inteligentes que le mantienen protegido en todo momento. Con una estabilidad mejorada, alertas de peligro en tiempo real y funciones intuitivas, puede sentirse confiado y seguro en el trabajo.

Vaya un paso por delante

Sistemas Smart AVM y HDS

- Los sistemas Smart AVM y HDS (Human Detection System) son tecnologías líderes en el mercado que utilizan seis cámaras, sensores de radar y detección de objetos basada en inteligencia artificial para proporcionar una visión completa de 360 grados alrededor de la máquina.

Sistema E-Stop integrado*

- El sistema E-Stop avanzado lleva la seguridad en la obra a un nuevo nivel y ayuda a reducir los riesgos en zonas de mucho tráfico combinando el Human Detection System (HDS) con la intuitiva tecnología de parada de emergencia. Equipado con el sistema Smart AVM y sensores de radar mejorados, el sistema E-Stop supervisa un campo de visión de 330 grados y detecta objetos y personas a una distancia de hasta 6 metros.
- Cuando se detecta a una persona, el sistema emite alertas visuales y acústicas al operador. Cuando la máquina se acerca a menos de 6 metros, reduce automáticamente la velocidad. Si la distancia se reduce a 3 metros, el sistema E-Stop detiene completamente la máquina.

Nota: Es posible que la función E-Stop no esté disponible durante los primeros meses tras el lanzamiento comercial.

Establezca sus límites

- Nuestra función de pared virtual mantiene la seguridad de las operaciones limitando el movimiento de la máquina a zonas específicas y reduciendo la posibilidad de colisiones.
- Es una función idóneas para espacios urbanos estrechos o emplazamientos subterráneos con obstáculos como cables y tuberías, las zonas de seguridad permiten a los operadores trabajar con confianza.
- Posibilidad de configurar la altura, la profundidad y el alcance máximos y los ángulos de giro.

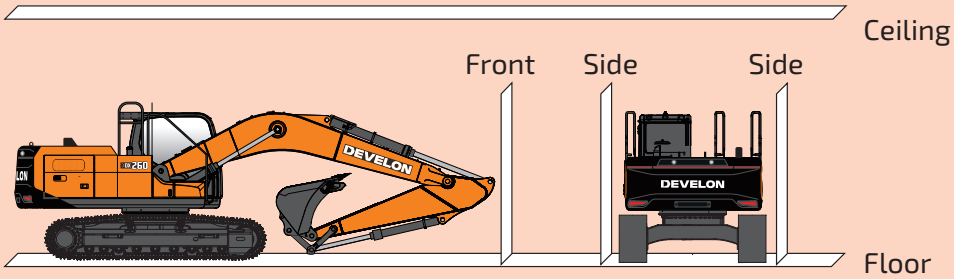

Estabilidad sólida como una roca

Advanced Lift Assist

- El sistema Advanced Lift Assist mejora la seguridad del operador mostrando de forma activa la capacidad de elevación actual de la máquina y alertando a los operadores de posibles riesgos de vuelco.
- Esta función, pionera en el sector, utiliza una tabla de fuerzas de elevación para resaltar las zonas de riesgo en el panel de instrumentos durante las maniobras y en pendientes. Especialmente valiosa para las grandes empresas con frecuentes cambios de operador de máquinas, garantiza una seguridad uniforme en todos los equipos.

Nuevo contrapeso

- Con el peso añadido del contrapeso más pesado, se ha mejorado la estabilidad de nuestras nuevas excavadoras DX260LC-9, haciendo que la elevación de cargas pesadas sea más segura. Esta mejora reduce el riesgo de vuelco, lo que permite a los operadores trabajar con mayor confianza y facilidad.

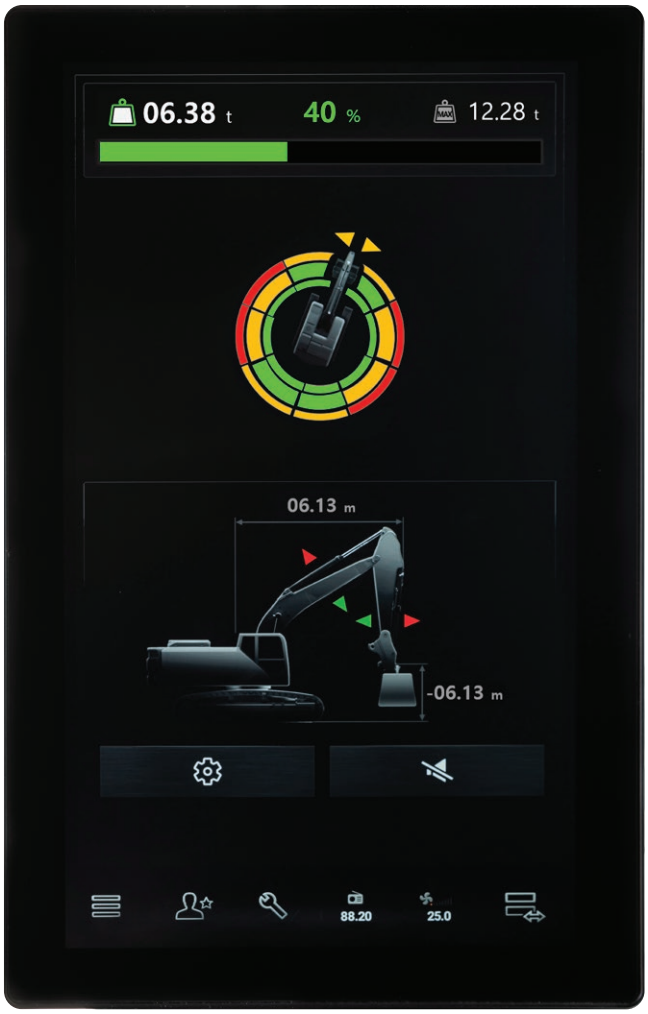

Versátil, suave y lista

Las máquinas Develon están diseñadas pensando en la comodidad y eficacia del operador. Funciones avanzadas como Machine Guidance 2D, Smart Control 2D, giro fino y modo de pluma flotante inteligente se combinan para proporcionar una experiencia de trabajo más cómoda y productiva, y permitir a los operadores trabajar de forma más rápida, inteligente y con mayor control.

Machine Guidance 2D y Smart Control 2D
Los sistemas v Machine Guidance 2D y Smart Control 2D de Develon están diseñados para facilitarle el trabajo. Estas tecnologías inteligentes proporcionan un guiado preciso y control del terraplenado, ayudándole a trabajar con más precisión y eficacia. Al simplificar las tareas complejas, las máquinas Develon le permiten hacer más en menos tiempo, mejorando el rendimiento y reduciendo los costes en la obra.

4 modos de potencia y 4 de trabajo
El operador puede optimizar fácilmente las prestaciones con estos modos seleccionables:

- 4 modos de trabajo: modos de 1 vía, 2 vías, excavación y elevación, cada uno diseñado para tareas específicas.
- Ajustes de rotor basculante: diseñados para ofrecer precisión y minimizar la presión de retorno durante el funcionamiento.
- 4 modos de potencia: eco, estándar, potencia y potencia plus, todos ellos con control inteligente de la potencia para equilibrar potencia y eficiencia de carburante.
- Modo de pluma flotante inteligente: reduce las vibraciones al utilizar un martillo y garantiza un movimiento suave y preciso del cucharón para mejorar el control y la eficacia.

Función de giro fino
La función de giro fino suaviza el movimiento de balanceo, reduciendo las sacudidas al arrancar o parar. Esto hace que la operación sea más segura y evita que caigan objetos de la excavadora. También garantiza una parada suave al controlar la velocidad de giro y eliminar las sacudidas durante los cambios de dirección.

engcon
DEVELON
1000
POWER
WORK

Conquiste el día con comodidad

La nueva cabina ofrece uno de los entornos más espaciosos y ergonómicos del sector, diseñado para maximizar el confort y la productividad del operador. Con una cabina ROPS que reduce las vibraciones, mejora la seguridad y aumenta la eficiencia general, este diseño proporciona una experiencia extremadamente cómoda y confortable para los operadores.

Nuevo habitáculo del operador

- La cabina espaciosa que ofrece una excelente visibilidad y una iluminación mejorada, incluida luz ambiental, crea un entorno confortable para turnos largos.
- Gracias a las 10 opciones de color disponibles, los operadores pueden personalizar el ambiente para adaptarlo a sus preferencias, especialmente durante las tareas nocturnas. Además, la iluminación se ajusta según el modo de trabajo seleccionado, proporcionando un reconocimiento intuitivo de las tareas sin distracciones.

Monitor de alta resolución de 12,8"

- La gran pantalla de alta resolución de 12,8 pulgadas proporciona a los operadores una interfaz atractiva y fácil de usar para acceder a la información de la máquina y gestionar diversas funciones.
- La pantalla, que se puede adaptar según las preferencias personales, permite a los operadores dividirla para mejorar la multitarea. Para mejorar la eficiencia, también hay disponible una opción de doble monitor, que permite dividirla en hasta cuatro pantallas para agilizar el flujo de trabajo y aumentar el rendimiento operativo.

Joystick nuevo

- El joystick de nuevo diseño ofrece a los operadores la posibilidad de personalizar los controles para lograr la máxima comodidad y facilidad. Mejora el control del movimiento con opciones como «dirección con palanca» y «dirección con el pulgar», además de las tradicionales palancas y pedales.
- Esta flexibilidad garantiza un funcionamiento más suave y preciso, adaptado al estilo preferido del operador, lo que facilita la gestión de cada tarea.

Asiento cómodo

- Un asiento calefactado con función de refrigeración incorporada opcional para disfrutar del máximo confort durante los turnos largos.

Llave digital

- Una llave digital con Bluetooth que permite desbloquear la cabina, arrancar el motor y ajustar el aire acondicionado a través de la aplicación My Develon, con lo que ofrece un control de la máquina sin esfuerzo y a distancia, sin necesidad de llave física.

VELON

Saque el máximo partido a sus implementos

Las máquinas Develon están diseñadas para facilitar el mantenimiento, con intervalos de servicio ampliados y componentes accesibles, lo que le ayuda a ahorrar tiempo y dinero.

Pronóstico y gestión del estado (PHM)

- Los últimos modelos de Develon incorporan la avanzada tecnología PHM, que supervisa continuamente componentes críticos como el aceite hidráulico, el aceite del motor y las bombas principales. Este sistema inteligente predice las necesidades de mantenimiento y permite intervenciones oportunas que minimizan el tiempo de inactividad y reducen los costes de servicio.
- Con el diagnóstico remoto, los operadores obtienen información en tiempo real y una detección más rápida de los problemas, lo que mantiene los equipos funcionando al máximo rendimiento.

Mantenimiento fácil

- Grandes barandillas, peldaños y placas antideslizantes proporcionan un acceso seguro a la estructura superior.
- El filtro del aire acondicionado es fácilmente accesible gracias a una cubierta con cerradura, mientras que el interruptor de desconexión de la batería permite desconectarla fácilmente cuando la máquina no se va a usar durante periodos largos de tiempo.
- Las piezas del motor y los filtros son de fácil acceso para un mantenimiento rápido, con válvulas de cierre para evitar fugas.
- Una bomba de transferencia eléctrica simplifica el cebado de los filtros de carburante, mientras que la malla fina de las puertas laterales y el refrigerador mejoran la refrigeración y reducen el mantenimiento.
- Los puntos de engrase están centralizados y se dispone de un sistema de lubricación automática para mayor comodidad.

Intervalos de mantenimiento más largos

- Develon establece el estándar para intervalos de mantenimiento prolongados al ofrecer cambios de aceite y filtro del motor a las 1 000 horas, el doble que los competidores habituales. Los cambios de aceite hidráulico pueden durar hasta 4 000 horas, lo que minimiza el tiempo de inactividad y reduce los costes de mantenimiento.

Intervalos de mantenimiento

	DX230LC-9	DX260LC-9
Aceite motor y filtro	1 000 h	
Llenado previo/principal del filtro de carburante	1 000 h	
Filtro de retorno del aceite hidráulico	1 000 h	
Filtro del aire acondicionado	1 000 h	
Filtro del purificador del aire	2 000 h	
Refrigerante del motor	6 000 h	
Aceite hidráulico	4 000 h	
Filtro de DEF	Cada 4 500 horas o 3 años	

Las características pueden variar según la región y el modelo

My Develon > Gestión en el lugar de trabajo
> Gestión de la eficacia del trabajo
> Gestión preventiva > Servicio proactivo

Supervise sus equipos desde cualquier lugar

Para competir y tener éxito, su equipo debe ofrecer la máxima productividad y la rentabilidad en el lugar de trabajo. Las máquinas Develon cumplen ambas funciones. Para garantizar un alto rendimiento de la inversión, incluimos más características premium como equipamiento de serie en cada modelo. Al incluirlas de serie, Develon le ofrece una ventaja competitiva, que ayuda a los operadores a trabajar de forma más eficiente y mejora la seguridad durante las largas jornadas en el campo.

Terminal telemático
El dispositivo terminal se instala y conecta a una máquina para capturar datos de la misma.

Telecomunicaciones
Develon ofrece comunicación en modo dual (móvil y satélite) para una cobertura máxima.

My Develon
Manténgase informado con My Develon: la plataforma digital que consolida toda la información sobre equipos y servicios digitales en un solo lugar para acceder a ellos de forma rápida y sencilla.

Horas de funcionamiento	Horas totales de funcionamiento y horas de funcionamiento por modo.
Eficiencia en consumo de carburante*	Nivel y consumo de carburante
Informes y ubicación	Informe de funcionamiento y utilización, GPS y geofencing
Advertencias y alertas	Detección de advertencias de la máquina, desconexión de antena e infracciones de geoperimetrización y tiempo de cerca.
Gestión de filtros y aceite	Mantenimiento preventivo mediante la sustitución programada de piezas

**Es posible que algunas funciones ni estén presentes en todos los modelos. Póngase en contacto con su representante de ventas para obtener más información sobre esta característica.*

DX230LC-9
Especificaciones técnicas

Motor

Diseñado para ofrecer prestaciones y le mejor eficiencia en consumo de carburante de su clase, el motor diésel Develon DX05V cumple plenamente las normativas más recientes sobre emisiones Stage V. Para optimizar las prestaciones de la máquina, se utilizan inyectores de carburante de alta presión, turbocompresores doble con intercooler aire-aire y controles electrónicos del motor. También incluye un sistema de 4 ciclos refrigerado por agua e inyección directa common rail.

Modelo	Develon DX05V
Número de cilindros	4
Potencia nominal (a 1 700 rpm)	141 kW / 189,1 cv (SAE J1995)
Par máximo a (1 400 rpm)	97,4 kgf-m
Cilindrada	5 018 cm^3
Baterías – Alternador	2× 12 V, 150 Ah – 24 V, 90 A

Tren inferior

Fabricado para durar, el tren inferior presenta una construcción extremadamente robusta fabricada con materiales de alta calidad. Todas las estructuras soldadas están diseñadas para minimizar las tensiones, lo que garantiza un rendimiento duradero.

- Rodillos de las orugas lubricados de por vida
- Poleas y piñones equipados con juntas flotantes
- Zapatas de oruga de aleación endurecida por inducción con triple garra
- Pasadores de conexión con tratamiento térmico
- Ajustador de orugas hidráulico con mecanismo de tensión de amortiguación

Rodillos superiores	2 ejes
Diámetro del rodillo superior	120 mm
Rodillos inferiores	8, individuales
Diámetro del rodillo inferior	154 mm
Número de eslabones y zapatas por lado	49
Paso del eslabón	190 mm
Diámetro del casquillo	59,41 mm
Calibre de oruga	2 390 mm
Distancia entre ejes	3 650 mm

Zapata de oruga

Anchura de zapata (mm)	Presión sobre el suelo (kgf/cm^2)	Peso de la máquina (t)
Balancín 600G	0,50	23,6
Opc. 700G	0,44	23,9
Opc. 800G	0,39	24,2
Opc. 900G	0,34	24,3

Sistema hidráulico

El nuevo modelo incorpora un sistema electrohidráulico completo (FEH) que ofrece un control preciso mediante un software avanzado. En combinación con la plataforma de computación en la nube (ECC), el sistema permite actualizar fácilmente el software a distancia, manteniéndolo al día con las últimas funciones. El sistema FEH recopila y analiza datos en tiempo real para optimizar la eficiencia y la productividad, lo que lo convierte en un sistema más inteligente y con mayor capacidad de respuesta en cualquier condición de trabajo.

Bombas	Tipo	Caudal máx.	Cilindrada
Principal	2 platos oscilantes, pistones axiales	2 × 212 l/min	2 × 125 ml/rev

Mecanismo de giro

El mecanismo de giro utiliza un motor de pistones axiales que acciona un engranaje planetario de reducción de 2 etapas totalmente sumergido en aceite para obtener el par máximo.

- Palier de giro: cojinete de bolas de una hilera de tipo cizalla con un engranaje interior de acero templado por inducción
- Engranaje y piñón internos: sumergidos en lubricante para mejorar la durabilidad y suavizar el funcionamiento

Motor de giro

Tipo	pistón axial
Cilindrada	138,3 cm^3/rev
Ajuste de la válvula de seguridad cruzada	27,5 MPa
Caudal máximo (a 1 750 rpm)	218 l/min
Par máx. de salida	1 189 kgf.m

Rendimiento de giro

Velocidad máx. de giro (EFF=1,00)	11,1 rpm
Par de giro máx. (EFF=1,00)	82,6 kN·m
Velocidad de giro act. (EFF=0,98)	10,9 rpm
Par de giro act. (EFF=0,81)	66,9 kN·m

Brazo

	Longitud (mm)	Peso (kg)	Fuerza de excavación (nom. / refuerzo, tonelada)
Brazo est.	2 900	654	(SAE) 10,5 / 11,4, (ISO) 10,8 / 11,7
Brazo corto	2 400	569	(SAE) 12,2 / 13,2, (ISO) 12,6 / 13,7
Brazo largo	3 500	796,9	(SAE) 9,4 / 10,2, (ISO) 9,7 / 10,5
Brazo SLR	6 200	1 059,4	(SAE) 5,9 / 6,4, (ISO) 6,0 / 6,5

Fuerza del cucharón con cucharón estándar (presión nominal / refuerzo, tonelada)	(SAE) 13,3 / 14,4, (ISO) 15,2 / 16,5

Cabina

La nueva cabina Develon ofrece un confort y una productividad inigualables, con un diseño espacioso y ergonómico, una excelente visibilidad y una iluminación ambiental personalizable. Un monitor de alta resolución de 12,8 pulgadas facilita el acceso a las funciones de la máquina, con opciones de pantalla dividida o doble. El joystick de nuevo diseño permite un control personalizado para un funcionamiento más suave, mientras que el cómodo asiento calefactado incluye una función de refrigeración opcional.

Nivel de presión acústica de emisión ponderada en el puesto del operador, LpAd (ISO 6396:2008)	declarado: 68 dB (A) medido: 67 dB (A)
Nivel de potencia acústica ponderada A, LwAd (2000/14/EC)	declarado: 102 dB (A) medido: 101 dB (A)
Vibración del cuerpo completo	0.42 m/s²
Vibración en mano/brazo	0,98 m/s²(I) / 1,04 m/s²(D)

Conducción

Cada oruga es accionada por un motor independiente de pistones axiales de alto par y dos velocidades a través de una caja de engranajes planetarios de reducción para proporcionar unas óptimas. Dos palancas/pedales garantizan un desplazamiento suave con contrarrotación a demanda. El tren inferior protege el motor de desplazamiento, el freno y los engranajes planetarios, mientras que los frenos de orugas multidisco se aplican por resorte y se liberan hidráulicamente para una potencia de frenado fiable. La máquina también se pueden manejar con una nueva funcionalidad de dirección por joysticks.

Motor de desplazamiento

Tipo	pistón axial, 2 velocidades
Cilindrada	155,4 / 89,8 ml/rev
Ajuste de la válvula de seguridad cruzada	35,8 MPa
Caudal máximo (a 1 700 rpm)	212 l/min

Rendimiento en desplazamiento

Control de velocidad de desplazamiento (EFF=1,00)	3,1 / 5,4 km/h
Fuerza de tracción (EFF=1,00)	282,7 / 163,4 kN
Control de velocidad de desplazamiento (EFF=0,98)	3,1 / 5,3 km/h
Fuerza de tracción (EFF=0,81)	229,0 / 132,3 kN
Habilidad de ascenso de pendientes	70 %

DX230LC-9
Dimensiones

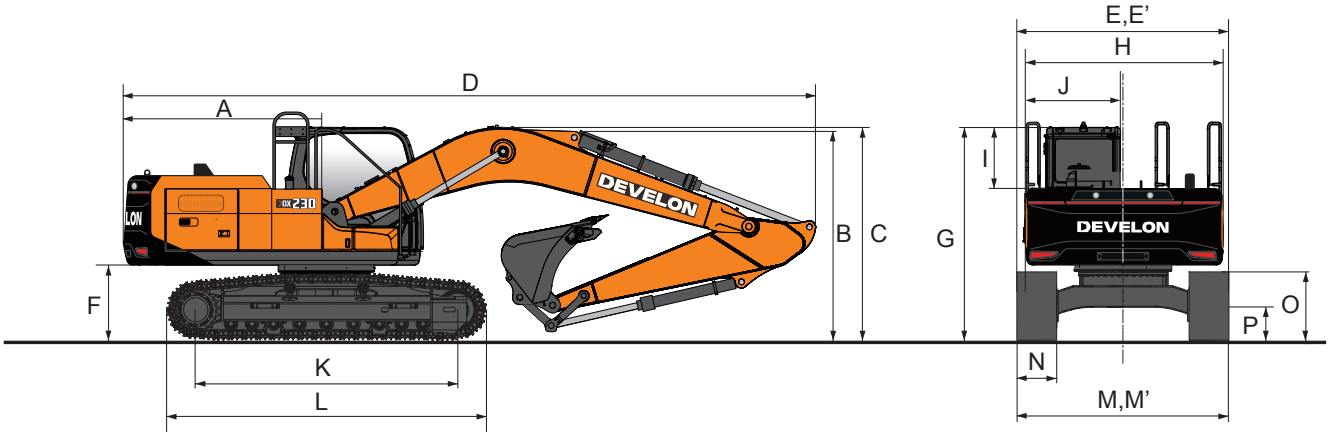

	Unidad		Monopluma			Pluma SLR	Pluma articulada	
Tipo de pluma	mm		5 700			8 500	5 850	
Tipo de brazo	mm		2 900	2 400	3 500	6 200	2 400	2 900
Tipo de cucharón (SAE)	m^3		0,92	1,05	0,81	0,39	0,92	0,81
Radio de giro de voladizo	mm	A	2 855					
Altura con cabina (pluma)	mm	B	2 910	2 975	3 205	3 225	3 005	
Altura de envío (manguito)	mm	C	3 065	3 150	3 390	3 340	3 005	
Altura de envío con pasamanos	mm		3 288					
Longitud de transporte	mm	D	9 580	9 610	9 600	12 290	9 770	9 760
Ancho de envío estándar (est.)	mm	E/E'	2 990			3 190	2 990	
C/altura del peso	mm	F	1 095,5					
Altura sobre techo de cabina.	mm	G	3 100					
Anchura de la carcasa	mm	H	2 710					
Altura de la cabina sobre carcasa	mm	I	608					
Anchura de la cabina	mm	J	1 010					
Distancia entre ejes	mm	K	3 650					
Longitud de oruga	mm	L	4 445					
Anchura del tren inferior (estándar)	mm	M/M'	2 990					
Anchura de la zapara (estándar)	mm	N	600					
Altura de oruga	mm	O	*883					
Holgura del cuerpo del vehículo	mm	P	*450,5					

* con nervio (de oruga)

Perímetro de trabajo

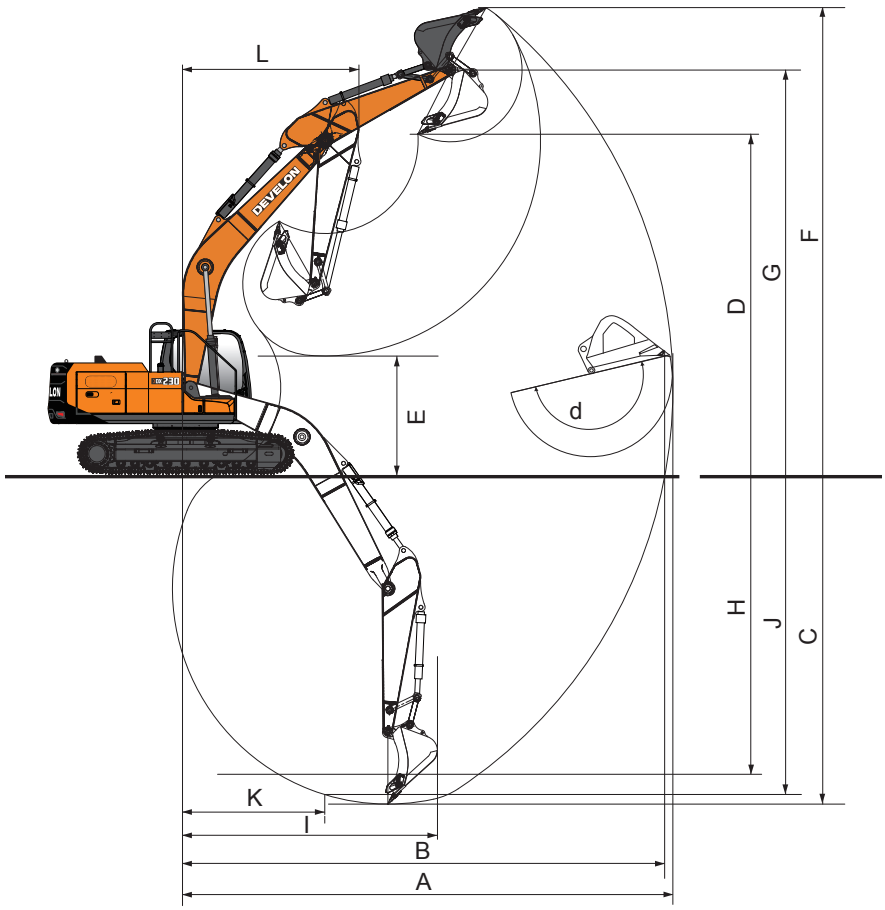

	Unidad		Monopluma			Pluma SLR	Pluma articulada	
Tipo de pluma	mm		5 700			8 500	5 850	
Tipo de brazo	mm		2 900	2 400	3 500	6 200	2 400	2 900
Tipo de cucharón	m^3		0,92	1,05	0,81	0,39	0,92	0,81
Alcance máx. de excavación	mm	A	9 895	9 475	10 400	15 255	9 725	10 165
Alcance máx. de excavación (suelo)	mm	B	9 720	9 295	10 235	15 145	9 545	9 995
Profundidad máx. de excavación	mm	C	6 620	6 115	7 220	11 665	6 020	6 490
Altura máx. de carga	mm	D	6 805	6 665	6 950	10 825	8 090	8 420
Altura mín. de carga	mm	E	2 465	2 980	1 860	1 875	3 985	3 380
Altura máx. de excavación	mm	F	9 535	9 425	9 735	13 050	11 020	11 335
Altura máx. de pasador de cucharón	mm	G	8 270	8 130	8 415	12 050	9 555	9 885
Profundidad máxima de la pared vertical	mm	H	5 790	5 400	6 650	9 725	4 990	5 385
Radio máx. en vertical	mm	I	6 220	6 030	5 840	9 945	6 355	6 620
Profundidad máx. hasta línea de 2 500 mm	mm	J	6 425	5 905	7 045	11 560	5 900	6 380
Radio mín. línea de 2 500 mm	mm	K	2 825	2 840	2 790	4 695	1 710	
Alcance mínimo de excavación	mm	L	600	1 760	-161	455	–	
Radio mín. de giro	mm	M	3 560	3 575	3 615	4 855	2 750	2 620
Ángulo del cucharón	grados	d	177		176	171	177	

DX230LC-9
Capacidades de elevación

Monopluma sin cucharón

Unidad: 1 000 kg

A	1,5 m		3,0 m		4,5 m		6,0 m		7,5 m		Alcance máx. (m)		
B													A

Monopluma LC 5,70 m · Brazo 2,40 m · Zapata 600 mm · Contrapeso 4,9 t

7,5 m											6,44*	6,44*	5,62
6 m							6,52*	6,08*			5,90*	4,93*	6,82
4,5 m					8,32*	8,32*	7,02*	5,93*	6,14*	4,20*	5,76*	4,16*	7,55
3 m					10,28*	8,59*	7,86*	5,69*	6,24	4,12*	5,73	3,80*	7,92
1,5 m					11,83*	8,13*	8,52	5,47*	6,13	4,03*	5,58	3,68*	8,00
0 m					12,32*	7,94*	8,37	5,33*	6,06	3,96*	5,75	3,77*	7,79
-1,5 m			11,27*	11,27*	11,88*	7,92*	8,33	5,30*			6,35	4,14*	7,27
-3 m			14,05*	14,05*	10,48*	8,04*	7,69*	5,39*			6,97*	5,02*	6,35
-4,5 m					7,11*	7,11*					6,34*	6,34*	4,82

Monopluma LC 5,70 m · Brazo 2,90 m · Zapata 600 mm · Contrapeso 4,9 t

7,5 m							5,36*	5,36*			4,67*	4,67*	6,20
6 m							5,91*	5,91*			4,35*	4,35*	7,31
4,5 m							6,49*	5,96*	6,00*	4,21*	4,29*	3,79*	7,99
3 m					9,48*	8,67*	7,39*	5,70*	6,22*	4,10*	4,40*	3,47*	8,35
1,5 m					11,26*	8,14*	8,28*	5,44*	6,09*	3,98*	4,69*	3,36*	8,42
0 m			6,58*	6,58*	12,11*	7,85*	8,30*	5,26*	5,99*	3,88*	5,22*	3,43*	8,22
-1,5 m	7,19*	7,19*	11,41*	11,41*	12,00*	7,78*	8,22*	5,19*	5,96*	3,86*	5,73*	3,72*	7,73
-3 m	12,30*	12,30*	15,27*	15,24	10,97*	7,85*	8,16*	5,23*			6,70*	4,40*	6,87
-4,5 m			11,66*	11,66*	8,52*	8,09*					6,52*	6,14*	5,49

Monopluma LC 5,70 m · Brazo 2,90 m · Zapata 700 mm · Contrapeso 4,9 t

7,5 m							5,36*	5,36*			4,67*	4,67*	6,20
6 m							5,91*	5,91*			4,35*	4,35*	7,31
4,5 m							6,49*	6,02*	6,00*	4,25*	4,29*	3,83*	7,99
3 m					9,48*	8,76*	7,39*	5,76*	6,29*	4,14*	4,40*	3,51*	8,35
1,5 m					11,26*	8,23*	8,28*	5,50*	6,16*	4,02*	4,69*	3,40*	8,42
0 m			6,58*	6,58*	12,11*	7,94*	8,39*	5,32*	6,06*	3,93*	5,22*	3,47*	8,22
-1,5 m	7,19*	7,19*	11,41*	11,41*	12,00*	7,86*	8,31*	5,25*	6,03*	3,91*	5,79*	3,76*	7,73
-3 m	12,30*	12,30*	15,27*	15,27*	10,97*	7,94*	8,16*	5,29*			6,70*	4,45*	6,87
-4,5 m			11,66*	11,66*	8,52*	8,18*					6,52*	6,21*	5,49

Monopluma LC 5,70 m · Brazo 2,90 m · Zapata 800 mm · Contrapeso 4,9 t

7,5 m							5,36*	5,36*			4,67*	4,67*	6,20
6 m							5,91*	5,91*			4,35*	4,35*	7,31
4,5 m							6,49*	6,07*	6,00*	4,30*	4,29*	3,88	7,99
3 m					9,48*	8,85*	7,39*	5,81*	6,36*	4,19*	4,40*	3,55	8,35
1,5 m					11,26*	8,31*	8,28*	5,56*	6,23*	4,07*	4,69*	3,44	8,42
0 m			6,58*	6,58*	12,11*	8,03*	8,49*	5,38*	6,13*	3,97*	5,22*	3,51	8,22
-1,5 m	7,19*	7,19*	11,41*	11,41*	12,00*	7,95*	8,41*	5,31*	6,10*	3,95*	5,86*	3,81	7,73
-3 m	12,30*	12,30*	15,27*	15,27*	10,97*	8,03*	8,16*	5,35*			6,70*	4,50	6,87
-4,5 m			11,66*	11,66*	8,52*	8,27*					6,52*	6,27	5,49

Monopluma LC 5,70 m · Brazo 2,90 m · Zapata 900 mm · Contrapeso 4,9 t

7,5 m							5,36*	5,36*			4,67*	4,67*	6,20
6 m							5,91*	5,91*			4,35*	4,35*	7,31
4,5 m							6,49*	6,09*	6,00*	4,31*	4,29*	3,89*	7,99
3 m					9,48*	8,87*	7,39*	5,83*	6,37*	4,20*	4,40*	3,57*	8,35
1,5 m					11,26*	8,34*	8,28*	5,58*	6,25*	4,08*	4,69*	3,45*	8,42
0 m			6,58*	6,58*	12,11*	8,05*	8,52*	5,40*	6,15*	3,99*	5,22*	3,52*	8,22
-1,5 m	7,19*	7,19*	11,41*	11,41*	12,00*	7,98*	8,44*	5,33*	6,12*	3,96*	5,88*	3,82*	7,73
-3 m	12,30*	12,30*	15,27*	15,27*	10,97*	8,05*	8,16*	5,37*			6,70*	4,51*	6,87
-4,5 m			11,66*	11,66*	8,52*	8,29*					6,52*	6,29*	5,49

Monopluma LC 5,70 m · Brazo 3,50 m · Zapata 900 mm · Contrapeso 4,9 t

7,5 m											3,93*	3,93*	6,87
6 m									4,72*	4,43*	3,72*	3,72*	7,89
4,5 m							5,87*	5,87*	5,51*	4,36*	3,69*	3,53*	8,52
3 m			12,88*	12,88*	8,53*	8,53*	6,83*	5,90*	5,97*	4,23*	3,79*	3,26*	8,85
1,5 m					10,54*	8,45*	7,84*	5,61*	6,26*	4,08*	4,04*	3,16*	8,92
0 m			7,98*	7,98*	11,78*	8,06*	8,52*	5,39*	6,12*	3,96*	4,48*	3,20*	8,74
-1,5 m	7,04*	7,04*	11,22*	11,22*	12,06*	7,90*	8,38*	5,27*	6,06*	3,90*	5,24*	3,43*	8,27
-3 m	10,94*	10,94*	16,19*	15,33*	11,45*	7,91*	8,38*	5,26*			6,11*	3,94*	7,48
-4,5 m	16,05*	16,05*	13,56*	13,56*	9,68*	8,09*	6,94*	5,41*			6,48*	5,14*	6,24

Pluma SLR · sin cucharón

Unidad: 1 000 kg

A	1,5 m		3,0 m		4,5 m		6,0 m		7,5 m		9,0 m		10,5 m		12,0 m		13,5 m		Alcance máx. (m)		
B																					A
Pluma LC SLR 8,50 m · Brazo 6,20 m · Zapata 800 mm · Contrapeso 5,3 t																					
12 m																			1,09*	1,09*	9,79
10,5 m													1,69*	1,69*					1,00*	1,00*	11,16
9 m													2,32*	2,32*	1,19*	1,19*			0,95*	0,95*	12,18
7,5 m													2,70*	2,70*	1,98*	1,98*			0,92*	0,92*	12,96
6 m													2,88*	2,76	2,46*	2,15	0,94*	0,94*	0,91*	0,91*	13,52
4,5 m											3,33*	3,33*	3,10*	2,64	2,88*	2,08	1,54*	1,54*	0,93*	0,93*	13,89
3 m					6,93*	6,93*	5,20*	5,20*	4,29*	4,24*	3,73*	3,21	3,36*	2,51	3,10*	1,99	1,91*	1,59	0,96*	0,96*	14,10
1,5 m					8,80*	7,80*	6,22*	5,30*	4,91*	3,90*	4,13*	3,00	3,63*	2,37	3,03	1,90	2,11*	1,54	1,01*	1,01*	14,14
0 m			3,98*	3,98*	7,94*	7,08*	7,04*	4,85*	5,45*	3,61*	4,48	2,81	3,59	2,24	2,94	1,81	2,10*	1,49	1,08*	1,08*	14,02
-1,5 m	3,83*	3,83*	4,83*	4,83*	7,66*	6,74*	7,54*	4,56*	5,58*	3,40*	4,32	2,66	3,48	2,14	2,87	1,75	1,74*	1,45	1,18*	1,18*	13,74
-3 m	4,88*	4,88*	5,88*	5,88*	8,36*	6,63*	7,51*	4,42*	5,44*	3,27*	4,22*	2,56*	3,41	2,07*	2,83*	1,71*			1,32*	1,32*	13,29
-4,5 m	5,98*	5,98*	7,09*	7,09*	9,56*	6,64*	7,46*	4,38*	5,38*	3,22*	4,17*	2,52*	3,38	2,04*	2,82*	1,70*			1,54*	1,54*	12,63
-6 m	7,17*	7,17*	8,48*	8,48*	9,68*	6,76*	7,38*	4,42*	5,40*	3,24*	4,18*	2,53*	3,40	2,06*					1,86*	1,79*	11,75
-7,5 m	8,49*	8,49*	10,13*	10,13*	8,70*	6,96*	6,74*	4,54*	5,40*	3,32*	4,26*	2,60*	2,83*	2,15*					2,44*	2,13*	10,58
-9 m			9,68*	9,68*	7,20*	7,20*	5,66*	4,74*	4,50*	3,48*	3,44*	2,77*							3,41*	2,76*	9,02
Pluma LC SLR 8,50 m · Brazo 6,20 m · Zapata 900 mm · Contrapeso 5,3 t																					
12 m																			1,09*	1,09*	9,79
10,5 m													1,69*	1,69*					1,00*	1,00*	11,16
9 m													2,32*	2,32*	1,19*	1,19*			0,95*	0,95*	12,18
7,5 m													2,70*	2,70*	1,98*	1,98*			0,92*	0,92*	12,96
6 m													2,88*	2,77	2,46*	2,16	0,94*	0,94*	0,91*	0,91*	13,52
4,5 m											3,33*	3,33*	3,10*	2,65	2,88*	2,08	1,54*	1,54*	0,93*	0,93*	13,89
3 m					6,93*	6,93*	5,20*	5,20*	4,29*	4,25*	3,73*	3,22	3,36*	2,51	3,10*	2,00	1,91*	1,60	0,96*	0,96*	14,10
1,5 m					8,80*	7,82*	6,22*	5,32*	4,91*	3,91*	4,13*	3,01	3,63*	2,37	3,04	1,91	2,11*	1,54	1,01*	1,01*	14,14
0 m			3,98*	3,98*	7,94*	7,10*	7,04*	4,87*	5,45*	3,62*	4,50*	2,82	3,60	2,25	2,96	1,82	2,10*	1,49	1,08*	1,08*	14,02
-1,5 m	3,83*	3,83*	4,83*	4,83*	7,66*	6,76*	7,54*	4,58*	5,60	3,41*	4,34	2,67	3,49	2,15	2,89	1,76	1,74*	1,46	1,18*	1,18*	13,74
-3 m	4,88*	4,88*	5,88*	5,88*	8,36*	6,65*	7,54*	4,44*	5,46*	3,29*	4,24*	2,57*	3,42*	2,08*	2,84*	1,72*			1,32*	1,32*	13,29
-4,5 m	5,98*	5,98*	7,09*	7,09*	9,56*	6,67*	7,49*	4,40*	5,40*	3,24*	4,19*	2,53*	3,39*	2,05*	2,84*	1,71*			1,54*	1,54*	12,63
-6 m	7,17*	7,17*	8,48*	8,48*	9,68*	6,78*	7,38*	4,44*	5,42*	3,25*	4,20*	2,54*	3,41*	2,07*					1,86*	1,80*	11,75
-7,5 m	8,49*	8,49*	10,13*	10,13*	8,70*	6,98*	6,74*	4,55*	5,40*	3,33*	4,28*	2,61*	2,83*	2,16*					2,44*	2,14*	10,58
-9 m			9,68*	9,68*	7,20*	7,20*	5,66*	4,76*	4,50*	3,50*	3,44*	2,78*							3,41*	2,77*	9,02

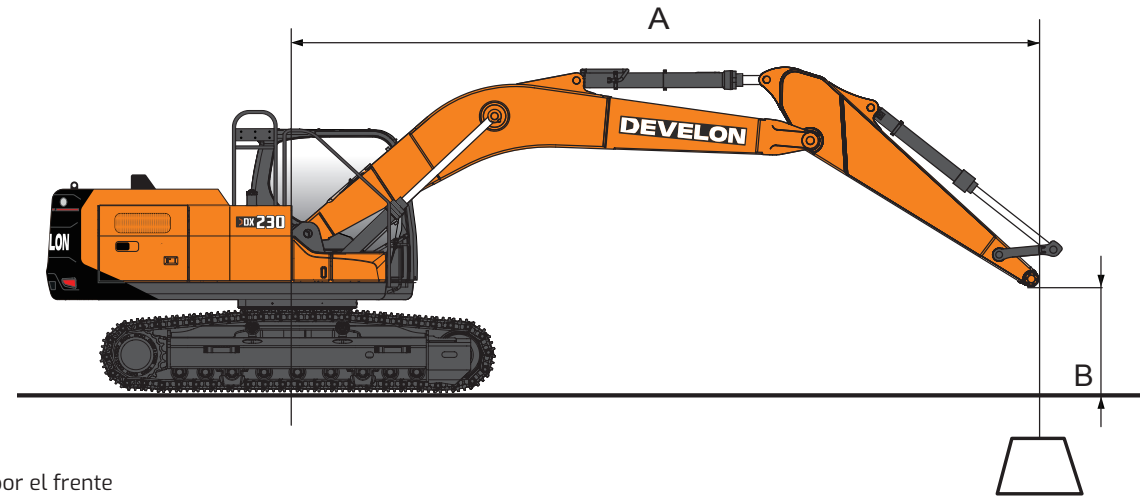

= Nominal por el frente

= Valor nominal en lateral o 360°

1. En el extremo del brazo, sin cucharón (unidad: 1 000 kg)
2. Las capacidades marcadas con un asterisco (*) están limitadas por las capacidades hidráulicas.
3. Las capacidades de elevación mostradas no exceden del 75 % de las cargas de vuelco mínimas o el 87% de las capacidades hidráulicas.
4. La posición menos estable es por el lado.
5. Las capacidades de elevación se aplican únicamente a la máquina tal como ha sido fabricada originalmente y con el equipo estándar del fabricante.
6. Las capacidades de elevación son de acuerdo con la ISO 10567.
7. Máquina en modo «refuerzo de potencia» para capacidades de elevación.

DX230LC-9
Equipamiento de serie y opcional

Motor

DX05V: motor de 4 cilindros (5 018 cc) con sistema Common Rail, inyección directa de carburante, control electrónico, 4 válvulas por cilindro, inyectores verticales, refrigeración por agua y turbocompresor doble con intercambiador aire-aire	▪
Cumple la norma Stage V con reducción catalítica selectiva (SCR), catalizador de oxidación diésel (DOC) y filtro de partículas diésel (DPF)	▪
Control inteligente de potencia de 3ª generación (SPC3)	▪
141 kW (189 CV) a 1 700 rpm (SAE J1995)	▪
Par máximo: 97,4 kgf·m a 1 400 rpm	▪
2 baterías de 12 V / 150 Ah; motor de arranque 24 V, 6 kW, 90 A	▪

Rango de caudal

e-EPOS para obtener una eficacia optimizada del sistema en todas las condiciones de funcionamiento y minimizar el consumo de carburante	▪
Bombas principales: 2 bombas de pistones axiales de cilindrada variable - caudal máx.: 2 × 212 l/min	▪
Bomba de pilotaje: bomba de engranajes - caudal máx: 27 l/min	▪
Presión máxima del sistema: trabajo 373 kg/cm^2, desplazamiento 358 kg/cm^2.	▪
Selección de 4 modos de trabajo y 4 modos de potencia	▪
Sistema de gestión de energía D-Eco con FEH, incluido caudal de 2 bombas	▪
Caudal y presión hidráulicos controlados desde la cabina	▪
Válvulas de regeneración del caudal de la pluma y el balancín	▪
Válvulas de retención de la pluma y el balancín	▪
Conductos hidráulicos para martillo hidráulico	▪
2 velocidades de desplazamiento: 3,1– 5,4 km/h	▪
Conductos para martillo hidráulico con filtro para el conducto de retorno	•
PERO - conducto hidráulico auxiliar de bajo caudal para girar o inclinar la herramienta (control joystick)	•
Conductos para cucharón de almeja (válvula de desvío)	•

Bastidor

Oruga larga en X: 2 990 mm con zapatas de 600 mm	▪
Ajustador de orugas hidráulico con mecanismo de tensión de amortiguación	▪

Interior y cabina

Cabina presurizada con aislamiento acústico y montaje CabSus	▪
Nuevo panel de instrumentos LCD Android en color de 12 pulgadas con pantalla táctil	▪
Aire acondicionado de alto rendimiento con climatizador electrónico	▪
Radio DAB con Bluetooth y sistema de manos libres	▪
Mando proporcional deslizante para los conductos hidráulicos auxiliares en el joystick	▪
Lumbrera USB	▪
Dirección con palanca (función de dirección con joystick)	▪
Sistema de protección contra caídas (FOGS), norma ISO 10262 nivel II y SAE J1356[1]	•
Pedal de desplazamiento en línea recta (solo disponible con monopluma)	•
Hilo térmico para espejo principal	•
Asiento con calefacción y refrigeración cinturón de seguridad de 3 puntos	•
Paquete inteligente completo: Machine Guidance 2D, Smart Control 2D, paredes virtuales, sistema de pesaje, Smart AVM, HDS y Advanced Lift Assist (solo disponible con monopluma y brazo estándar)	•
Paquete de productividad: Machine Guidance 2D, Smart Control 2D, sistema de pesaje, Lift Assist y paredes virtuales (solo disponible con monopluma y brazo estándar)	•
Smart AVM	•
HDS (Human Detection System) con cámara de visión periférica y radar	•
Parada de emergencia (E-Stop)[2]	•
Llave inteligente con llave digital (app)	•
PHM Premium (control del aceite hidráulico y del aceite del motor, incluido el algoritmo de control del motor oscilante/engranaje reductor y la bomba principal)	•
Monitor Android adicional de 12"	•

[1] Si se solicita la cabina FOGS, no se suministra el protector de lluvia (no es compatible)
[2] Estará disponible a finales de 2026.

Otros

Opciones de hoja dózer: * 2 990 mm para zapatas de 600 mm * 3 090 mm para zapatas de 700 mm * 3 190 mm para zapatas de 800 mm	•
Pluma articulada: 5,85 m	•
Opción de brazo: · Brazo de 2,40 m · Brazo de 2,90 m · Brazo de 3,50 m (solo disponible con monopluma)	•
Opciones de zapata de la oruga: · Zapatas de triple garra de 700 mm · Zapatas de triple garra de 800 mm · Zapatas de triple garra de 900 mm	•
Conductos para martillo hidráulico con filtro para el conducto de retorno	•
PERO - conducto hidráulico auxiliar de bajo caudal para girar o inclinar la herramienta (control joystick)	•
Conductos para cucharón de almeja (válvula de desvío)	•
Compresor de aire	•
Inversor del ventilador de refrigeración	•
Sistema SKF con bomba de 2 kg y conexión de cucharón - disponible en monopluma y pluma articulada	•
Sistema Groeneveld Twin Heavy Duty (incluye engrase del varillaje del cazo, bomba doble de 4 kg, unidad de control, pantalla doble) - disponible en monopluma y pluma articulada	•

Configuración estándar

Tren inferior fijo estándar: 2 990 mm sin hoja dózer	■
Pluma de 5,70 m - brazo de 2,90 m - zapatas de triple garra de 600 mm - sin cucharón	■
PE3C - Conducto hidráulico auxiliar de 2 vías para herramienta de apertura/cierre (pedal eléctrico de comunicación CAN y joystick)	■
Canalizaciones del martillo hidráulico (conducto hidráulico auxiliar de 1 vía que incluye la pluma flotante y el Smart Breaker)	■
Válvulas de seguridad (pluma y balancín)	■
Contrapeso: 4,9 toneladas	■
Paquete de luces: paquete completo de LED, faro giratorio, alternador de 90 A	■
Cámaras de visión lateral y trasera	■
Conductos para acoplador rápido	■
Dimensiones de transporte: 9 580 (largo) × 3 100 (alto) × 2 990 (ancho) mm	■
Retrovisor	■
Bomba de llenado de carburante	■
Aceite hidráulico mineral ISO VG 46	■
Estructura protectora antivuelco - ROPS de serie norma ISO 12117-2	■
Barandillas extraíbles - de serie ISO 2867:2011	■
Paquete de la cabina: parasol, ventanilla en el techo y protector de lluvia	■
Asiento con suspensión neumática y calefactor totalmente ajustable	■
Dispositivo de advertencia de sobrecarga	■
Limpiaparabrisas paralelos	■
My Develon (sistema telemático)	■
Garantía de 1 año 2 000 horas (lo que ocurra primero)	■

De serie = ■

Opcional = •

DX260LC-9
Especificaciones técnicas

Motor

Diseñado para ofrecer prestaciones y le mejor eficiencia en consumo de carburante de su clase, el motor diésel Develon DX05V cumple plenamente las normativas más recientes sobre emisiones Stage V. Para optimizar las prestaciones de la máquina, se utilizan inyectores de carburante de alta presión, turbocompresores doble con intercooler aire-aire y controles electrónicos del motor. También incluye un sistema de 4 ciclos refrigerado por agua e inyección directa common rail.

Modelo	Develon DX05V
Número de cilindros	4
Potencia nominal (a 1 900 rpm)	171,1 kW / 229,4 cv (SAE J1995)
Par máximo (a 1 400 rpm)	97,4 kgf-m
Cilindrada	5 018 cm^3
Baterías – Alternador	2 × 12 V, 150 Ah - 24 V, 90 A

Tren inferior

Fabricado para durar, el tren inferior presenta una construcción extremadamente robusta fabricada con materiales de alta calidad. Todas las estructuras soldadas están diseñadas para minimizar las tensiones, lo que garantiza un rendimiento duradero.

- Rodillos de las orugas lubricados de por vida
- Poleas y piñones equipados con juntas flotantes
- Zapatas de oruga de aleación endurecida por inducción con triple garra
- Pasadores de conexión con tratamiento térmico
- Ajustador de orugas hidráulico con mecanismo de tensión de amortiguación

Rodillos superiores	2 ejes
Diámetro del rodillo superior	142 mm
Rodillos inferiores	9, individuales
Diámetro del rodillo inferior	160 mm
Número de eslabones y zapatas por lado	51
Diámetro del pasador	38 mm
Paso del eslabón	190 mm
Diámetro del casquillo	59,41 mm
Calibre de oruga estándar / estrecha	2 600 / 2 400 mm
Distancia entre ejes	3 835

Zapata de oruga

Anchura de zapata (mm)	Presión sobre el suelo (kgf/cm^2)	Peso de la máquina (t)
Balancín 600G	0,53	26,8
Opc. 700G	0,46	27,1
Opc. 800G	0,41	27,4
Opc. 900G	0,37	27,7

Sistema hidráulico

El nuevo modelo incorpora un sistema electrohidráulico completo (FEH) que ofrece un control preciso mediante un software avanzado. En combinación con la plataforma de computación en la nube (ECC), el sistema permite actualizar fácilmente el software a distancia, manteniéndolo al día con las últimas funciones. El sistema FEH recopila y analiza datos en tiempo real para optimizar la eficiencia y la productividad, lo que lo convierte en un sistema más inteligente y con mayor capacidad de respuesta en cualquier condición de trabajo.

Bombas	Tipo	Caudal máx.	Cilindrada
Principal	2 platos oscilantes, pistones axiales	2 × 237,5 l/min	2 × 125 ml/rev

Mecanismo de giro

El mecanismo de giro utiliza un motor de pistones axiales que acciona un engranaje planetario de reducción de 2 etapas totalmente sumergido en aceite para obtener el par máximo.

- Palier de giro: cojinete de bolas de una hilera de tipo cizalla con un engranaje interior de acero templado por inducción
- Engranaje y piñón internos: sumergidos en lubricante para mejorar la durabilidad y suavizar el funcionamiento

Motor de giro

Tipo	pistón axial
Cilindrada	142,8 cm^3/rev
Ajuste de la válvula de seguridad cruzada	28 MPa
Caudal máximo (a 1 950 rpm)	243,7 l/min
Par máx. de salida	1 754 kgf.m

Rendimiento de giro

Velocidad máx. de giro (EFF=1,00)	10,6 rpm
Par de giro máx. (EFF=1,00)	100,8 kN·m
Velocidad de giro act. (EFF=0,98)	10,4 rpm
Par de giro act. (EFF=0,81)	81,6 kN·m

Brazo

	Longitud (mm)	Peso (kg)	Fuerza de excavación (nom. / refuerzo, tonelada)
Brazo est.	3 000	789	(SAE) 12,6 / 13,7, (ISO) 13,1 / 14,2
Brazo corto	2 500	680	(SAE) 15,2 / 16,5, (ISO) 15,9 / 17,2
Brazo largo	3 500	894	(SAE) 11,6 / 12,6, (ISO) 12,0 / 13,1

Fuerza del cucharón con cucharón estándar (presión nominal / refuerzo, tonelada)	(SAE) 15,6/16,9 (ISO) 18,2:19,8

Cabina

La nueva cabina Develon ofrece un confort y una productividad inigualables, con un diseño espacioso y ergonómico, una excelente visibilidad y una iluminación ambiental personalizable. Un monitor de alta resolución de 12,8 pulgadas facilita el acceso a las funciones de la máquina, con opciones de pantalla dividida o doble. El joystick de nuevo diseño permite un control personalizado para un funcionamiento más suave, mientras que el cómodo asiento calefactado incluye una función de refrigeración opcional.

Emisión ponderada A nivel de presión acústica en la posición del operador, LpAd (ISO 6396:2008)	declarado: 70 dB (A) medido: 69 dB (A)
Nivel de potencia acústica ponderada A, LwAd (2000/14/CE)	declarado: 103 dB (A) medido: 102 dB (A)
Vibración del cuerpo completo	0,45 m/s^2
Vibración en mano/brazo	0,78 m/s^2(I) / 0,66 m/s^2(D)

Conducción

Cada oruga es accionada por un motor independiente de pistones axiales de alto par y dos velocidades a través de una caja de engranajes planetarios de reducción para proporcionar unas óptimas. Dos palancas / pedales garantizan un desplazamiento suave con contrarrotación a demanda. El tren inferior protege el motor de desplazamiento, el freno y los engranajes planetarios, mientras que los frenos de orugas multidisco se aplican por resorte y se liberan hidráulicamente para una potencia de frenado fiable. La máquina también se pueden manejar con una nueva funcionalidad de dirección por joysticks.

Motor de desplazamiento

Tipo	pistón axial, 2 velocidades
Cilindrada	155,4 / 89,8 ml/rev
Ajuste de la válvula de seguridad cruzada	35,8 MPa
Caudal máximo (a 1 850 rpm)	237,5 l/min

Rendimiento en desplazamiento

Control de velocidad de desplazamiento (EFF=1,.00)	3,4 / 5,8 km/h
Fuerza de tracción (EFF=1,00)	282,7 / 163,4 kN
Control de velocidad de desplazamiento (EFF=0.98)	3,3 / 5,7 km/h
Fuerza de tracción (EFF=0,81/0,65)	229,0 / 132,3 kN
Habilidad de ascenso de pendientes	70 %

DX260LC-9
Dimensiones

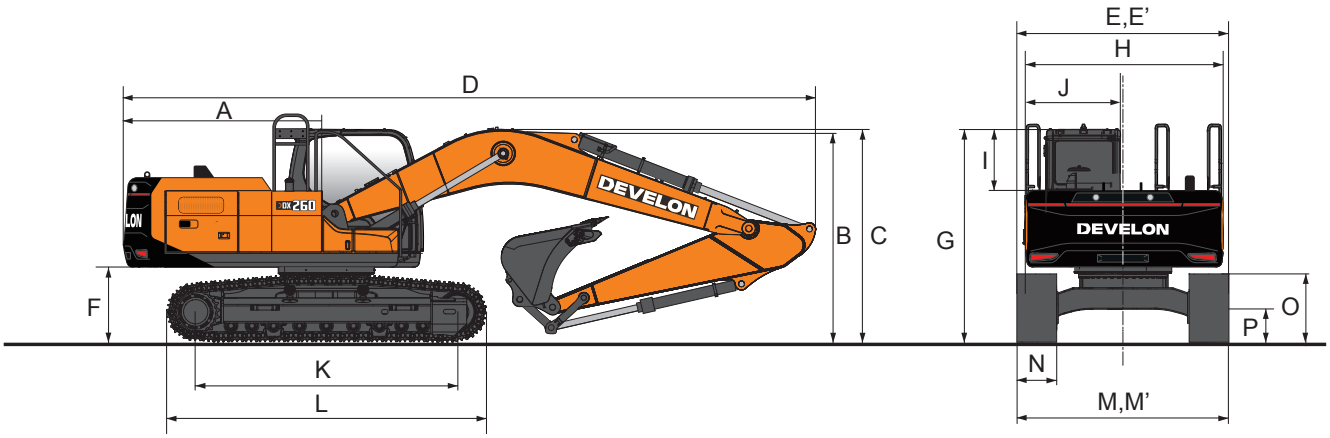

	Unidad		Monopluma			Pluma articulada		
Tipo de pluma	mm		5 900			6 090		
Tipo de brazo	mm		3 000	2 500	3 500	3 000	2 500	3 500
Tipo de cucharón (SAE)	m^3		1,10	1,17	0,92	1,10	1,17	0,92
Radio de giro de voladizo	mm	A	3 040					
Altura de envío (pluma)	mm	B	3 016	3 080	3 379	3 113	3 094	3 459
Altura de envío (manguito)	mm	C	3 237	3 344	3 597	3 113	3 094	3 507
Altura de envío con pasamanos	mm		3 304					
Longitud de transporte	mm	D	10 085	10 145	10 110	10 265	10 290	10 195
Ancho de envío estándar (estd.)	mm	E/E'	3 200					
Anchura de envío (estrecha)	mm	E/E"	3 000					
C/altura del peso	mm	F	1 111,5					
Altura sobre techo de cabina	mm	G	3 121					
Altura sobre la cabina (sin techo)	mm		3 091					
Anchura de la carcasa	mm	H	2 710					
Altura de la cabina sobre carcasa	mm	I	624					
Anchura de la cabina	mm	J	1 010					
Distancia entre ejes	mm	K	3 835					
Longitud de oruga	mm	L	4 630					
Anchura del tren inferior (estándar)	mm	M/M'	3 200					
Anchura del tren inferior (estrecho)	mm	M/M'	3 000					
Anchura de la zapara (estándar)	mm	N/N'	600					
Anchura de la zapata (estrecha)	mm	N/N'	600					
Altura de oruga	mm	O	*940					
Holgura del cuerpo del vehículo	mm	P	*424					

* con nervio (de oruga)

Perímetro de trabajo

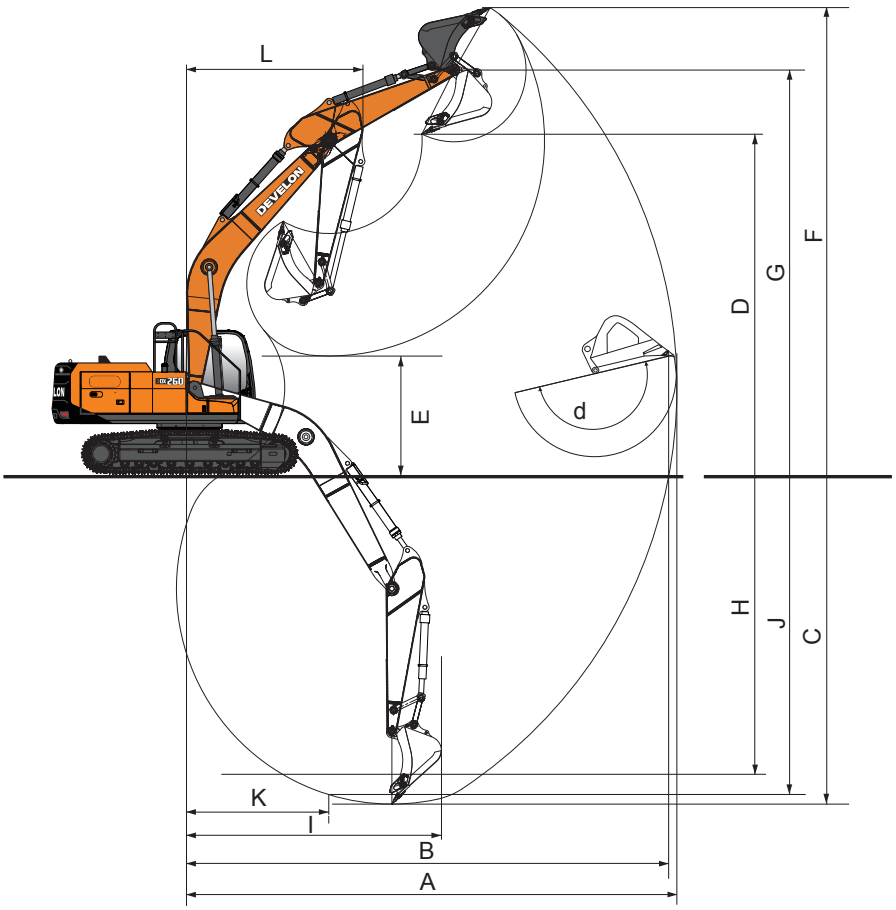

	Unidad		Monopluma			Pluma articulada		
Tipo de pluma	mm		5 900			6 090		
Tipo de brazo	mm		3 000	2 500	3 500	3 000	2 500	3 500
Tipo de cucharón (SAE)	m^3		1,17		1,05	1,17		1,05
Alcance máx. de excavación	mm	A	10 170	9 645	10 600	10 480	9 950	10 930
Alcance máx. de excavación (suelo)	mm	B	9 990	9 450	10 430	10 305	9 760	10 760
Profundidad máx. de excavación	mm	C	6 810	6 305	7 310	6 730	6 205	7 205
Altura máx. de carga	mm	D	7 025	6 650	7 170	8 685	8 155	8 960
Altura mín. de carga	mm	E	2 600	3 105	2 090	3 500	4 100	3 095
Altura máx. de excavación	mm	F	9 770	9 355	9 890	11 580	11 060	11 875
Altura máx. de pasador de cucharón	mm	G	8 490	8 120	8 640	10 115	9 620	10 430
Profundidad máxima de la pared vertical	mm	H	5 935	5 190	6 275	5 655	5 055	6 075
Radio vertical máx.	mm	I	6 375	6 460	6 640	6 615	6 625	6 835
Profundidad máx. hasta línea de 2 500 mm	mm	J	6 615	6 040	7 135	6 625	6 090	7 105
Radio mín. línea de 2 500 mm	mm	K	2 925	2 845	2 910	1 675		
Alcance mínimo de excavación	mm	L	690	1 870	195	–		
Radio mín. de giro	mm	M	3 715	3 730	3 755	2 940	3 080	3 280
Ángulo del cucharón	grados	d	174		175	174		175

DX260LC-9
Capacidades de elevación

Monopluma sin cucharón

Unidad: 1 000 kg

A	1,5 m		3,0 m		4,5 m		6,0 m		7,5 m		9,0 m		Alcance máx. (m)		
B															A
Monopluma LC 5,90 m · Brazo 3,0 m · Zapata 600 mm · Contrapeso 5,5 t															
7,5 m							6,60*	6,60*					5,26*	5,26*	6,66
6 m							6,75*	6,75*	5,91*	5,31			4,99*	4,99*	7,68
4,5 m					8,87*	8,87*	7,53*	7,38	6,87*	5,23			4,95*	4,43	8,32
3 m					11,27*	10,77*	8,65*	7,05	7,39*	5,08			5,11*	4,10	8,64
1,5 m					13,31*	10,14*	9,72*	6,74	7,31	4,93			5,46*	3,99	8,69
0 m			7,56*	7,56*	14,23*	9,82*	9,99	6,53	7,18	4,81			6,03	4,07	8,48
-1,5 m	8,67*	8,67*	13,13*	13,13*	14,09*	9,74*	9,89	6,44	7,14	4,77			6,55	4,41	7,98
-3 m	14,38*	14,38*	18,00*	18,00*	12,97*	9,82*	9,73*	6,49					7,69*	5,17	7,14
-4,5 m			14,12*	14,12*	10,41*	10,08*							7,61*	7,04	5,80
Monopluma NLC 5,90 m · Brazo 3,0 m · Zapata 600 mm · Contrapeso 5,5 t															
7,5 m							6,60*	6,60*					5,26*	5,26*	6,66
6 m							6,75*	6,75*	5,91*	4,90			4,99*	4,70	7,68
4,5 m					8,87*	8,87*	7,53*	6,79	6,87*	4,83			4,95*	4,08	8,32
3 m					11,27*	9,81	8,65*	6,47	7,39*	4,68			5,11*	3,77	8,64
1,5 m					13,31*	9,20	9,72*	6,17	7,28	4,53			5,46*	3,66	8,69
0 m			7,56*	7,56*	14,23*	8,89	9,96	5,97	7,16	4,41			6,01	3,74	8,48
-1,5 m	8,67*	8,67*	13,13*	13,13*	14,09*	8,81	9,86	5,88	7,12	4,37			6,53	4,04	7,98
-3 m	14,38*	14,38*	18,00*	17,28*	12,97*	8,89	9,73*	5,92					7,69*	4,74	7,14
-4,5 m			14,12*	14,12*	10,41*	9,14							7,61*	6,44	5,80
Monopluma LC 5,90 m · Brazo 3,50 m · Zapata 600 mm · Contrapeso 5,5 t															
7,5 m													4,71*	4,71*	7,21
6 m									6,09*	5,39			4,52*	4,52*	8,17
4,5 m							6,98*	6,98*	6,44*	5,29			4,52*	4,10	8,76
3 m					10,41*	10,41*	8,16*	7,16	7,03*	5,13	5,10*	3,86	4,68*	3,81	9,07
1,5 m					12,68*	10,3*	9,34*	6,81	7,34	4,95	5,58	3,79	5,00*	3,71	9,12
0 m			8,75*	8,75*	13,97*	9,87*	10,03	6,56	7,19	4,81			5,55*	3,78	8,92
-1,5 m	8,33*	8,33*	12,86*	12,86*	14,20*	9,71*	9,89	6,43	7,11	4,74			6,01	4,05	8,45
-3 m	13,02*	13,02*	18,76*	18,76*	13,46*	9,74*	9,89	6,43	7,14	4,77			6,94	4,65	7,66
-4,5 m	19,07*	19,07*	15,95*	15,95*	11,49*	9,95*	8,40*	6,58					7,51*	6,02	6,43
Monopluma NLC 5,90 m · Brazo 3,50 m · Zapata 600 mm · Contrapeso 5,5 t															
7,5 m													4,71*	4,71*	7,21
6 m									6,09*	4,98			4,52*	4,29	8,17
4,5 m							6,98*	6,91	6,44*	4,88			4,52*	3,77	8,76
3 m					10,41*	10,06	8,16*	6,58	7,03*	4,72	5,10*	3,55	4,68*	3,50	9,07
1,5 m					12,68*	9,36	9,34*	6,24	7,32	4,55	5,57	3,48	5,00*	3,41	9,12
0 m			8,75*	8,75*	13,97*	8,94	10,00	5,99	7,17	4,41			5,55*	3,46	8,92
-1,5 m	8,33*	8,33*	12,86*	12,86*	14,20*	8,78	9,86	5,87	7,09	4,34			5,99	3,71	8,45
-3 m	13,02*	13,02*	18,76*	17,08*	13,46*	8,81	9,86	5,86	7,12	4,37			6,92	4,26	7,66
-4,5 m	19,07*	19,07*	15,95*	15,95*	11,49*	9,01	8,40*	6,02					7,51*	5,51	6,43

Pluma articulada · Sin cucharón

Unidad: 1 000 kg

A	3,0 m		4,5 m		6,0 m		7,5 m		9,0 m		Alcance máx. (m)		
B													A

LC Pluma articulada 6,09 m · Brazo 3,0 m · Zapata 600 mm · Contrapeso 5,5 t

9 m			7,67*	7,67*							5,66*	5,66*	5,53
7,5 m					7,27*	7,27*					4,89*	4,89*	7,06
6 m			7,50*	7,50*	7,89*	7,55*	6,74*	5,23*			4,58*	4,58*	8,03
4,5 m			11,31*	11,31*	8,99*	7,25*	7,03*	5,12*			4,49*	4,04*	8,64
3 m			13,04*	10,49*	9,75*	6,87*	7,39*	4,94*			4,56*	3,75*	8,95
1,5 m			13,98*	9,80*	10,08*	6,53*	7,19*	4,76*	4,84*	3,66*	4,79*	3,66*	9,00
0 m			13,61*	9,49*	9,83*	6,31*	7,06*	4,64*			5,22*	3,74*	8,80
-1,5 m	10,12*	10,12*	12,17*	9,45*	9,39*	6,23*	7,02*	4,61*			5,79*	4,04*	8,32
-3 m			9,72*	9,58*	7,61*	6,30*	5,05*	4,72*			4,99*	4,70*	7,52

NLC Pluma articulada 6,09 m · Brazo 3,0 m · Zapata 600 mm · Contrapeso 5,5 t

9 m			7,67*	7,67*							5,66*	5,66*	5,53
7,5 m					7,27*	7,06*					4,89*	4,89*	7,06
6 m			7,50*	7,50*	7,89*	6,95*	6,74*	4,81*			4,58*	4,24*	8,03
4,5 m			11,31*	10,37*	8,99*	6,66*	7,03*	4,70*			4,49*	3,70*	8,64
3 m			13,04*	9,52*	9,75*	6,28*	7,36*	4,53*			4,56*	3,43*	8,95
1,5 m			13,98*	8,85*	10,05*	5,95*	7,17*	4,35*	4,84*	3,34*	4,79*	3,34*	9,00
0 m			13,61*	8,55*	9,80*	5,73*	7,04*	4,23*			5,22*	3,41*	8,80
-1,5 m	10,12*	10,12*	12,17*	8,51*	9,39*	5,66*	7,00*	4,20*			5,79*	3,69*	8,32
-3 m			9,72*	8,63*	7,61*	5,72*	5,05*	4,31*			4,99*	4,3*	7,52

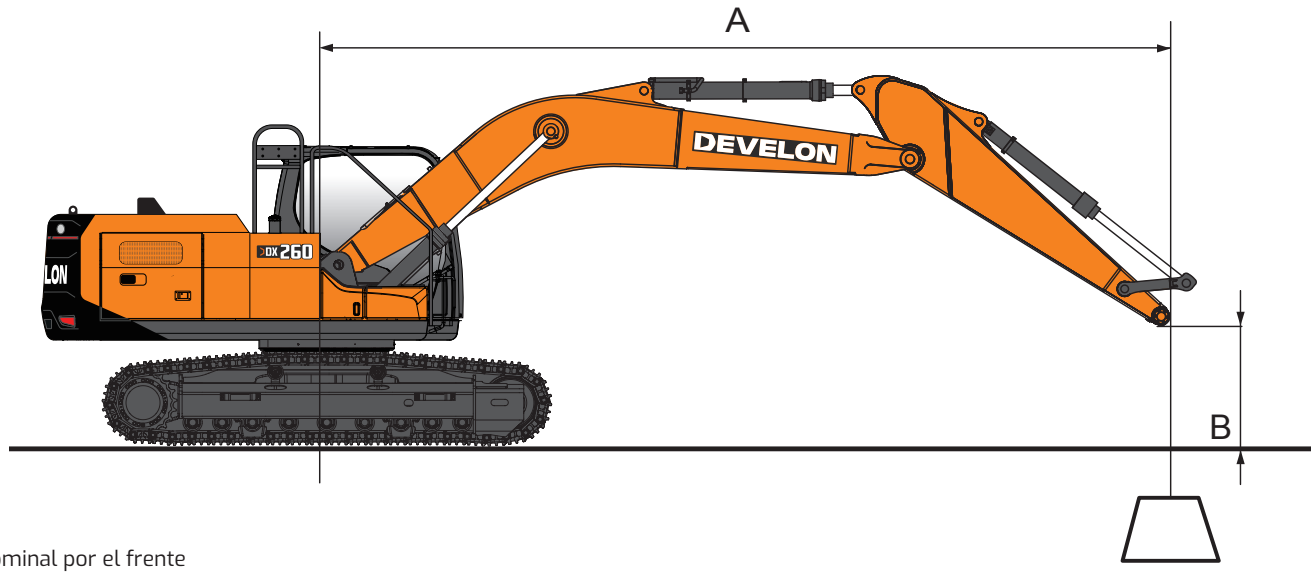

= Nominal por el frente

= Valor nominal en lateral o 360°

1. En el extremo del brazo, sin cucharón (unidad : 1 000 kg)
2. Las capacidades marcadas con un asterisco (*) están limitadas por las capacidades hidráulicas.
3. Las capacidades de elevación mostradas no exceden del 75 % de las cargas de vuelco mínimas o el 87% de las capacidades hidráulicas.
4. La posición menos estable es por el lado.
5. Las capacidades de elevación se aplican únicamente a la máquina tal como ha sido fabricada originalmente y con el equipo estándar del fabricante.
6. Las capacidades de elevación son de acuerdo con la ISO 10567.
7. Máquina en modo «refuerzo de potencia» para capacidades de elevación.

DX260LC-9
Equipamiento de serie y opcional

Motor

DX05V: motor de 4 cilindros (5 018 cc) con sistema Common Rail, inyección directa de carburante, control electrónico, 4 válvulas por cilindro, inyectores verticales, refrigeración por agua y turbocompresor doble con intercambiador aire-aire	▪
Cumple la norma Stage V con reducción catalítica selectiva (SCR), catalizador de oxidación diésel (DOC) y filtro de partículas diésel (DPF)	▪
Control inteligente de potencia de 3ª generación (SPC3)	▪
171 kW (229 CV) a 1 700 rpm (SAE J1995)	▪
Par máximo: 97,4 kgf·m a 1 400 rpm	▪
2 baterías de 12 V / 150 Ah; motor de arranque 24 V 6 kW	▪

Rango de caudal

e-EPOS para obtener una eficacia optimizada del sistema en todas las condiciones de funcionamiento y minimizar el consumo de carburante	▪
Bombas principales: 2 bombas de pistones axiales de cilindrada variable - caudal máx.: 2 × 237,5 l/min	▪
Bomba de pilotaje: bomba de engranajes - caudal máx: 27 l/min	▪
Presión máxima del sistema: trabajo 373 kg/cm^2, desplazamiento 358 kg/cm^2.	▪
Selección de 4 modos de trabajo y 4 modos de potencia	▪
Sistema de gestión de energía D-Eco con FEH, incluido caudal de 2 bombas	▪
Caudal y presión hidráulicos controlados desde la cabina	▪
Válvulas de regeneración del caudal de la pluma y el balancín	▪
Válvulas de retención de la pluma y el balancín	▪
Conductos hidráulicos para martillo hidráulico	▪
2 velocidades de desplazamiento: 3,4 – 5,9 km/h	▪
Prefiltro de aire turbo centrífugo	▪
Conductos para martillo hidráulico con filtro para el conducto de retorno	•
PERO - conducto hidráulico auxiliar de bajo caudal para girar o inclinar la herramienta (control joystick)	•
Conductos para cucharón de almeja (válvula de desvío)	•

Bastidor

Oruga larga en X: 3 200 mm con zapatas de 600 mm	▪
Ajustador de orugas hidráulico con mecanismo de tensión de amortiguación	▪

Interior y cabina

Cabina presurizada con aislamiento acústico y montaje CabSus	▪
Nuevo panel de instrumentos LCD Android en color de 12 pulgadas con pantalla táctil	▪
Aire acondicionado de alto rendimiento con climatizador electrónico	▪
Radio DAB con Bluetooth y sistema de manos libres	▪
Mando proporcional deslizante para los conductos hidráulicos auxiliares en el joystick	▪
Lumbrera USB	▪
Medición directa del consumo de carburante desde el panel de control	▪
Dirección con palanca (función de dirección con joystick)	▪
Hilo térmico para espejo principal	•
Asiento calefactable con cinturón de seguridad de 3 y 4 puntos de anclaje	•
Inversor del ventilador de refrigeración	•
Paquete inteligente completo: Machine Guidance 2D, Smart Control 2D, paredes virtuales, sistema de pesaje, Smart AVM, HDS y Advanced Lift Assist (solo disponible con monopluma y brazo estándar)	•
Paquete de productividad: Machine Guidance 2D, Smart Control 2D, sistema de pesaje, Lift Assist y paredes virtuales (solo disponible con monopluma y brazo estándar)	•
Smart AVM	•
HDS (Human Detection System) con cámara de visión periférica y radar	•
Parada de emergencia (E-Stop)[1]	•
Llave inteligente con llave digital (app)	•
PHM Premium (control del aceite hidráulico y del aceite del motor, incluido el algoritmo de control del motor oscilante/engranaje reductor y la bomba principal)	•
Monitor Android adicional de 12"	•

[1] Estará disponible a finales de 2026.

Otros

Tren inferior fijo estrecho: 3 000 mm	•
Pluma articulada: 6,09 m	•
Opción de brazo: Brazo de 2,50 m Brazo de 3,00 m Brazo de 3,50 m	•
Opciones de zapatas: 700 mm 800 mm Zapatas de triple garra de 900 mm	•
Compresor de aire	•
SKF con bomba de 2 kg, conexión para cucharón	•
Sistema Groeneveld Twin Heavy Duty (incluye engrase del varillaje del cazo, bomba doble de 4 kg, unidad de control, pantalla doble)	•

Configuración estándar

Tren inferior fijo estándar: 3 200 mm	■
Pluma de 5,90 m - brazo de 3,00 m - zapatas de triple garra de 600 mm	■
PE3C - Conducto hidráulico auxiliar de 2 vías para herramientas de apertura/cierre (comunicación eléctrica CAN mediante pedal y joystick)	■
Canalizaciones del martillo hidráulico (conducto hidráulico auxiliar de 1 vía que incluye la pluma flotante y el Smart Breaker)	■
Válvulas de seguridad en cilindros de pluma y balancín	■
Contrapeso: 5,5 toneladas	■
Paquete de luces: Paquete completo de LED + faro giratorio, Alternador de 90 A	■
Cámaras de visión lateral y trasera	■
Conducto para acoplador rápido	■
Dimensiones de transporte: 10 085 (l) × 3 200 (an) × 3 100 (al) mm	■
Peso operativo: 26 300 kg	■
Retrovisor	■
Bomba de llenado de carburante	■
Aceite hidráulico mineral ISO VG 46	■
ROPS (estructura protectora antivuelco), de serie (ISO 12117-2)	■
Barandillas extraíbles (ISO 2867:2011)	■
Paquete de la cabina: parasol, ventanilla en el techo y protector de lluvia	■
Asiento con suspensión neumática y calefactor totalmente ajustable	■
Dispositivo de advertencia de sobrecarga	■
Limpiaparabrisas paralelos	■
My Develon (sistema telemático)	■
Garantía de 1 año / 2 000 horas (lo que ocurra primero)	■

De serie = ■

Opcional = ●

DEVELON
DEVELON
DX 230

Garantía de Develon

La clave para la protección de sus equipos y su tranquilidad

Mantenga protegido su equipo pesado de construcción con Develon. Nuestras completas garantías y planes de protección de primera calidad le ofrecen tranquilidad y le garantizan que su inversión seguirá siendo segura y valiosa en la carretera.

Planes de garantía a medida
Elija entre una gama de planes de protección asequibles, diseñados exclusivamente para los clientes de Develon a través de nuestros distribuidores autorizados. Estos planes convierten el precio de su máquina en una inversión estratégica, no solo en un gasto.

Protección Premium Develon
Decídase por Develon Premium para disfrutar de una seguridad, fiabilidad y valor global inigualables. Este plan de primer nivel protege su equipo frente a costes inesperados y minimiza el tiempo de inactividad, permitiéndole centrarse en lo que importa: cumplir con el trabajo.

¡No espere más!
Póngase en contacto hoy mismo con un distribuidor autorizado de Develon para proteger su inversión en equipos. Con un proceso impecable y beneficios duraderos, Develon ayuda a que sus equipos pesados de construcción se mantengan en condiciones óptimas.

Elija la Garantía Ampliada Develon: Vaya sobre seguro y proteja sus inversiones.

La oferta puede variar según el modelo.

Powered by **Innovation**

HD Hyundai Infracore Europe s.r.o.
IBC – Pobrezni 620/3,
18600 Praga 8 – Karlin, República Checa

©2025 HD Hyundai Infracore.
Todos los derechos reservados.

D-4600896 (06/2025)

DEVELON

Determinadas especificaciones se basan en cálculos de ingeniería y no son medidas reales. Las especificaciones se proporcionan solamente con fines de comparación y están sujetas a cambios sin previo aviso. Las especificaciones para su equipo Develon en particular variarán según las variaciones normales en el diseño, fabricación, condiciones de funcionamiento y otros factores. Las imágenes de las unidades de Develon pueden mostrar equipos que no sean estándar.