Serie 7

ESCAVATORI CINGOLATI

ELECTRIC

DX230LCE-7

Peso operativo:	25.600 kg
Potenza del motore:	120 kW
Tempo di esercizio:	9 ore

DX250LCE-7

Peso operativo:	27.900 kg
Potenza del motore:	120 kW
Tempo di esercizio:	12 ore

DEVELON

DEVELON

Evoluzione continua per il meglio.

Le nostre origini risalgono al 1937, quando eravamo uno dei primi stabilimenti coreani di macchine su larga scala. Da allora abbiamo prodotto senza interruzioni apparecchiature per il movimento terra, per la costruzione di infrastrutture di importanza critica per il miglioramento di comunità, società e del mondo intero.

Il nostro nome è Develon.

Develon è un nome audace che riflette la nostra principale ambizione di intraprendere uno sviluppo continuo e lasciare un segno positivo nel mondo. In futuro, continueremo a fornire soluzioni e prodotti innovativi che contribuiranno all'avanzamento del mondo odierno.

Potenza elettrica per lavori impegnativi

Il DX230LCE-7 e il DX250LCE-7 sono i primi escavatori cingolati elettrici di Develon a offrire 26-28 t di peso operativo e autonomia fino a 12 ore. In quanto elettriche, queste macchine coniugano zero emissioni locali, alte prestazioni e basso rumore con la stabilità e la robustezza degli escavatori cingolati studiati per ambienti difficili.

Sono delle vere leve di business: puoi lavorare anche dove le macchine diesel non possono, come all'interno di zone dove sono richieste basse emissioni di carbonio, vicino ad ambienti sensibili o in cantieri urbani di notte. Grazie a questi escavatori cingolati elettrici nella tua flotta, puoi dedicarti a nuovi tipi di progetti, soddisfare regolamenti stringenti e dimostrare ai clienti che produttività elevata e lavoro sostenibile possono andare a braccetto.

Potenza silenziosa e pulita

- Un motore raffreddato a liquido da 120 kW e a zero emissioni offre prestazioni silenziose e reattive.
- Le batterie LFP a lunga durata supportano la produttività per tutto il giorno e opzioni di ricarica rapide e flessibili.

Sicurezza su cui puoi contare

- La tecnologia comprovata della batteria LFP assicura stabilità e sicurezza.
- La cabina ROPS pressurizzata con accesso antiscivolo fornisce sicurezza e visibilità a 360°.

Costruiti per lavorare, studiati per durare

- Il minor numero di parti in movimento e la manutenzione semplificata abbattono tempi di inattività e costi.
- Il braccio e l'avambraccio rinforzati forniscono resistenza di lunga durata.

Comfort che ti fa andare avanti

- Un ambiente silenzioso e con vibrazioni ridotte riduce l'affaticamento dell'operatore.
- La cabina ergonomica e un sedile a sospensione di alta qualità aumentano il comfort.
- I comandi intelligenti e l'accesso senza chiave assicurano un'operatività semplificata.

DEVELON
DEVELON
ELECTRIC
DEVELON
ELECTRIC

Grazie a un motore a magneti permanenti raffreddato a liquido da 120 kW, una batteria LFP ad alta capacità e un'idraulica potente, il DX230LCE-7 e il DX250LCE-7 non sono da meno dei loro equivalenti diesel, ma in modo più silenzioso e senza emissioni sul punto di utilizzo, così puoi lavorare dove il diesel è vietato, mantenere basso il rumore nei cantieri urbani e ottenere comunque la reattività, la forza e l'uso degli accessori necessari per la tua attività.

Una montagna di energia pulita e silenziosa
Il motore a magneti permanenti raffreddato a liquido da 120 kW fornisce potenza e reattività di scavo, sollevamento e azionamento di accessori ai nostri escavatori cingolati elettrici dalle prestazioni equivalenti a quelli diesel, oltre a zero emissioni locali, nessuna spesa per il carburante e livelli di rumorosità sensibilmente ridotti, trasformando il tuo modo di lavorare senza sacrificare la produttività.

Lunga autonomia, ricarica flessibile
Il DX230LCE-7 e il DX250LCE-7 utilizzano robuste batterie LFP che offrono fino a 9 e 12 ore di autonomia. Entrambi possono essere ricaricati tramite CA a 380 V con 63 A in circa 9 ore o a 32 A in circa 16-18 ore, oppure con la ricarica rapida CC in circa 2-2,5 ore. Questa combinazione di lunga autonomia e ricarica flessibile mantiene produttivo il tuo escavatore cingolato elettrico per tutto il giorno.

Versatilità degli accessori, efficienza elettrica
La modalità accessori con una valvola di priorità incrementa l'efficienza quando si muove l'avambraccio e si aziona l'attrezzo contemporaneamente, mentre la modalità tiltrotator aumenta la precisione e riduce la contropressione, in entrambi i casi con la stessa compatibilità di accessori delle macchine diesel equivalenti, per un utilizzo flessibile e su vasta gamma.

Idraulica intelligente per una potenza fluida
Il braccio flottante intelligente si muove liberamente in alto o in basso per adattarsi al lavoro: in modalità martello idraulico il braccio si abbassa sotto il suo contrappeso, riducendo urti e vibrazioni e prolungando la vita del martello idraulico, mentre in modalità flottazione completa il braccio segue il terreno mentre trascina la benna. Una funzione di brandeggio di precisione riduce ulteriormente lo scuotimento del carico quando si inizia o si arresta l'oscillazione, migliorando la sicurezza e proteggendo il carico.

Trasforma il tuo modo di lavorare

Sicurezza elettrica, dentro e fuori

Il DX230LCE-7 e il DX250LCE-7 coniugano tecnologia sicura della batteria LFP, solida stabilità, ausili avanzati per la visibilità e una resistente cabina ROPS pressurizzata per creare un ambiente di lavoro sicuro, con gradini antiscivolo, parapetti, telecamere, specchietti e luci di lavoro a LED, che proteggono gli operatori e le persone in qualsiasi sito di lavoro.

Batteria LFP: progettata per la sicurezza

Entrambi i modelli utilizzano batterie LFP (litio-ferro-fosfato), note per l'eccellente stabilità chimica e per essere una delle tecnologie a celle più sicure. Gli operatori e i gestori di flotte possono fare affidamento su un sistema della batteria studiato da zero tenendo in considerazione la sicurezza.

Stabili, robusti e pronti per qualsiasi terreno

Pacchi batteria che agiscono come contrappeso e un sottocarro stabile forniscono un bilanciamento eccellente al DX230LCE-7 e al DX250LCE-7 in presenza di accessori pesanti o su terreni sconnessi. Le strutture robuste e completamente saldate limitano le sollecitazioni, così le macchine appaiono predicibili e favoriscono un lavoro sicuro ed efficiente.

Visibilità panoramica per siti più sicuri

Le telecamere anteriori e posteriori, gli ampi specchietti laterali e le potenti luci di lavoro a LED di serie forniscono una visuale chiara in tutte le condizioni. Un sistema AVM a 360° opzionale con rilevamento a ultrasuoni aiuta gli operatori a monitorare ostacoli e persone intorno alla macchina, migliorando la sicurezza in cantieri trafficati.

Cabina protetta, accesso sicuro

Un'elegante cabina ROPS pressurizzata e certificata ISO aiuta a proteggere l'operatore. Gradini antiscivolo, piattaforme, e parapetti ben posizionati rendono più sicure la salita, la discesa e la manutenzione. Grazie alle luci di lavoro a LED e agli specchietti regolabili elettricamente, il DX230LCE-7 e il DX250LCE-7 sono pronti per operare in sicurezza giorno o notte.

Il DX230LCE-7 e il DX250LCE-7 sono progettati per essere attivi. Grazie alle strutture rinforzate, alle trasmissioni elettriche semplificate e alla facilità di accesso per la manutenzione, sono costruiti per trascorrere più tempo al lavoro e meno tempo in officina. Le ridotte esigenze di manutenzione e il numero minore di parti usurabili aiutano ad abbattere i costi di esercizio e a rendere l'elettrico una scelta a lungo termine ancora più intelligente per la tua flotta.

Il rinforzo dove serve di più

Le strutture irrobustite di braccio e avambraccio sono testate per offrire una distribuzione del carico ottimale su tutto il braccio. Punti di articolazione in acciaio forgiato, elementi pressofusi rinforzati e braccio e avambraccio per impieghi gravosi sono costruiti per sopportare applicazioni difficili. Questi componenti robusti aiutano a ridurre il rischio di riparazioni strutturali e continuano a mantenere proficui gli escavatori cingolati elettrici più a lungo.

Accesso facile per un servizio più rapido

Ampi parapetti e spaziose piattaforme permettono di accedere alla struttura superiore per le ispezioni e il lavoro di manutenzione. Questo pratico design velocizza i controlli giornalieri e la manutenzione programmata, mantiene produttiva la macchina e riduce il tempo e gli sforzi necessari per mantenere la tua flotta elettrica in condizioni ottimali.

Batteria a lunga durata, fiducia a lungo termine

I pacchi batteria LFP sono studiati per una lunga durata di servizio, con una chimica riconosciuta per le sue prestazioni stabili su molti cicli di ricarica. Il design robusto ne preserva la capacità, supportando un autonomia costante e una produttività affidabile per tutta la vita di queste macchine.

Affidabilità che mantiene la tua flotta elettrica sempre attiva

POWER

Comfort e controllo ad ogni svolta

Grazie al funzionamento silenzioso e con basse vibrazioni, alla cabina avanzata e al sistema di controllo intelligente, lavorare a bordo del DX230LCE-7 e del DX250LCE-7 è veramente comodo. Dai supporti ammortizzati avanzati e dal sedile di alta qualità ai display e ai comandi intuitivi, la cabina è studiata per ridurre l'affaticamento, migliorare la concentrazione e mantenere gli operatori produttivi tutto il giorno.

Ambiente dell'operatore silenzioso e con basse vibrazioni

La trasmissione elettrica riduce notevolmente i livelli di rumore e vibrazione in cabina, creando un ambiente di lavoro tranquillo. Il design avanzato della cabina con visibilità migliorata e il sistema di ammortizzazione CabSus assorbono urti e vibrazioni in modo molto più efficace rispetto ai sistemi SilentBlock tradizionali. I parasole e i dettagli curati migliorano ulteriormente il comfort, aiutando gli operatori a restare concentrati e ad affaticarsi di meno, anche durante turni di lavoro lunghi.

Comfort di prima classe in cabina

La cabina è progettata per il massimo comfort, con un sedile a sospensione riscaldato e con raffreddamento opzionale, ventilazione migliorata e disposizione ergonomica. Comandi, display e vani portaoggetti sono tutti ben posizionati a portata di mano. Questi elementi insieme aiutano a mantenere gli operatori rilassati, concentrati e produttivi, facendo sembrare più corte le giornate lunghe.

Controllo Smart Touch e connettività vivavoce

Il display Develon Smart Touch da 8" mette bene in vista le informazioni e le impostazioni principali della macchina. Gli operatori possono controllare rapidamente lo stato della macchina, monitorare parametri chiave e regolare le impostazioni come necessario. Le funzionalità vivavoce integrate aiutano a rispondere a chiamate importanti senza lasciare i comandi, così resti disponibile, connesso e concentrato sul lavoro.

Controllo preciso a portata di mano

La manopola jog di Develon fornisce un controllo facile e preciso sulle funzioni della macchina. I joystick ad alta sensibilità e che richiedono poco sforzo ti aiutano a lavorare agevolmente e con sicurezza, mentre gli interruttori proporzionali sul joystick possono essere montati in orizzontale o in verticale per adattarsi alle preferenze dell'operatore. Questo livello di personalizzazione e controllo rende l'utilizzo degli accessori più intuitivo e meno faticoso.

Develon Smart Key per la comodità quotidiana

Con Develon Smart Key la macchina si avvia senza chiave, aiutando a prevenirne l'uso non autorizzato e il furto. Il sistema permette anche la chiusura e lo sblocco delle portiere e la localizzazione a distanza, rendendo l'operatività giornaliera ancora più comoda e sicura, dal deposito al cantiere.

ELECTRIC
ELECTRIC

ELECTRIC
DEVELON

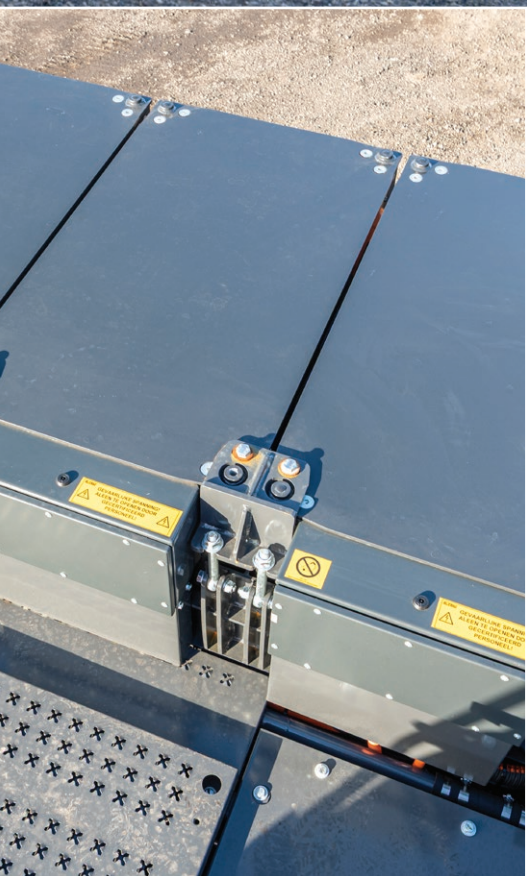

Clemente con i tuoi costi di manutenzione

Con meno parti in movimento rispetto a un escavatore diesel tradizionale, la manutenzione giornaliera è più facile e veloce.

Non c'è olio motore da cambiare, nessun filtro del carburante o dell'olio motore da sostituire e nessun prefiltro da gestire. Le batterie LFP e i motori elettrici non richiedono quasi alcuna manutenzione e non c'è nessun sistema di post-trattamento, niente AdBlue®, niente filtro antiparticolato diesel e nessuna manutenzione associata. Tutto questo riduce i tempi di inattività, i costi di manutenzione e assistenza e lo stress per il tuo team e il tuo budget.

Siamo qui per supportarti
Massimizza la produttività e la disponibilità operativa con i ricambi originali Develon, la garanzia estesa Develon e un contratto di manutenzione per l'assistenza di routine a intervalli regolari.

Facilità di accesso
Studiata per l'accessibilità e la mobilità, la macchina è dotata di varie piattaforme e numerosi parapetti, che garantiscono all'operatore un contatto sicuro continuo per una sicurezza aggiuntiva.

DEVELON

DEVELON
ELECTRIC
DEVELON
ELECTRIC

DEVELON

Caratteristiche tecniche

DX230LCE-7
DX250LCE-7

Impianto elettrico

Il DX230LCE-7 (26 t) e il DX250LCE-7 (28 t) sono escavatori cingolati elettrici che offrono prestazioni su scala completa con zero emissioni in loco. Le loro batterie LFP ad alta capacità forniscono coppia e portata idraulica come le macchine diesel, con un funzionamento silenzioso e fluido ideale per siti urbani e regolamentati. Ricarica rapida e flessibile durante la notte, meno parti in movimento e carri rinforzati si combinano con il controllo elettroidraulico preciso, per fornire capacità di scavo potente, costi di esercizio ridotti e grande disponibilità operativa.

Motore	Motore a magneti permanenti raffreddato a liquido
Potenza	120 kW
Tipo di batteria	$LiFePO_4$
Autonomia (indicativa)	DX230LCE-7: 9 ore DX250LCE-7: 12 ore

Specifiche della ricarica	
Ricarica CA	Caricatore integrato, connettore di tipo 2 (max 44 kW)
Ricarica rapida CC	Max 180 kW, connettore CCS di tipo 2
Cavo di ricarica	5 m, tipo 2-tipo 2, 32 A/22 kW
Tempo di ricarica CA 380 V 63 A/32 A	DX230LCE-7: min. 8/16 ore DX250LCE-7: min. 9/18 ore
Tempo di ricarica per la ricarica rapida CC	DX230LCE-7: min. 2 ore DX250LCE-7: min. 2,5 ore

Carro

Costruzione estremamente robusta, fabbricata con materiali durevoli di alta qualità e struttura interamente saldata progettata per limitare le sollecitazioni.

- Rulli dei cingoli con lubrificazione permanente a vita
- Ruote motrici e tenditori con guarnizioni flottanti
- Pattini dei cingoli a tripla costolatura in lega temprata a induzione
- Perni di collegamento trattati termicamente
- Dispositivo idraulico di regolazione dei cingoli con meccanismo di tensionamento ammortizzato

Rulli superiori (pattini standard)	2
Rulli inferiori	8
Numero di maglie e pattini/lato	49
Passo maglia	190 mm

Azionamento

Ogni cingolo è azionato per mezzo di un riduttore planetario da un motore indipendente a pistoni assiali e coppia elevata. Due leve/pedali di comando assicurano una traslazione fluida con controrotazione a richiesta. I longheroni proteggono motore di traslazione, freni e riduttori planetari. I freni multi disco dei cingoli sono con innesto a molla e rilascio idraulico.

Velocità di marcia (bassa-alta)	3,1 – 5,5 km/h
Trazione massima	27,5 t
Pendenza superabile massima	35°/70%

Caratteristiche tecniche

Impianto idraulico

Il sistema elettronico di ottimizzazione della potenza e-EPOS (Electronic Power Optimising System) è il cervello dell'escavatore: riduce al minimo il consumo di carburante e ottimizza l'efficienza idraulica in tutte le condizioni operative. Collegato alla centralina elettronica del motore (ECU) mediante una connessione dati, armonizza motore e idraulica, mentre l'impianto idraulico D-Eco Power a controllo elettronico fornisce l'esatta portata necessaria senza perdite di energia.

- Le 2 velocità di marcia consentono maggiore coppia o alta velocità
- Il sistema a pompe cross-sensing riduce i consumi
- Sistema di decelerazione automatica
- 4 modalità di lavoro, 4 modalità di erogazione della potenza
- Controllo di portata e pressione dei circuiti idraulici ausiliari dal pannello di controllo
- Controllo della portata delle pompe idrauliche assistito da computer

Pompe principali	2 × pompe a pistoni assiali tandem a cilindrata variabile
Portata massima a 1800 giri/min	2 × 210,6 l/min
Pompa pilota	Pompa a ingranaggi
Portata pilota massima a 1800 giri/min	27 l/min
Impostazioni valvola di sfogo - attrezzo	350 kgf/cm^2
Impostazioni valvola di sfogo - marcia	370 kgf/cm^2
Impostazioni valvola di sfogo - brandeggio	270 kgf/cm^2
Impostazioni valvola di sfogo - pilota	40 kgf/cm^2

Cilindri idraulici

Bielle e corpi cilindri ad alta resistenza. Su tutti i cilindri è presente un ammortizzatore di fine corsa per un funzionamento fluido e una maggiore durata utile dei pistoni.

Cilindri	Quantità	Alesaggio × diametro asta × corsa (mm)
Braccio	2	125 × 85 × 1263
Avambraccio	1	140 × 100 × 1443
Benna	1	120 × 80 × 1060
Braccio articolato	1	150 × 100 × 1300
Avambraccio, braccio articolato	1	140 × 100 × 1450

Cabina

L'impianto di riscaldamento e aria condizionata integrato fornisce un controllo ottimale della climatizzazione, con una ventola automatica che genera un flusso di aria filtrata e pressurizzata tramite numerose bocchette. Il sedile a sospensione pneumatica riscaldato è completamente regolabile ed è dotato di cintura di sicurezza; inoltre, sia il sedile sia la console dei joystick possono essere regolati separatamente per adattarsi alle preferenze individuali.

Livello di pressione acustica ponderato A misurato al sedile operatore, LpAd (ISO 6396:2008)	70 dB (A)
Livello di potenza sonora ponderato A, LwAd (2000/14/CE)	Dichiarato: 102 dB (A) Misurato: 101 dB (A)

Meccanismo di brandeggio

Il meccanismo di rotazione utilizza un motore a pistoni assiali che aziona un riduttore planetario a bagno d'olio a due fasi e assicura la coppia massima.

- Cuscinetto di oscillazione: cuscinetto a una corona di sfere con corona dentata interna temprata a induzione
- Ingranaggio interno e pignone immersi nel lubrificate

Velocità di rotazione massima	10,9 giri/min
Coppia di rotazione massima	8400 kgf·m

Capacità dei fluidi

Sistema di raffreddamento della batteria	29,7 l
Serbatoio olio idraulico	195 l
Dispositivo di rotazione	5 l
Dispositivo di marcia	2 × 4 l

Caratteristiche tecniche

Pesi dei componenti

Componente	Unità	Peso (kg)	Osservazioni
Sovrastruttura senza parte anteriore	kg	N/D	Con la batteria
Gruppo strutturale inferiore	kg	7 744	
Gruppo anteriore	kg	4 322	
Braccio	mm	5700/5850 (articolato)	Boccola inclusa
Braccio	kg	1469/1956	Boccola inclusa
Avambraccio	mm	2400/2900/3500	
Avambraccio	kg	577/664/806	
Lama apripista (2990 mm)	kg	899	Per pattini da 600 mm; cilindro apripista (ognuno): 90 kg

Benne

					Pattini da 600 mm				
Tipo di benna	Capacità (m^3) SAE	Larghezza (mm)		Peso (kg)	Braccio monoblocco			Braccio articolato	
		Con taglienti laterali	Senza taglienti laterali		Avambraccio 2,40 m	Avambraccio 2,90 m	Avambraccio 3,50 m	Avambraccio 2,40 m	Avambraccio 2,90 m
CC	0,45	–	1500	357	–	–	–	–	–
GP	0,51	772	722	529	A	A	A	A	A
	0,81	1128	1065	654	A	A	A	A	A
	0,92	1236	1173	697	A	A	A	A	A
	1,05	1372	1309	751	A	A	A	A	A
	1,17	1493	1430	809	A	B	B	A	A
	1,28	1607	1544	848	A	B	C	A	B
HD	0,73	982	916	732	A	A	A	A	A
	0,90	1130	1064	804	A	A	A	A	A
	1,07	1286	1220	864	A	A	B	A	A
	1,24	1438	1372	923	A	B	C	A	B
	1,32	1516	1450	967	A	B	C	B	C
	1,49	1666	1600	1039	B	C	D	C	C

A: adatto per materiali con una densità inferiore o uguale a 2100 kg/m^3
B: adatto per materiali con una densità inferiore o uguale a 1800 kg/m^3
C: adatto per materiali con una densità inferiore o uguale a 1500 kg/m^3
D: adatto per materiali con una densità inferiore o uguale a 1200 kg/m^3

In base alle norme ISO 10567 e SAE J296, lunghezza dell'avambraccio senza innesto rapido. Solo per riferimento.

Dimensioni

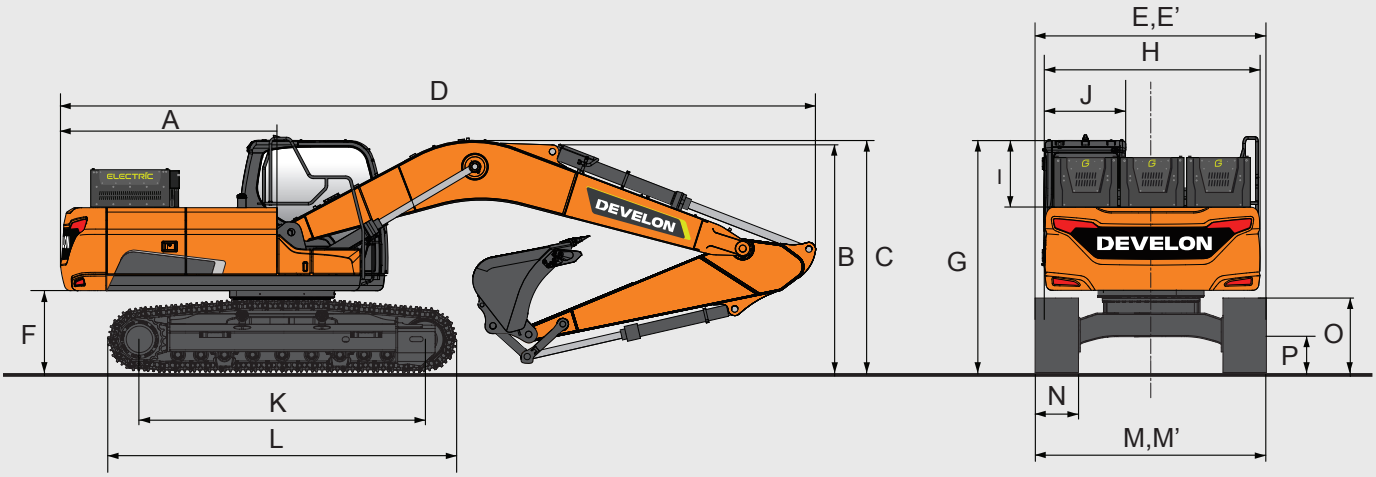

		Unità	Braccio monoblocco			Braccio articolato	
Lunghezza del braccio		mm	5700			5850	
Lunghezza dell'avambraccio		mm	2400	2900	3500	2400	2900
Capacità della benna		m^3	1,05	0,92	0,81	0,92	0,81
A	Raggio di rotazione posteriore (DX230LCE-7/DX250LCE-7)	mm	2909/3154				
B	Altezza di trasporto (al braccio)	mm	2940	2890	3110	3073	3054
C	Altezza di trasporto (al flessibile)	mm	3105	3005	3305	3073	3054
D	Lunghezza di trasporto (DX230LCE-7/ DX250LCE-7)	mm	9600/9845	9570/9815	9610/9855	9760/10005	9740/9985
E	Larghezza di trasporto	mm	2990				
F	Luce torretta	mm	1092				
G	Altezza al tetto della cabina	mm	2980				
H	Larghezza alloggiamento	mm	2710				
I	Altezza cabina al di sopra del corpo	mm	840				
J	Larghezza cabina	mm	1010				
K	Interasse	mm	3650				
L	Lunghezza cingolo	mm	4445				
M	Larghezza carro std	mm	2990				
N	Larghezza pattino std	mm	600				
O	Altezza cingolo	mm	945				
P	Luce verticale *	mm	450,5				

** senza costolatura*

Raggio d'azione

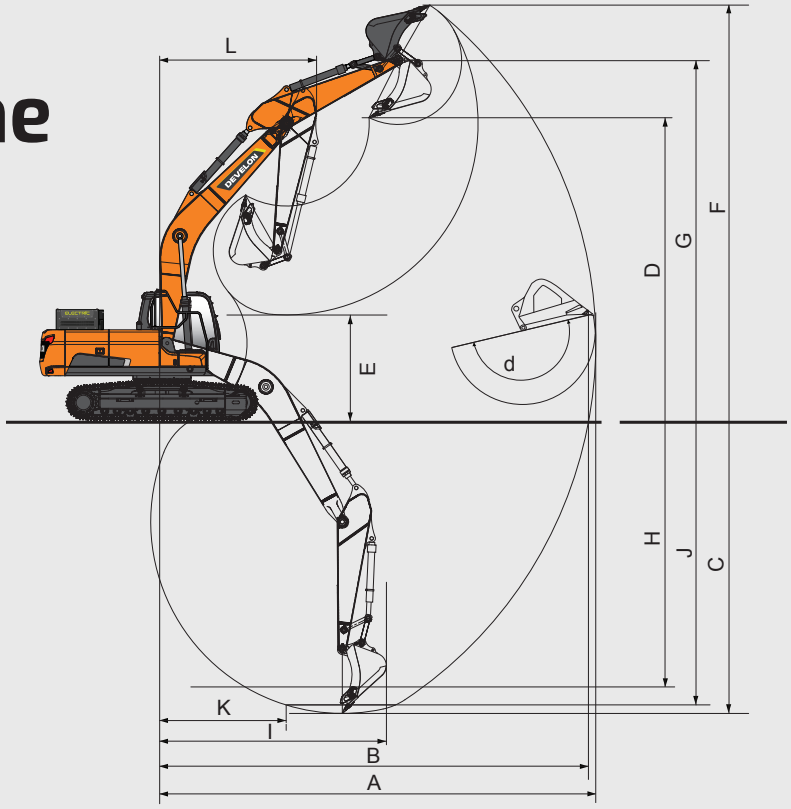

		Unità	Braccio monoblocco			Braccio articolato	
Lunghezza del braccio		mm	5700			5850	
Lunghezza dell'avambraccio		mm	2400	2900	3500	2400	2900
Capacità della benna		m^3	1,05	0,92	0,81	0,92	0,81
A	Sbraccio di scavo max	mm	9460	9865	10.385	9710	10.150
B	Sbraccio di scavo max (al suolo)	mm	9280	9695	10.220	9535	9983
C	Profondità di scavo max	mm	6105	6590	7210	5980	6465
D	Altezza di carico max	mm	6675	6830	6960	8105	8430
E	Altezza di carico min	mm	2985	2500	1870	3995	3390
F	Altezza di scavo max	mm	9425	9620	9635	11.010	11.325
G	Altezza perno benna max	mm	8130	8270	8415	9555	9885
H	Profondità parete verticale max	mm	5385	5525	5995	4975	5370
I	Raggio verticale max	mm	6025	6415	6740	6355	6620
J	Profondità di scavo max (fondo livello 8')	mm	5890	6395	7030	5860	6355
K	Raggio min (fondo livello 8')	mm	2840	2820	2790	1710	1710
L	Raggio di rotazione min	mm	3575	3560	3615	2790	2635
d	Angolo benna	°	177				

Forze di scavo (ISO)

	Unità	Braccio monoblocco			Braccio articolato	
Lunghezza del braccio	mm	5700			5850	
Lunghezza dell'avambraccio	mm	2400	2900	3500	2400	2900
Capacità della benna	m^3	1,05	0,92	0,81	0,92	0,81
Benna (normale/press. su)	t	15,6 / 16,5	15,6 / 16,5	15,6 / 16,5	15,6 / 16,5	15,6 / 16,5
Avambraccio (normale/ press. su)	t	12,7 / 13,4	10,9 / 11,5	9,7 / 10,3	12,7 / 13,4	10,9 / 11,5

Capacità di sollevamento

Braccio monoblocco · Senza benna

Unità: 1000 kg

A	1,5 m		3,0 m		4,5 m		6,0 m		7,5 m		9,0 m		Sbraccio max		
B															A
Braccio monoblocco 5,70 m · Avambraccio 2,90 m · Pattino 600 mm															
7,5 m							5,23*	5,23*					4,56*	4,56*	6,20
6,0 m							5,78*	5,78*					4,25*	4,25*	7,31
4,5 m							6,34*	5,84	5,87*	4,13			4,19*	3,72	7,99
3,0 m					9,26*	8,49	7,22*	5,58	6,09	4,02			4,30*	3,41	8,35
1,5 m					10,99*	7,96	8,09*	5,33	5,95	3,9			4,58*	3,3	8,42
0,0 m			6,39*	6,39*	11,82*	7,68	8,11	5,15	5,85	3,81			5,11*	3,36	8,22
-1,5 m	6,97*	6,97*	11,08*	11,08*	11,72*	7,6	8,02	5,08	5,83	3,78			5,59	3,64	7,73
-3,0 m	11,95*	11,95*	14,90*	14,83	10,71*	7,66	7,97*	5,12					6,55*	4,3	6,88
-4,5 m			11,39*	11,39*	8,32*	7,9							6,37*	5,98	5,50
Braccio monoblocco 5,70 m · Avambraccio 3,50 m · Pattino 600 mm															
7,5 m													3,81*	3,81*	6,87
6,0 m									4,58*	4,2			3,61*	3,61*	7,89
4,5 m							5,68*	5,68*	5,33*	4,13			3,58*	3,33	8,52
3,0 m			12,46*	12,46*	8,25*	8,25*	6,60*	5,59	5,77*	3,99			3,68*	3,06	8,85
1,5 m					10,19*	7,98	7,58*	5,29	5,9	3,84			3,92*	2,96	8,92
0,0 m			7,77*	7,77*	11,38*	7,58	8,02	5,06	5,77	3,71			4,35*	3	8,74
-1,5 m	6,85*	6,85*	10,92*	10,92*	11,66*	7,42	7,89	4,94	5,7	3,65			4,97	3,21	8,28
-3,0 m	10,65*	10,65*	15,76*	14,4	11,06*	7,43	7,88	4,94					5,75	3,69	7,49
-4,5 m	15,62*	15,62*	13,10*	13,10*	9,35*	7,6	6,70*	5,08					6,25*	4,82	6,25

Braccio articolato · Senza benna

Unità: 1000 kg

A	1,5 m		3,0 m		4,5 m		6,0 m		7,5 m		9,0 m		Sbraccio max		
B															A
Braccio articolato 5,85 m · Avambraccio 2,40 m · Pattino 600 mm															
7,5 m													7,82*	7,82*	3,98
6,0 m					8,11*	8,11*							6,14*	5,9	5,96
4,5 m					8,32*	8,32*	6,66*	5,88					5,57*	4,42	7,11
3,0 m					10,03*	8,81	7,11*	5,69	5,61*	4,02			5,39*	3,75	7,81
1,5 m					11,45*	8,15	7,95*	5,42	5,82*	3,91			5,26*	3,43	8,17
0,0 m					11,77*	7,65	8,19	5,17	5,89	3,8			5,13	3,32	8,25
-1,5 m					10,90*	7,47	8,02	5,02	5,82	3,73			5,29	3,41	8,05
-3,0 m			8,87*	8,87*	9,16*	7,48	7,19*	4,99	4,93*	3,75			4,81*	3,73	7,54
-4,5 m					6,46*	6,46*	4,92*	4,92*					3,85*	3,85*	6,59
Braccio articolato 5,85 m · Avambraccio 2,90 m · Pattino 600 mm															
7,5 m					6,23*	6,23*							5,29*	5,29*	4,83
6,0 m					6,52*	6,52*	5,99*	5,99*					4,41*	4,41*	6,56
4,5 m					6,58*	6,58*	6,27*	5,99	4,71*	4,12			4,08*	4	7,62
3,0 m			11,35*	11,35*	9,03*	9,01	6,72*	5,78	5,33*	4,07			3,98*	3,45	8,27
1,5 m					11,06*	8,33	7,54*	5,49	5,59*	3,95			4,03*	3,17	8,62
0,0 m					11,76*	7,76	8,24	5,21	5,91	3,81			4,24*	3,08	8,69
-1,5 m					11,33*	7,48	8,03	5,02	5,8	3,71			4,63*	3,14	8,50
-3,0 m			9,40*	9,40*	9,91*	7,42	7,63*	4,95	5,66*	3,69			4,78*	3,4	8,02
-4,5 m					7,55*	7,52	5,83*	5,01					3,91*	3,91*	7,21

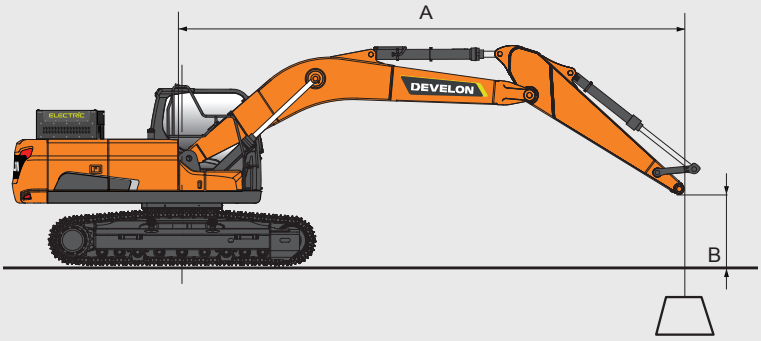

= Capacità nominale frontale
= Capacità nominale laterale o a 360°

1. Le capacità di sollevamento indicate sono conformi a ISO 10567:2007(E).
2. Il punto di caricamento si trova all'estremità dell'avambraccio.
3. * = I carichi nominali sono basati sulla capacità idraulica.
4. I carichi nominali mostrati non superano il 75% dei carichi di ribaltamento o l'87% della capacità di sollevamento idraulico.
5. Per la capacità di sollevamento con la benna, basta sottrarre il peso effettivo della benna dai valori.
6. Le configurazioni indicate non riflettono necessariamente le apparecchiature di serie della macchina.

Dotazione di serie e opzionale

Impianto elettrico e di alimentazione

Sistema di trasmissione elettrico - motore raffreddato a liquido, erogazione di potenza 120 kW	■
Dati tecnici della batteria - LFP da 580 V	■
Ricarica CA - caricatore integrato, connettore di tipo 2 (max 44 kW)	■
Indicazione dell'intervallo di esercizio - circa 10 ore	■
Caricatore CA da 30 kW	●
Caricatore CA da 40 kW	●
Stazione di ricarica CC mobile (40 kW)	●
Garanzia estesa - 5 anni o massimo 10.000 ore per impianto elettrico e batterie	●

Impianto idraulico

Rigenerazione portata braccio e bilanciere	■
Modalità brandeggio fine, dentro o fuori dalla cabina	■
Valvole antioscillazione brandeggio	■
Orifizi liberi (valvola)	■
Pulsante Power Boost	■
Linea bidirezionale alta portata + tubazioni martello idraulico (PE3C)	■
Smart Power Control (SPC)	■
Decelerazione fine corsa cilindri e guarnizioni anticontaminanti	■
Portata pompa doppia	■
Tubazioni per benna mordente (valvola deviatrice dal cilindro della benna)	●
Tubazioni idrauliche a bassa portata per attrezzo rotante o inclinabile (controllo tramite joystick)	●
Tubazioni idrauliche per innesto rapido	●
Braccio flottante	●

Cabina e abitacolo

Cabina pressurizzata e insonorizzata su bussole antivibranti CabSus	■
Sedile con sospensioni ad aria completamente regolabile con riscaldatore	■
Aria condizionata con climatizzatore	■
Parabrezza sollevabile con tendina parasole avvolgibile e vetro anteriore inferiore rimovibile	■
Finestrino laterale scorrevole	■
Tergicristallo parallelo superiore e inferiore intermittente	■
Visore pioggia	■
Interruttore lunotto termico	■
Joystick PPC regolabili per il controllo di braccio, bilanciere, benna e brandeggio	■
Joystick e pedali - controllo proporzionale delle linee ausiliare idrauliche	■
Pedale per comando ausiliario a 1 e 2 vie	■
Interruttore comando jog	■
Develon Smart Touch - touch screen da 8", tutto in uno	■
Sistema di gestione dell'accessorio	■
Selettore regime motore (giri/min)	■
Velocità di marcia automatica	■
Quattro modalità di lavoro e quattro modalità di erogazione della potenza	■
Svariati vani portaoggetti (ad es. portadocumenti sotto il sedile)	■
Vano portaoggetti (attrezzi ecc.)	■
Vano portavivande isotermico	■
Pavimento piano, spazioso e facile da pulire	■
Avviamento senza chiave (Develon Smart Key) e bloccaggio/sbloccaggio sportello da remoto	■
Protezione antifurto	■
Presa di alimentazione extra da 12 V	■
Porta di comunicazione seriale per collegamento a computer portatile	■
Interruttore accensione/spegnimento radio da remoto	■
Altoparlanti e predisposizione per autoradio	■
Radio DAB con streaming Bluetooth e sistema di chiamata viva-voce	■
Telecamera laterale e posteriore	■
Sistema AWM di visione panoramica a 360°	●
Sistema AWM di visione panoramica a 360° + rilevamento a ultrasuoni	●
Sedile a sospensione pneumatica completamente regolabile (riscaldante e raffreddante)	●

Di serie = ■

Opzionale = ●

Sicurezza

Struttura di protezione contro il ribaltamento ROPS (Roll Over Protective Structure)	■
Valvole di sicurezza sui cilindri di braccio e bilanciere	■
Dispositivo di avvertenza di sovraccarico	■
Ampi parapetti sulla sovrastruttura e sui gradini	■
Faro stroboscopico	■
Piastre antiscivolo in metallo perforato	■
Leva di blocco di sicurezza idraulico	■
Vetro di sicurezza	■
Martelletto per uscita di emergenza	■
Specchietti retrovisori destro e sinistro	■
Sezionatore della batteria	■
Interruttore per arresto di emergenza del motore e interruttore di controllo delle pompe idrauliche	■
Sistema di prevenzione riavvio motore	■
Corrimano (ISO 2867:2011)	■
Freno di stazionamento	■
Luci di lavoro a LED (2 fari sul braccio, 4 fari sul corpo, 2 fari aggiuntivi sulla cabina)	■
Luci di lavoro a LED - 4 luci aggiuntive (2 davanti, 2 sul retro della cabina)	●
Falling Objects Guard System - protezioni sulla parte superiore e anteriore della cabina (ISO 10262 livello II e SAE J1356)	●
Protezioni superiori e inferiori del parabrezza	●

Carro

Carro fisso standard da 2990 mm con pattini da 600 mm	■
Pattini a tripla costolatura da 600 mm	●
Pattini a tripla costolatura da 700 mm	●
Pattini a tripla costolatura da 800 mm	●
Pattini a tripla costolatura da 900 mm	●
Lama apripista per pattini da 600-700-800 mm	●

Altro

Braccio da 5700 mm - Avambraccio da 2900 mm	■
Protezione antipolvere per radiatore/scambiatore di calore olio	■
Funzione di autodiagnosi	■
Alternatore (24 V 100 A) - Batteria (2 × 12 V 150 Ah)	■
Trasmissione idrostatica con trasmissione Powershift a 2 velocità	■
Ingrassaggio da remoto per ralla di rotazione e punti di articolazione del gruppo di lavoro	■
Avambracci: 2400 mm, 2900 mm	●
Avambracci: Braccio monoblocco da 3500 mm	●
Braccio: Braccio articolato da 5850 mm	●
Benne Develon: gamma completa di benne universali (GP), per impieghi gravosi (HD) e per roccia	●
Martelli idraulici Develon e innesti rapidi Develon	●
Impianto di lubrificazione automatica	●
Compressore d'aria	●

DEVELON
DEVELON
ELECTRIC
DEVELON

Garanzia Develon

La chiave per la protezione e la tranquillità dell'apparecchiatura

Proteggi le tue macchine da costruzione pesanti con Develon. Le nostre garanzie e i nostri piani di protezione completi ti offrono tranquillità, garantendo la sicurezza e il valore del tuo investimento per il futuro.

Piani di garanzia su misura
Scegli tra un'ampia gamma di piani di protezione convenienti, pensati esclusivamente per i clienti Develon e offerti tramite i nostri concessionari autorizzati. Questi piani trasformano la spesa affrontata per la macchina in un investimento strategico.

Garanzia estesa Develon
Scegli la garanzia estesa Develon per sperimentare sicurezza, affidabilità e valore complessivo senza pari. Questo piano di alto livello protegge le tue macchine da costi imprevisti e riduce al minimo i tempi di inattività, consentendoti di concentrarti su ciò che conta, ovvero portare a termine il lavoro.

Non aspettare oltre!
Contatta subito un concessionario autorizzato Develon per proteggere l'investimento sulle tue macchine. Grazie a una procedura facile e a vantaggi duraturi, Develon aiuta a mantenere le tue macchine da costruzione in condizioni ottimali.

Scegli la garanzia estesa Develon: gioca sul sicuro e proteggi il tuo investimento.

Powered by **Innovation**

DEVELON

Spazio per il timbro del concessionario

DX230LCE-7

DX250LCE-7

HD Construction Equipment Develon Europe s.r.o.
IBC - Pobrezni 620/3,
18600 Praga 8 - Karlin, Repubblica Ceca

©2025 HD Construction Equipment Develon Europe s.r.o.
Tutti i diritti riservati.
D4600905

Alcune caratteristiche tecniche sono basate su calcoli tecnici e non sono misure effettive. Le caratteristiche tecniche vengono fornite solo a scopo di confronto e sono soggette a modifiche senza preavviso. Le caratteristiche tecniche dell'attrezzatura Develon variano in base alle normali variazioni di progettazione, realizzazione, condizioni operative e altri fattori specifici. Le immagini delle macchine Develon possono mostrare attrezzature diverse da quelle standard.